VALTEC

ПАСПОРТ
РУКОВОДСТВО ПО ЭКСПЛУАТАЦИИ



Вставка с переходом на аксиальное соединение, нержавеющая сталь

Модель: VTi.909

1. Назначение и область применения

1.1 Вставка с переходом на аксиальное соединение предназначена для подключения изделий системы VT.INOX-PRESS к трубопроводам из сшитого полиэтилена PE-Xa, монтируемым по технологии аксиального надвижного соединения (надвижная гильза).

1.2 Элемент обеспечивает:

- герметичное соединение труб PE-X;
- переход от пресс-системы нержавеющей стали к аксиальной системе без заужения прохода;

1.3 Вставка может применятся в системах теплоснабжения, отопления, горячего и холодного водоснабжения, в том числе на хозяйственно-питьевом водопроводе. А также на системах с сжатым воздухом.

Вставку не допускается использовать не по назначению

2. Артикулы и модификации

Таблица 1

Модель	Артикул	Наименование	Размер, мм
VTi.909	VTi.909.I.151622	Вставка с переходом на аксиальное соединение, нержавеющая сталь	15 x 16(2,2)
VTi.909	VTi.909.I.182028	Вставка с переходом на аксиальное соединение, нержавеющая сталь	18 x 20(2,8)
VTi.909	VTi.909.I.222028	Вставка с переходом на аксиальное соединение, нержавеющая сталь	22 x 20(2,8)
VTi.909	VTi.909.I.222535	Вставка с переходом на аксиальное соединение, нержавеющая сталь	22 x 25(3,5)
VTi.909	VTi.909.I.283244	Вставка с переходом на аксиальное соединение, нержавеющая сталь	28 x 32(4,4)

3. Основные сведения об изделии и технические данные

Таблица 2

№	Наименование характеристики	Ед.изм.	Значение
1	Номинальное давление	бар	16
2	Диапазон температур рабочей среды	°C	-20° ÷ 110°
3	Максимальное рабочее давление	бар	16
4	Срок службы*	лет	50

*ГОСТ Р 27.102–2021 "НАДЕЖНОСТЬ В ТЕХНИКЕ. НАДЕЖНОСТЬ ОБЪЕКТА. ТЕРМИНЫ И ОПРЕДЕЛЕНИЯ"

4. Конструкция и материалы

Вставка **VTi.909** выполнена из нержавеющей стали **AISI304**

Вариант использования

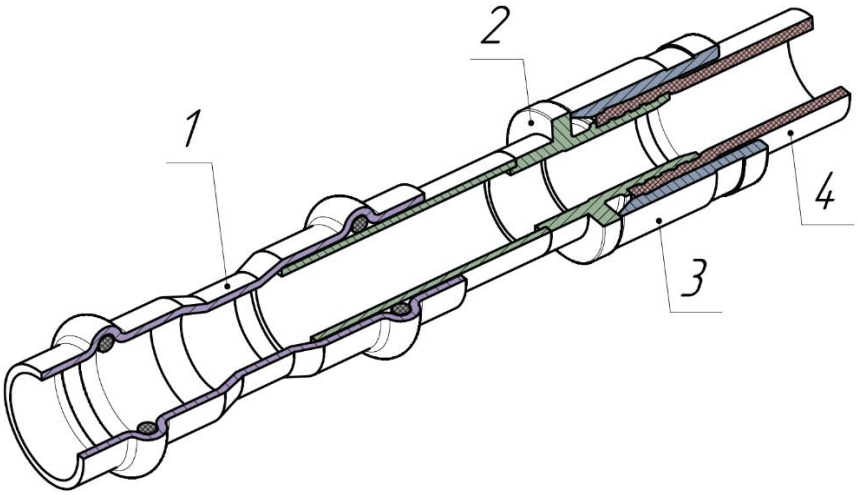

Таблица 3

№	Наименование	Примечание
1	Фитинг из нержавеющей стали	Фитинги с раструбом системы VT.INOX.PRESS
2	Вставка с переходом на аксиальное соединение	-
3	Гильза надвижная	VTm.400.BG; VTm.400.G; VTm.400.BC*
4	Труба из сшитого полиэтилена	PE-Xa

На модели приведен пример вставки в сборе с аксиальными и фитингами серии VT.INOX.PRESS

* Соединитель совместим с гильзами серии.

5. Габаритные размеры

VTi.909

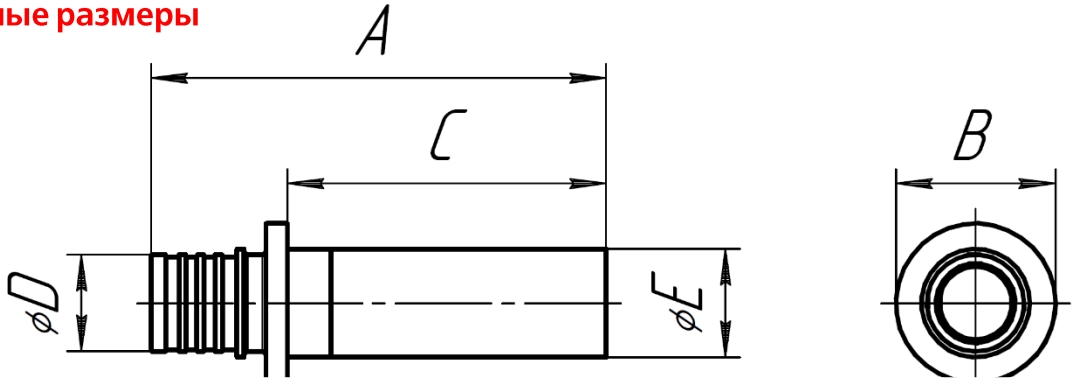

6.Указания по монтажу

6.1 Монтаж переходной вставки осуществляется в составе двух систем: нержавеющей стали **VT.INOX–PRESS** и аксиальных соединений труб PE-Xa **VTm.400**.

6.2 Работы должны выполняться при температуре окружающей среды **не ниже** +5 °С и в соответствии с требованиями **СП 73.13330**.

6.3 Перед монтажом убедиться в чистоте и отсутствии дефектов труб, уплотнительных элементов и поверхности переходной вставки.

6.4 Монтаж стороны трубопровода из нержавеющей стали должен выполнятся по рекомендациям, приведенным в паспорте на систему **VT.INOX–PRESS**.

6.5 Монтаж со стороны трубопровода из сшитого полиэтилена должен выполнятся по рекомендациям, провиденным в паспорте на фитинги серии **VTm.400**.

6.6 Вставку допускается замоноличивать в строительные конструкции (если это не противоречит требованиям присоединяемых элементов). При замоноличивании рекомендуется защищать вставку теплоизоляцией или гофрированной трубкой.

7. Указания по эксплуатации

7.1 Эксплуатация вставки с переходом на аксиальное соединение допускается в пределах рабочих параметров таблицы 2 настоящего паспорта, а также параметров, установленных паспортами **VT.INOX–PRESS** и **VTm.400** и требованиями **СП 60.13330** и **СП 73.13330**.

7.2 После монтажа система должна быть подвергнута гидравлическому испытанию статическим давлением, превышающим рабочее в 1,5 раза (**СП 73.13330.2016**), но не менее 0,6 МПа (**СП 60.13330.2016**).

7.3 Соединение является неразъёмным и повторному использованию **не подлежит.**

7.4 Не допускается замораживание рабочей среды внутри изделия.

7.5 Не допускается использование агрессивных жидкостей, масел, кислот, щелочей и иных сред, несовместимых с материалами изделия.

7.6 Не допускается использование фитинга в атмосфере, насыщенной парами хлора (бассейны с хлорированием воды и т.п.).

7.7 При обнаружении у изделия следов протечки или других отказов следует незамедлительно прекратить его эксплуатацию и сбросить давление для предотвращения аварийных ситуаций. Дальнейшую эксплуатацию изделия осуществлять только после оценки технического состояния.

7.8 При достижении срока службы или выработке ресурса изделие должно быть снято с эксплуатации, списано и утилизировано в соответствии с настоящим паспортом или передано для применения не по назначению.

Пособие по монтажу трубопроводов доступно по QR–коду.

Содержание хлоридов в рабочей среде не должно превышать значений, указанных в таблице 5:

Таблица 5

	Содержание свободного хлора, мг/л			
Предельное содержание хлоридов, мг/л	до 0,5	от 0,5, до 2,0	от 2,0 до 3,0	более 3,0
	350	200	100	0

8. Условия хранения и транспортировки

8.1 Изделия должны храниться в упаковке предприятия-изготовителя в закрытом помещении или под навесом при температуре окружающего воздуха от -40°С до +50°С и влажности до 80%. Не допускается попадание влаги на упаковку. (Навесы или помещения, где колебания температуры и влажности воздуха несущественно отличаются от колебаний на открытом воздухе – например, палатки или металлические хранилища без теплоизоляции, расположенные в макроклиматических районах с умеренным и холодным климатом).

8.2 Транспортировка изделий должна осуществляться в соответствии с условиями, приведёнными в данном разделе.

8.3 Изделия подлежат консервации в течение 10 лет в условиях, соответствующих данному разделу.

9. Сведения по утилизации

Утилизация изделия (переплавка, захоронение, перепродажа) производится в порядке, установленном Законами РФ от 04 мая 1999 г. № 96-ФЗ "Об охране атмосферного воздуха" (с изменениями и дополнениями), от 24 июня 1998 г. № 89-ФЗ (с изменениями и дополнениями), "Об отходах производства и потребления", от 10 января 2002 № 7-ФЗ « Об охране окружающей среды» (с изменениями и дополнениями), а также другими российскими и региональными нормами, актами, правилами, распоряжениями и пр., принятыми во использование указанных законов.

10. Гарантийные обязательства

ГАРАНТИЙНЫЙ СРОК — 10 лет с даты продажи конечному потребителю

10.1 Изготовитель гарантирует соответствие изделия требованиям безопасности, при условии соблюдения потребителем правил применения, транспортировки, хранения, монтажа и эксплуатации.

10.2 Гарантия распространяется на все дефекты, возникшие по вине завода-изготовителя.

10.3 Гарантия не распространяется на дефекты, возникшие в случаях:

- нарушения паспортных режимов хранения, монтажа, испытания, эксплуатации и обслуживания изделия;
- ненадлежащей транспортировки и погрузо-разгрузочных работ;
- наличия следов воздействия веществ, агрессивных к материалам изделия;
- наличия повреждений, вызванных пожаром, стихией, форс - мажорными обстоятельствами;
- повреждений, вызванных неправильными действиями потребителя;
- наличия следов постороннего вмешательства в конструкцию изделия.

10.4 Производитель оставляет за собой право внесения изменений в конструкцию, улучшающие качество изделия при сохранении основных эксплуатационных характеристик.

11. Условия гарантийного обслуживания

11.1 Претензии к качеству изделия могут быть предъявлены в течение гарантийного срока.

11.2 Неисправные изделия в течение гарантийного срока подлежат ремонту или обмениваются на новые бесплатно. Потребитель также имеет право на возврат уплаченных за некачественное изделие денежных средств либо на соразмерное уменьшение его цены. В случае замены или ремонта, заменённое изделие или его части, полученные в результате ремонта, передаются в собственность сервисного центра.

11.3 Решение о возмещении затрат Потребителю, связанных с демонтажом, монтажом и транспортировкой неисправного изделия в период гарантийного срока, принимается по результатам экспертного заключения, если изделие признано ненадлежащего качества.

11.4 Если результаты экспертизы подтвердят, что недостатки изделия возникли вследствие обстоятельств, за которые изготовитель не несёт ответственности, затраты на экспертизу оплачиваются Потребителем.

11.5 Для гарантийного ремонта (а также возврата) изделия принимаются только при полной комплектности.