VALTEC

ПАСПОРТ
РУКОВОДСТВО ПО ЭКСПЛУАТАЦИИ



VT.664 Клапан перепускной проходной
VT.665 Клапан перепускной угловой

Модель: VT.664; VT.665

1. Назначение и область применения

1.1 Клапан предназначен для автоматического поддержания заданного перепада давления в трубопроводах систем водяного отопления и теплоснабжения за счет перепуска теплоносителя из подающего в обратный трубопровод.

1.2 В основном клапан используется для защиты термостатических клапанов от завышенного перепада давления, а также для защиты насоса от режимов работы с заниженным расходом.

Клапаны не допускается использовать не по назначению

2. Артикулы и модификации

№	Наименование	Артикул	DN, мм	Резьба, дюймы
1	Клапан перепускной угловой 1/2" (5-25 кПа)	VT.665.N.0401	15	1/2"
2	Клапан перепускной угловой 3/4" (5-25 кПа)	VT.665.N.0501	20	3/4"
3	Клапан перепускной угловой 1/2" (20-60 кПа)	VT.665.N.0402	15	1/2"
4	Клапан перепускной угловой 3/4" (20-60 кПа)	VT.665.N.0502	20	3/4"
5	Клапан перепускной проходной 1/2" (5-25 кПа)	VT.664.N.0401	15	1/2"
6	Клапан перепускной проходной 3/4" (5-25 кПа)	VT.664.N.0501	20	3/4"
7	Клапан перепускной проходной 1/2" (20-60 кПа)	VT.664.N.0402	15	1/2"
8	Клапан перепускной проходной 3/4" (20-60 кПа)	VT.664.N.0502	20	3/4"

3. Основные сведения об изделии и технические данные

№	Параметр	1	2	3	4	5	6	7	8
1	Тип корпуса	Угловой				Проходной			
2	DN**	15	20	15	20	15	20	15	20
3	PN*	10							
4	Температура рабочей среды; **˚С**	110							
5	Температура окружающего воздуха, **˚С**	-20...+60							
6	Диапазон настраиваемых перепадов давления; **кПа**	5÷25		20÷60		5÷25		20÷60	
7	Максимальный перепад давления на клапане, **кПа**	100		150		100		150	
8	Пропускная способность; **м³/час**	2,75							

*ГОСТ 26349-84 "СОЕДИНЕНИЯ ТРУБОПРОВОДОВ И АРМАТУРА. ДАВЛЕНИЯ НОМИНАЛЬНЫЕ.
** ГОСТ 28338-89 "СОЕДИНЕНИЯ ТРУБОПРОВОДОВ И АРМАТУРА. ПРОХОДЫ УСЛОВНЫЕ (РАЗМЕРЫ НОМИНАЛЬНЫЕ). РЯДЫ"

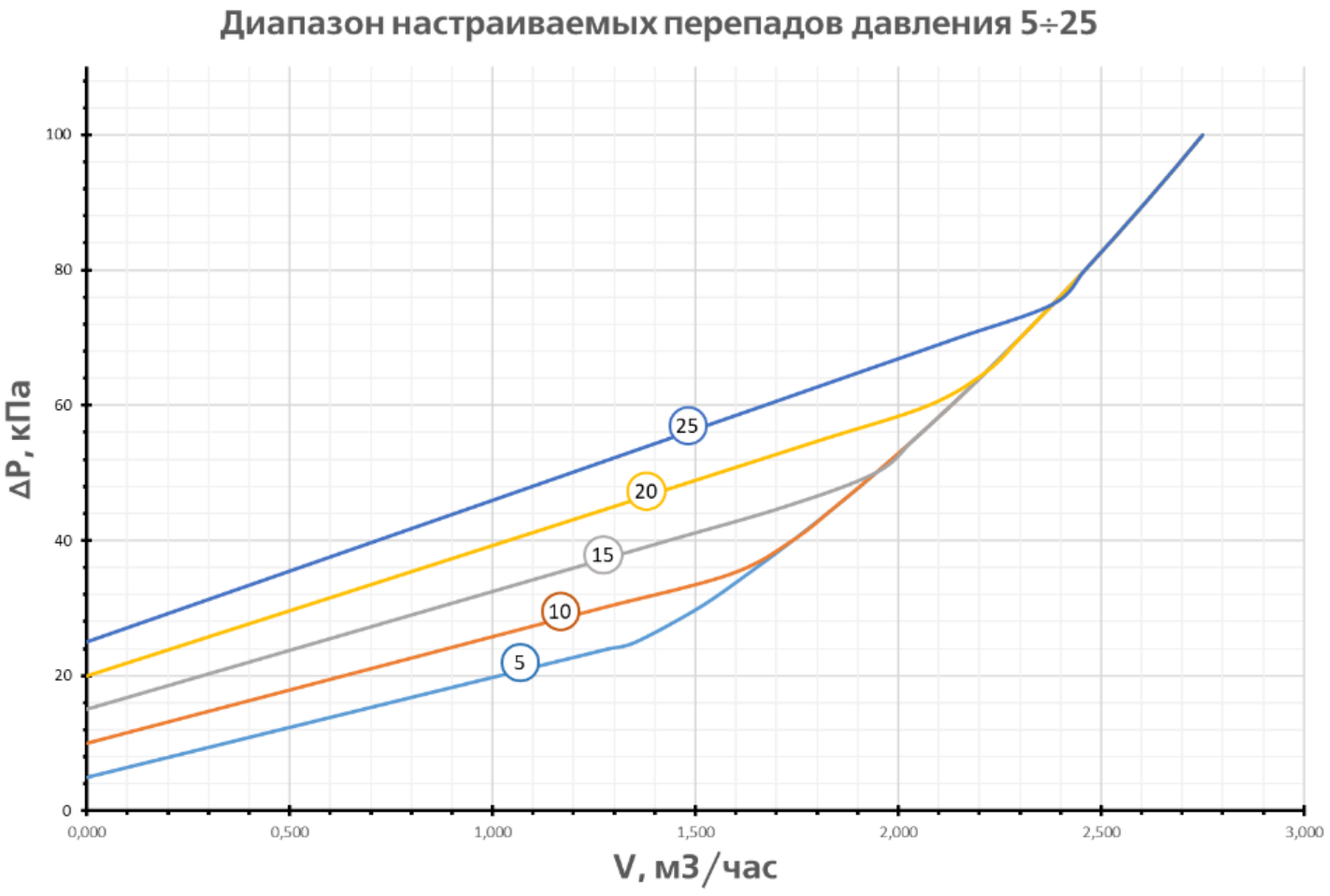

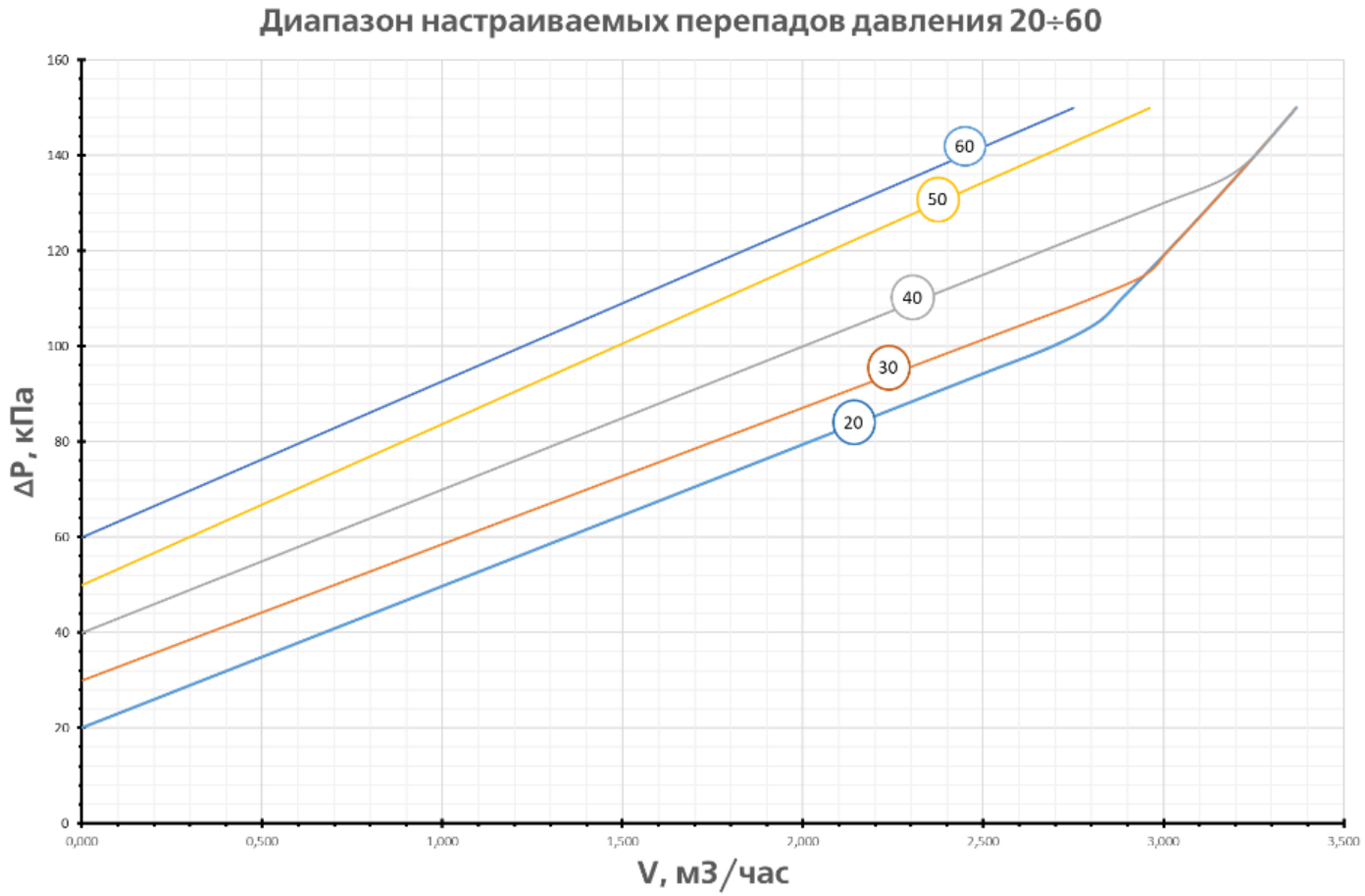

– Зависимость расхода (V) от перепада давления (ΔP) представлена на графиках выше.
– Гидравлические характеристики для арматуры 3/4" и 1/2" совпадают.

4. Конструкция и материалы

VT.665

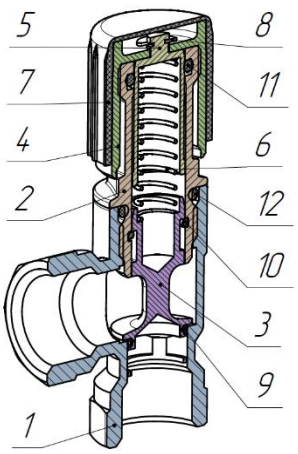

VT.664

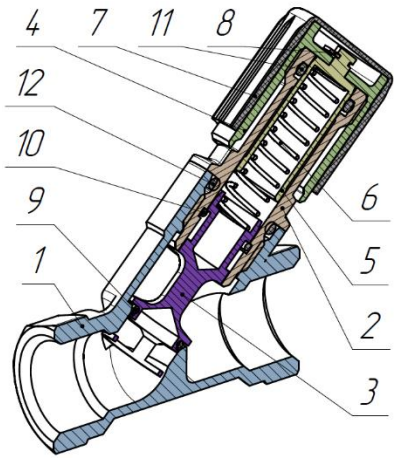

1	Корпус	**Латунь ЛС59–2** с покрытием никелем
2	Крышка корпуса	**Латунь ЛС59–2** с покрытием никелем

3	Золотник совмещенный с штоком	**Латунь ЛС59–2**
4	Рукоятка	**Латунь ЛС59–2** с покрытием никелем
5	Втулка (направляющая пружины)	Сталь нержавеющая **AISI304**
6	Пружина	Сталь нержавеющая **AISI304**
7	Покрытие рукоятки	Полипропилен
8	Запорное кольцо пружины	Сталь нержавеющая **AISI304**
9	Уплотнение золотника	Каучук этилен-пропилен-диеновый **(EPDM)**
10	Уплотнение штока	Каучук этилен-пропилен-диеновый **(EPDM)**
11	Уплотнение пружинной камеры	Каучук этилен-пропилен-диеновый **(EPDM)**
12	Уплотнение крышки корпуса	Каучук этилен-пропилен-диеновый **(EPDM)**

5. Габаритные размеры

VT.664.N.0401
VT.664.N.0402
VT.664.N.0501
VT.664.N.0502

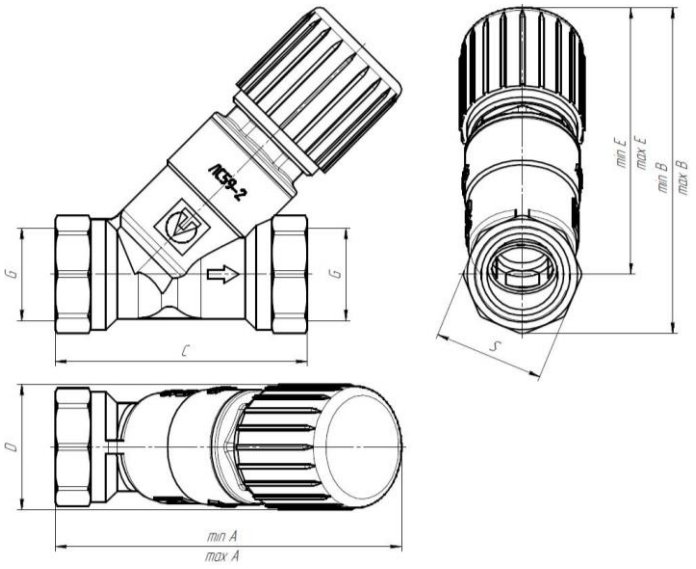

VT.665.N.0401
VT.665.N.0402
VT.665.N.0501
VT.665.N.0502

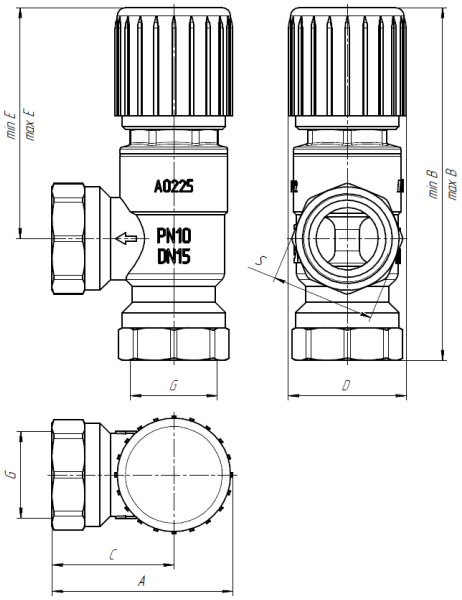

Артикул	DN, мм	A ,мм	Amax ,мм	Bmin ,мм	Bmax ,мм	C ,мм	D ,мм	Emin, мм	Emax ,мм	G	S, мм	Масса, г
VT.664.N.0401 VT.664.N.0402	15	78	89	74	85	57	28	60	72	1/2	25	225
VT.664.N.0501 VT.664.N.0502	20	81	91	79	91	61	33	63	74	3/4	31	261
VT.665.N.0401 VT.665.N.0402	15	44	–	85	101	29	28	56	72	1/2	25	216
VT.665.N.0501 VT.665.N.0502	20	42	–	88	104	32	33	56	72	3/4	31	254

6. Указания по монтажу

6.1 Монтаж изделий следует выполнять в соответствии с требованиями СП 73.13330.2016 «Внутренние санитарно-технические системы зданий».

6.2 Монтаж следует производить при помощи разводных гаечных ключей. Не допускается трубный рычажный (газовый) ключ и прочий инструмент, оказывающий радиальное напряжение на стенки фитинга для монтажа.

6.8 Направление потока должно совпадать с указателем (стрелкой) на корпусе клапана.

6.9 Герметизацию соединений рекомендуется производить ФУМ-лентой, анаэробным герметиком и прочими уплотнительными материалами разрешенными к использованию для монтируемых систем.

6.3 Величину настроечного перепада давлений рекомендуется принимать на 15–20 % выше потерь давления в расчётном циркуляционном кольце системы.

6.4 В соответствии с ГОСТ 12.2.063-2015 п. 9.6, арматура не должна испытывать нагрузок от трубопровода (изгиб, сжатие, растяжение, кручение, перекосы, вибрация, несоосность патрубков, неравномерность затяжки крепежа).

6.5 При необходимости должны быть предусмотрены опоры или компенсаторы, снижающие нагрузку на арматуру от трубопровода. Несоосность соединяемых трубопроводов не должна превышать 3 мм при длине до 1 м плюс 1 мм на каждый последующий метр (СП 73.13330.2016).

6.6 Резьба присоединяемых к изделию трубопроводов и прочих деталей должна соответствовать ГОСТ 6357-81

6.7 После монтажа клапана гидравлическая система должна быть подвергнута испытанию на герметичность, эксплуатация клапана без испытания на герметичность не допускается. Рекомендуется проводить испытания в соответствии с СП 73.13330.2016

7. Указания по эксплуатации

7.1 Изделия должны эксплуатироваться в условиях, указанных в таблице технических характеристик.

7.2 Допускается замена исполнительного элемента клапана на элемент с другим диапазоном (арт. VT.672.N.0401; VT.672.N.0402)

7.3 Рабочая среда не должна замерзать внутри изделия.

7.4 Не допускается использование агрессивных жидкостей, масел, кислот, щелочей и иных сред, несовместимых с материалами изделия.

7.5 Рабочая среда не должна вызывать образование накипи и шлама на внутренних поверхностях изделия.

7.6 Также она не должна способствовать вымыванию цинка из латуни. Карбонатный индекс горячей воды, проходящей через корпус изделия, не должен превышать 1,5 (мг-экв./дм^3)^2.

7.7 Индекс Ланжелье для воды должен быть больше нуля.

7.8 Визуальный контроль герметичности и стабильности работы рекомендуется проводить не реже одного раза в сезон.

7.9 В случае ухудшения работы (падение точности, заклинивание) изделие необходимо демонтировать, промыть или заменить.

7.10 Для настройки клапана и установки требуемого перепада давления необходимо повернуть рукоятку по часовой стрелке до упора. После чего необходимо выставить требуемую настройку перепада давления, соответствующую шкале настройки клапана.

7.11 При обнаружении у изделия следов протечки или других отказов следует незамедли-

тельно прекратить его эксплуатацию и сбросить давление для предотвращения аварийных ситуаций. Дальнейшую эксплуатацию изделия осуществлять только после оценки технического состояния.

8. Условия хранения и транспортировки

8.1 Изделия должны храниться в упаковке предприятия-изготовителя в закрытом помещении или под навесом при температуре окружающего воздуха от -40℃ до +50℃ и влажности до 80%. Не допускается попадание влаги на упаковку. (Навесы или помещения, где колебания температуры и влажности воздуха несущественно отличаются от колебаний на открытом воздухе – например, палатки или металлические хранилища без теплоизоляции, расположенные в макроклиматических районах с умеренным и холодным климатом)

8.2 Транспортировка изделий должна осуществляться в соответствии с условиями, приведёнными в данном разделе.

8.3 Изделия подлежат консервации в течение 10 лет в условиях, соответствующих данному разделу. При расконсервации необходимо выполнить пробный поворот втулки клапана и проверить герметичность.

9. Сведения по утилизации

Утилизация изделия (переплавка, захоронение, перепродажа) производится в порядке, установленном Законами РФ от 04 мая 1999 г. № 96-ФЗ "Об охране атмосферного воздуха" (с изменениями и дополнениями), от 24 июня 1998 г. № 89-ФЗ (с изменениями и дополнениями), "Об отходах производства и потребления", от 10 января 2002 № 7-ФЗ « Об охране окружающей среды» (с изменениями и дополнениями), а также другими российскими и региональными нормами, актами, правилами, распоряжениями и пр., принятыми во использование указанных законов.

10. Гарантийные обязательства

ГАРАНТИЙНЫЙ СРОК – 10 лет с даты продажи конечному потребителю

10.1 Изготовитель гарантирует соответствие изделия требованиям безопасности, при условии соблюдения потребителем правил применения, транспортировки, хранения, монтажа и эксплуатации.

10.2 Гарантия распространяется на все дефекты, возникшие по вине завода-изготовителя.

10.3 Гарантия не распространяется на дефекты, возникшие в случаях:

- нарушения паспортных режимов хранения, монтажа, испытания, эксплуатации и обслуживания изделия;
- ненадлежащей транспортировки и погрузо-разгрузочных работ;
- наличия следов воздействия веществ, агрессивных к материалам изделия;
- наличия повреждений, вызванных пожаром, стихией, форс - мажорными обстоятельствами;
- повреждений, вызванных неправильными действиями потребителя;
- наличия следов постороннего вмешательства в конструкцию изделия.

10.4 Производитель оставляет за собой право внесения изменений в конструкцию, улучшающие качество изделия при сохранении основных эксплуатационных характеристик.

11. Условия гарантийного обслуживания

11.1 Претензии к качеству изделия могут быть предъявлены в течение гарантийного срока.

11.2 Неисправные изделия в течение гарантийного срока подлежат ремонту или обмениваются на новые бесплатно. Потребитель также имеет право на возврат уплаченных за некачественное изделие денежных средств либо на соразмерное уменьшение его цены. В случае замены или ремонта, заменённое изделие или его части, полученные в результате ремонта, передаются в собственность сервисного центра.

11.3 Решение о возмещении затрат Потребителю, связанных с демонтажом, монтажом и транспортировкой неисправного изделия в период гарантийного срока, принимается по результатам экспертного заключения, если изделие признано ненадлежащего качества.
11.4 Если результаты экспертизы подтвердят, что недостатки изделия возникли вследствие обстоятельств, за которые изготовитель не несёт ответственности, затраты на экспертизу оплачиваются Потребителем.
11.5 Для гарантийного ремонта (а также возврата) изделия принимаются только при полной комплектности.