TECE

Дренажные системы

TECEdrainline

ТЕХНИЧЕСКАЯ ИНФОРМАЦИЯ

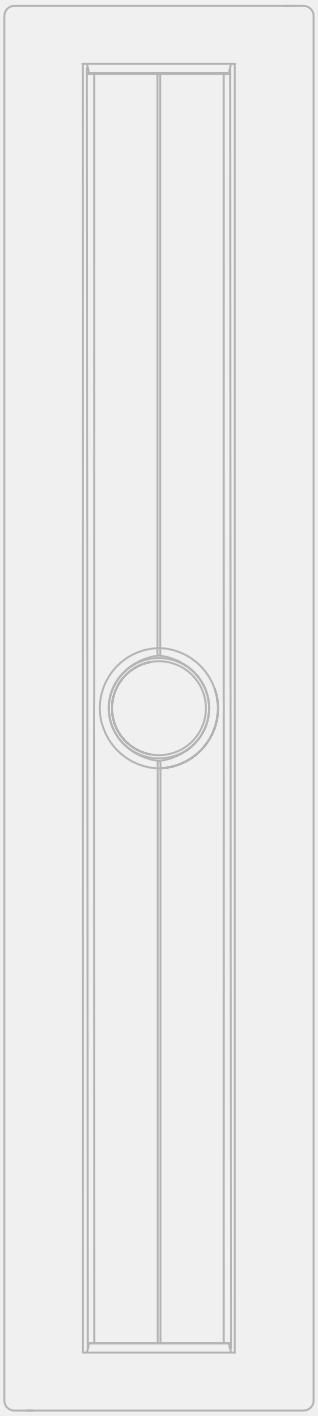

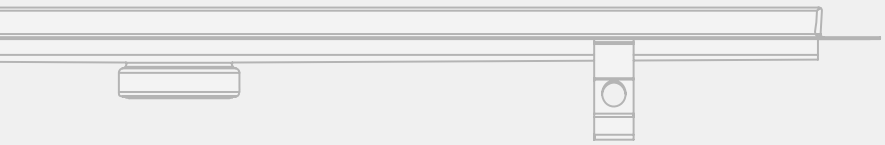

Содержание

Введение **4**

Проектирование **5**

Гидроизоляция 5

Гидроизолирующие материалы 6

Пол и стены 7

Соединение композиционной гидроизоляции с трапами, дренажными каналами для душевой и профилями 7

Seal System – сертифицированная композиционная гидроизоляция 8

Сифоны 10

Несущая способность решеток 10

Проектирование безбарьерной ванной комнаты 10

Позиционирование канала и создание уклона 11

Примеры установки 12

Звукоизоляция 15

Противопожарная защита 16

TECEdrainline – Преимущества **17**

Модульная система TECEdrainline 17

Каналы 17

Декоративные панели и решетки 18

Сифоны 18

Seal System – сертифицированная композиционная гидроизоляция 19

Звукоизоляция и противопожарная защита 19

Гигиена 20

Простая регулировка высоты 21

Ассортимент и технические данные **22**

Прямой канал для пристенного монтажа 22

Прямой канал для душевых с отгибом вверх 22

Угловой канал для душевой 23

Прямой канал для душевой для натурального камня 24

Сифоны 25

Декоративные панели и решетки, прямые 26

Стеклянная панель, прямая 27

Канал для облицовки плиткой, прямой 27
Декоративные панели и решетки для угловых каналов 28
Угловой канал под облицовку плиткой 28
Монтажные опоры 29
Противопожарное устройство 29
Решетка для волос 30
Звукоизоляционный мат 30
Стакан с мембраной для сифонов TECEdrainline 30
Гидроизоляционная лента Seal System для TECEdrainline 30

Инструкция по установке 31
Инструкция по установке прямого дренажного канала 31
Инструкция по установке дренажного канала для пристенного монтажа 39
Инструкция по установке углового дренажного канала 45
Инструкция по установке дренажного канала для натурального камня 50
Инструкция по установке «вертикального» сифона 57
Инструкция по установке противопожарного комплекта 58
Инструкция по установке звукоизоляционного мата 61
Инструкция по установке монтажных опор TECEdrainline 62
Специальные каналы 63

Руководящие документы 64

Введение

В проектировании ванной комнаты все более популярным становится новый подход. И особое место в нем отведено TECEdrainline. Благодаря 35-летнему опыту производства дренажных каналов и приобретенным за это время знаниям в области гигиены промышленных кухонь, компания создала современный канал TECEdrainline, тщательно проработанный с самого начала и приспособленный к потребностям монтажников.

Дренажные каналы для душевых открывают новые возможности дизайна в архитектуре ванной комнаты. Каналы, изготовленные из нержавеющей стали марки 1.4301 или 304, устанавливаются не только между сухой и влажной зонами, но и вплотную к стене.

TECEdrainline присутствуют на рынке с 2005 года, и в настоящее время у них множество разнообразных и новаторских применений.

В элитных ванных комнатах каналы также часто встраиваются в элегантные полы из натурального камня. Для такого варианта оформления особенно хорошо подходит комплект TECEdrainline под натуральный камень: в отличие от вариантов с панелью из нержавеющей стали, у этого комплекта натуральный камень вырезается непосредственно под канал и фиксируется на месте с помощью толстого клеевого слоя. В комплект поставки также входит основание под облицовочный материал. Мастер по облицовке режет природный камень под размеры основания и приклеивает его. В результате получается однородная текстура чистового пола с узкими дренажными щелями и совершенно незаметным каналом из нержавеющей стали.

Другие варианты TECEdrainline — угловой канал и канал с плиточной облицовкой “plate”, который можно облицевать соответствующим напольным покрытием.

Проектирование

Гидроизоляция

Несущие и архитектурные элементы конструкции постоянно подвергаются воздействию влаги. Многие помещения относятся к «сырым и влажным» — это кухни, ванные и умывальные комнаты в частном секторе, кухни, моечные и производственные помещения на предприятиях общественного и промышленного сектора, плавательные бассейны, спортивные сооружения и душевые в общественном секторе. Влага может проникать в архитектурные элементы и приводить к изменениям несущих элементов и химического состава материалов — например, ухудшать свойства теплоизоляции или способствовать образованию плесени. Результатом может быть разрушение строительных элементов дома и неблагоприятное воздействие на здоровье его обитателей.
Поэтому Федеративная Республика Германия внедрила строительные нормы — Государственный Строительный Кодекс, предписывающий защиту несущих и архитектурных элементов конструкции от влаги и сырости.

Первоначально соответствующие защитные меры регламентировались стандартом DIN 18195, 1-10 «Гидроизоляция зданий». Однако в нем отсутствовали детально проработанные технические требования к композиционной гидроизоляции, используемой в настоящее время. Поэтому ZDB (Центральная ассоциация предприятий строительной отрасли Германии) опубликовала также бюллетень «Композиционные гидроизоляционные материалы».

Новая серия стандартов введена в действие в июле 2017 года. От предыдущего стандарта DIN 18195 осталась только Часть 1, в которой определяются термины, используемые в новой серии стандартов DIN 18531–18535. В этой серии стандартов гидроизоляция в помещениях регламентируется стандартом DIN 18534.

DIN 18534 «Гидроизоляция внутри помещений» состоит из следующих частей:

- Часть 1: Условия и принципы проектирования и реализации проектов
- Часть 2: Гидроизоляция листовыми водонепроницаемыми материалами
- Часть 3: Гидроизоляция водонепроницаемыми материалами, наносимыми в жидком виде, в сочетании с керамическими или каменными плитками (AIV-F)
- Часть 4: Гидроизоляция битумной мастикой
- Часть 5: Гидроизоляция листовыми водонепроницаемыми материалами в сочетании с керамическими или каменными плитками
- Часть 6: Гидроизоляция панельными водонепроницаемыми материалами в сочетании с керамическими или каменными плитками.

Части 5 и 6 стандарта DIN 18534 в настоящее время находятся на стадии разработки. Технические данные для этих частей будут предоставлены позже.

К дренажными изделиями TECE имеют отношение части 1, 3 и 5.
В дополнение к упомянутым нормам следует также соблюдать инструкции по установке конкретных изделий TECE.

Основное содержание стандартов DIN 18534-1:2017-07 и DIN 18534-3:2017-07 описывается и объясняется ниже.

Классы воздействия воды согласно DIN 18534-1

Известные по бюллетеню ZDB «Композиционные гидроизоляционные материалы» «классы влагозащиты» заменены в стандарте DIN 18534 «классами воздействия воды». Существуют следующие классы воздействия воды:

Классы воздействия воды	Воздействие воды	Защита от воды	Примеры зон*/**	Водонепроницаемые материалы (DIN18534-3, E DIN 18534-5)
W0-I	слабое	Зоны, куда брызги попадают нечасто	• Стена над умывальником в ванной комнате или над раковиной в кухне жилого дома • Пол без дренажа в жилом доме, например в кухне, в подсобном помещении, в гостевом туалете	• Полимерные дисперсии (стена и пол) • Минеральные герметизирующие цементные растворы (заполнение трещин) • Реакционная смола • Листовые водонепроницаемые материалы в сочетании с керамическими или каменными плитками (E DIN 18534-5)
W1-I	умеренное	Зоны, куда часто попадают брызги или иногда хозяйственно-бытовая вода, которая там не скапливается	• Стены над ванной и в душевой кабинке в ванной комнате • Пол с дренажом в жилом доме • Пол с дренажом или без него в ванной комнате	• Полимерные дисперсии (стена и пол) • Минеральные герметизирующие цементные растворы (заполнение трещин) • Реакционная смола • Листовые водонепроницаемые материалы в сочетании с керамическими или каменными плитками (E DIN 18534-5)
W2-I	сильное	Зоны, куда часто попадают брызги и/или хозяйственно-бытовая вода, — это главным образом пол, где иногда скапливается вода	• Стены в душевых в спортивных/коммерческих объектах*** • Пол с трапом и/или каналом • Пол в помещениях с открытыми душевыми • Стены и пол в спортивных/коммерческих объектах***	• Полимерные дисперсии (стены) • Минеральные герметизирующие цементные растворы (заполнение трещин) • Реакционная смола • Листовые водонепроницаемые материалы в сочетании с керамическими или каменными плитками (E DIN 18534-5)
W3-I	очень сильное	Зоны, куда постоянно или в течение длительного времени попадают брызги и/или хозяйственно-бытовая вода и/или вода при интенсивной промывке, действие которой усиливается из-за ее накапливания	• Зоны вокруг плавательных бассейнов • Зоны в душевых кабинах и комнатах в спортивных/коммерческих объектах*** • Зоны в коммерческих объектах (кухни предприятий общественного питания, прачечные, пивоварни и т.д.)	• Минеральные герметизирующие цементные растворы (заполнение трещин) • Реакционная смола

W = класс воздействия воды
0-3 = степень воздействия (слабое, умеренное, сильное, очень сильное) I = в помещении

*** В некоторых случаях целесообразно присваивать более высокий класс воздействия воды прилегающим зонам, которые не защищены элементами конструкции (например, душевым ограждением) или лишены защиты, поскольку находятся на достаточном удалении.**

**** Разные классы воздействия воды присваиваются зонам в зависимости от предполагаемого воздействия воды.**

***** Гидроизолирующие поверхности, если необходимо, с дополнительным химическим воздействием в соответствии с 5.4 (DIN 18534-1)**

Гидроизолирующие материалы

Различные композиционные гидроизолирующие материалы соответствуют требованиям стандарта, зависящим от класса воздействия воды. Применяются два вида композиционных гидроизолирующих материалов — наносимые в жидком виде и водонепроницаемые листовые.
Гидроизолирующие материалы наносимые в жидком виде — это полимерные дисперсии, минеральные герметизирующие цементные растворы для заделки трещин и реакционные смолы. Полимерные дисперсии соответствуют самому низкому классификационному уровню. Их можно использовать в классах W0-I и W1-I для стены и пола и в классе W2-I только для стены. Материалы уровнем выше — минеральные герметизирующие цементные растворы для заделки трещин. Их можно использовать во всех классах, однако в классе W3-I, только если исключено появление дополнительных химических, механических или технических эффектов. Реакционные смолы, которые пригодны для применения во всех классах воздействия воды, являются продуктами самого высокого уровня.
Листовые водонепроницаемые материалы обычно состоят из водонепроницаемого пластикового покрытия, в большинстве случаев из полипропилена, полиэтилена или термопластичного эластомера, ламинированного с обеих сторон нетканым полотном, гарантирующим соединение с клеем. Согласно E DIN 18534-5:2016-06, эти листовые водонепроницаемые материалы можно использовать в сочетании с керамическими или каменными плитками в классах с W0-I по W2-I для стены и пола в зонах, где отсутствуют интенсивные механические воздействия.

Композиционным гидроизоляционным материалам требуется Европейская техническая аттестация (ETA) на базе ETAG 022 или сертификация с проведением общих испытаний на базе PG-AIV-F или PG-AIV-B.

Пол и стены

В стандарте DIN 18534-1 помимо гидроизолирующих материалов регламентируются в соответствии с классом воздействия воды также материалы для зон пола и стен. В классах воздействия воды W0-I и W1-I под композиционным гидроизоляционным материалом разрешено использовать влагочувствительные основания, такие, например, как стяжки, связующим материалом в которых является гипс, или гипсовые стеновые панели. В классах W2-I и W3-I допускается использовать только нечувствительные к влаге основания (обычно на цементной основе), такие как бетон, цементная стяжка или волокнисто-цементные плиты.

Соединение композиционной гидроизоляции с трапами, дренажными каналами и профилями для душевой

Через слой гидроизоляции (композиционный гидроизоляционный материал) проходят трапы, дренажные каналы для душевой и профили. Обеспечению надежной водонепроницаемости этих элементов конструкции необходимо уделять особое внимание. Работу различных специалистов (монтажников, мастеров по укладке стяжки и плитки) должны координировать планировщики. В их функции входят, в частности, правильное определение классов воздействия воды и подбор подходящих материалов и изделий для использования в качестве оснований, композиционной гидроизоляции, трапов и каналов. И конечно, они отвечают за безукоризненное следование строительному проекту.

Особенно важно для достижения наилучшего результата, чтобы композиционная гидроизоляция отлично «работала» в сочетании с соответствующим трапом/каналом, гидроизоляционной манжетой/лентой и клеем. Учитывая это, TECE с помощью Seal System обеспечивает надежность и простоту монтажа своих дренажных изделий.

Seal System – сертифицированная композиционная гидроизоляция

Технология Seal System была разработана для улучшения запутанной и неопределенной ситуации с использованием композиционной гидроизоляции с трапами и дренажными каналами для душевой. В качестве первого шага были разработаны гидроизоляционные лента и манжета Seal System. Они служат соединительными элементами между композиционным гидроизоляционным материалом и сантехническим оборудованием (дренажным каналом/трапом). Дренажные каналы для душевой TECEdrainline и трапы TECEdrainpoint S были всесторонне испытаны в сочетании с различными композиционными гидроизоляционными материалами. Испытывалась функциональная надежность (водонепроницаемость) соединения композиционных гидроизоляционных материалов с дренажными изделиями TECE. Испытания проводились независимым испытательным институтом Kiwa TBU, который руководствуется принципами испытаний, требуемыми архстройконтролем (PG-AIV-F/-B) в Германии. О подтвержденной испытаниями и сертифицированной надежности свидетельствует знак качества Seal System. Фраза «Seal System – сертифицированная композиционная гидроизоляция» означает водонепроницаемость соединения сантехнического оборудования с композиционными гидроизоляционными материалами и наличие сертификата, гарантирующего проектировщикам, исполнителям работ и конечным пользователям надежность и технологичность системы. Сертифицированные на данный момент композиционные гидроизоляционные материалы представлены в таблице на следующей странице. Seal System применяется с дренажным каналом для душевой TECEdrainline, профилем для душевой TECEdrainprofile и линейкой пластиковых трапов TECEdrainpoint S. Информацию о компонентах и установке других изделий TECE можно найти в соответствующих разделах.

Seal System для дренажного канала для душевой TECEdrainline состоит из следующих компонентов:

1. Дренажный канал для душевой TECEdrainline
2. Гидроизоляционная лента Seal System
3. Более 50 испытанных и сертифицированных гидроизоляционных материалов.

Пример использования гидроизоляции SealSystem и канала TECEdrainline совместно со сертифицированным гидроизоляционным материалом.

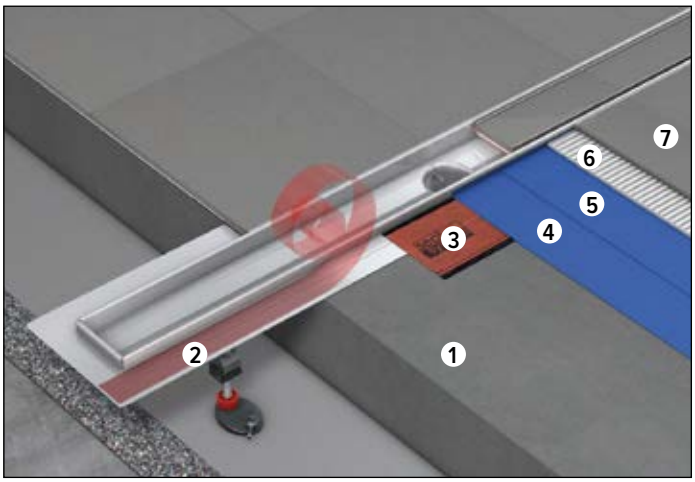

1. Стяжка
2. Защитная пленка фланца канала
3. Гидроизоляционная лента Seal System
4. Первый слой композиционного гидроизоляционного материала
5. Второй слой композиционного гидроизоляционного материала
6. Плиточный клей
7. Плиточное покрытие

Каждый прошедший испытания композиционный гидроизоляционный материал имеет сертификат ( ).

kiwa
Partner for progress

Zertifikat

Prüfung der Wasserdichtheit im Einbauzustand zwischen Abdichtungsstoff und Dichtband durch die Kiwa GmbH - TBU

Firma: TECE GmbH, Hollefeldstraße 57, 48282 Emsdetten, Deutschland
Ausstellungsdatum: 21.03.2017
Geltungsdauer bis: 01.02.2022

Systemkomp.: rechteckige Edelstahlduschrinne **TECEdrainline**
selbstklebendes einseitig vlieskaschiertes Dichtband **Seal System Dichtband**
2 komponentige, zementäre Dichtungsschlämme **Sopro DSF 423**
(Bezeichnungen des Auftraggebers)

Prüfung:	Prüfgrundsatz:	Ergebnis:
Wasserdichtheit im Einbauzustand* (Wassersäule: 20 cm)	PG-AIV-F (Juni 2010)	DICHT

Die genauen Prüfbedingungen sind im Prüfbericht 2.1/29183/1352.0.1-2011 beschrieben.

*Nachweis für die Beanspruchungsklasse A gemäß PG-AIV-F (Juni 2010) und Beanspruchungsklasse A0 gemäß ZDB-Merkblatt Verbundabdichtungen (August 2012) der Anschlussvariante mit den o.g. Systemkomponenten.

Dieses Zertifikat ersetzt nicht das allgemeine bauaufsichtliche Prüfzeugnis für den bauaufsichtlich geregelten Bereich.

i. V. Dipl.-Ing. (FH) Christoph Staubermann
(Leiter der Prüfstelle)

Сертификат Seal System (пример)

На упаковках дренажных каналов для душевой TECEdrainline и точечных трапов TECEdrainpoint S присутствует знак Seal System, и каждое изделие поступает с кратким описанием Seal System и списком всех сертифицированных композиционных гидроизоляционных материалов. Это помогает подрядчикам на месте выбирать надежный и сертифицированный композиционный гидроизоляционный материал.

На сайте представлены все сертификаты композиционных гидроизоляционных материалов, успешно прошедших испытания, и информация о Seal System.

Производитель	Продукт, сертифицированный для Seal System
Ardex GmbH	Ardex S 1-K
	Ardex S 7
	Ardex 8 + 9
Bostik GmbH (Ardal tile technology)	Ardal Flexdicht
	Ardalon 2K plus
Botament Systembaustoffe GmbH & Co. KG	Botact DF 9
	Botact MD 1
	Botact MD 28
Fermacell GmbH	Fermacell liquid foil
Henkel AG & Co. KGaA (Ceresit)	Ceresit CL 51
	Ceresit CL 50
	Ceresit CR 72
Hermann Otto GmbH (Otto Chemie)	Ottoflex liquid foil
	Ottoflex slurry seal
Kemper System GmbH & Co. KG	Kemperol 022
Kiesel Bauchemie GmbH & Co. KG	Okamul DF
	Servoflex DMS 1K Plus SuperTec
	Servoflex DMS 1K – fast setting SuperTec
Mapei GmbH	Mapegum WPS
	Mapelastic
	Monolastic Ultra
PCI Augsburg GmbH	PCI Lastogum
	PCI Seccoral 1K
	PCI Pecilastic W
Ramsauer GmbH & Co. KG	Flex sealing sheet
	Flex sealing slurry
	Flex 2K sealing slurry
Rywa GmbH & Co. KG	Rywalit Lastodicht
	Rywalit DS 99 X
	Rywalit DS 01 X
	Rywalit sealing foil sealing membrane
Saint Gobain Weber GmbH	Weber.tec 822, liquid membrane
	Weber.tec 824, flexible sealing slurry 1-K
	Weber.tec Superflex D2 tiles, flexible sealing slurry 2-K
Sakret Trockenbaustoffe Europa GmbH & Co. KG	Alternative seal AA
	Property waterproofing
Schomburg GmbH	Saniflex
	Aquafin 1K flex
	Aquafin RS 300
	Aquafin 2K
	Aquafin 2K/M
Schönox GmbH	Schönox HA
	Schönox 2K DS Rapid
Sopro Bauchemie GmbH	Sopro FDF
	Sopro DSF 423
	Sopro DSF 523
	Sopro DSF 623
	Sopro TDS 823
	Sopro AEB 640

Испытанные с Seal System и сертифицированные композиционные гидроизоляционные материалы

Сифоны

Технические требования к сифонам в зданиях регламентируются стандартом DIN EN 1253. Среди прочего стандарт устанавливает минимальные значения пропускной способности, высоты столба воды в гидрозатворе и несущей способности решеток.

Пропускная способность и гидрозатворы

В разделе 4.8.1 стандарта DIN EN 1253-1 указаны следующие значения расхода воды для одноканальных и разветвленных сифонов:

Номинальный размер выхода сифона		Слив в полу	
DN / OD	DN / ID	Расход воды	Уровень воды
32	30	0,4 л/с	20 мм
40	40	0,6 л/с	20 мм
50	50	0,8 л/с	20 мм
75	70	0,8 л/с	20 мм
110	100	1,4 л/с	20 мм

Пропускная способность (вода над решеткой) — минимальный расход воды для сифонов

Гидрозатворы предотвращают проникновение канализационных запахов в помещение. Для обеспечения требуемого эффекта DIN EN 1253 предусматривает гидрозатвор с высотой столба воды по крайней мере 50 мм. В некоторых случаях вне помещений разрешается обходиться без гидрозатвора. Необходимость соблюдения требуемой пропускной способности дренажной системы и высоты столба воды в гидрозатворе накладывает определенные ограничения на толщину конструкции пола.
Часто нет возможности, особенно в большинстве старых зданий, приподнять пол на необходимую высоту. Для таких случаев TECE предлагает низкие сифоны. Сторонам, участвующим в проекте, следует заключить письменное соглашение относительно их использования.

Несущая способность решеток

Сифоны, монтажные элементы и решетки должны быть рассчитаны на предполагаемые нагрузки (в том числе, например, создаваемые транспортными средствами). Классификация нагрузок для установок внутри зданий приведена в DIN EN 1253-1.

Класс нагрузки	Макс. допустимая нагрузка	Зона/площадка применения
H 1.5	< 150 кг (1,5 кН)	Зоны, где нагрузка не предполагается.
K 3	< 300 кг (3 кН)	Зоны без движения транспорта, такие как квартиры, коммерческие здания и определенные общественные здания. Например, ванные комнаты в жилых помещениях, гостиницы, дома престарелых, школы, плавательные бассейны, общественные помещения для умывания и душевые, балконы, лоджии, патио и зеленые крыши.
L 15	< 1,5 т (15 кН)	Зоны с неинтенсивным движением транспорта, коммерческие и общественные зоны.

Нагрузка на решетки согласно DIN EN 1253-1

Ответственность за выбор подходящего класса возлагается на проектировщика. В случае сомнений всегда следует выбирать более высокий класс нагрузки.

Проектирование безбарьерной ванной комнаты

Демографические изменения привели к повышению спроса на безбарьерные дома. Инвалидность, несчастный случай или преклонный возраст — существует множество причин, по которым у людей ограничена подвижность или они вынуждены пользоваться инвалидной коляской.
Для них важно, чтобы и общественные здания, и их собственные дома были оборудованы так, чтобы они могли передвигаться там без проблем. Такой подход описывается термином «безбарьерная среда».
Он требует наличия существенно более широких дверей, отсутствия порогов, неровностей или ступеней, а также обустройства открытых душевых — без дверей или штор. С помощью TECEdrainline душевую зону можно сделать без неровностей и ступеней. Дренажный канал для душевой на уровне пола облегчает перемещение в душевую зону.
При проектировании безбарьерной ванной комнаты необходимо соблюдать требования стандарта DIN 18040-2.

DIN 18040-2:

В стандарте DIN 18040-2 рассматриваются две категории зданий, к которым предъявляются разные требования. Это безбарьерные жилища, в которых люди могут беспрепятственно пользоваться инвалидной коляской. Вторая категория отмечается большой буквой **R**, выделенной жирным шрифтом.

Общая информация:

- В жилищах с несколькими ванными комнатами по крайней мере одна из них должна быть безбарьерной.
- Сантехнические приборы должны быть однорычажными или бесконтактными. Бесконтактные сантехнические приборы должны использоваться совместно с ограничителями температуры. Температура воды в этом случае ограничивается 45 °C.

Свободное пространство:

Необходимо предусмотреть свободное пространство для подхода к сантехническому оборудованию, такому как унитазы, умывальники, ванны, а также в душевых зонах. Минимальный размер такого пространства 1,20 м x 1,20 м (**R**: 1,50 м x 1,50 м). Свободные пространства могут перекрываться.

Душевые зоны:

Душевые зоны следует проектировать безбарьерными, чтобы в них было удобно передвигаться с помощью опорных ходунков или в инвалидном кресле.

Безбарьерность обеспечивают:

- Пол в ванной комнате, устроенный на том же уровне, что и пол в примыкающих пространствах, или, если необходимо, пониженный максимум на 2 см. В последнем случае на стыках следует использовать элементы, формирующие наклонные поверхности.
- Нескользкое напольное покрытие в душевой зоне (соответствующее по крайней мере классу В документа GUV-I 8527);
- **(R)** оснащение санузлов складным сиденьем для душа высотой 46 см - 48 см;
- **(R)** оснащение санузлов складывающимися поддерживающими поручнями с обеих сторон складного сиденья для душа, при этом их верхняя кромка должна быть выше сиденья на 28 см.

Душевая зона может быт включена в свободное пространство ванной комнаты, если:

- подход к душу спроектирован вровень с полом;
- уклон, необходимый для отвода воды, не превышает 2%.

Позиционирование канала и создание уклона

Для обеспечения беспрепятственного стока воды в душевой зоне необходимо прежде всего создать нужный уклон, зависящий от позиции канала. Уклон в душевой зоне должен быть не менее 1% в сторону канала для душевой.

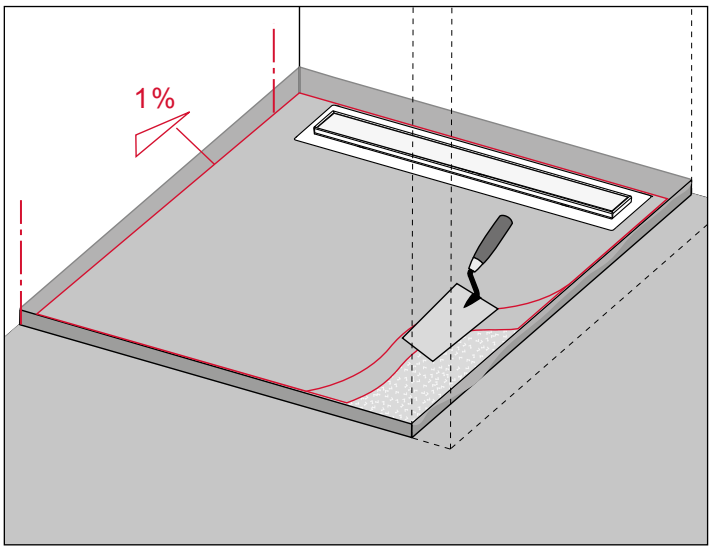

Создание уклона при установке канала вблизи стены

Если канал отделяет душевую зону от сухой зоны комнаты, у его стороны, обращенной к комнате, также следует устроить крутой обратный уклон с перепадом высот 5 мм. Он предотвращает перелив воды в сухую зону.

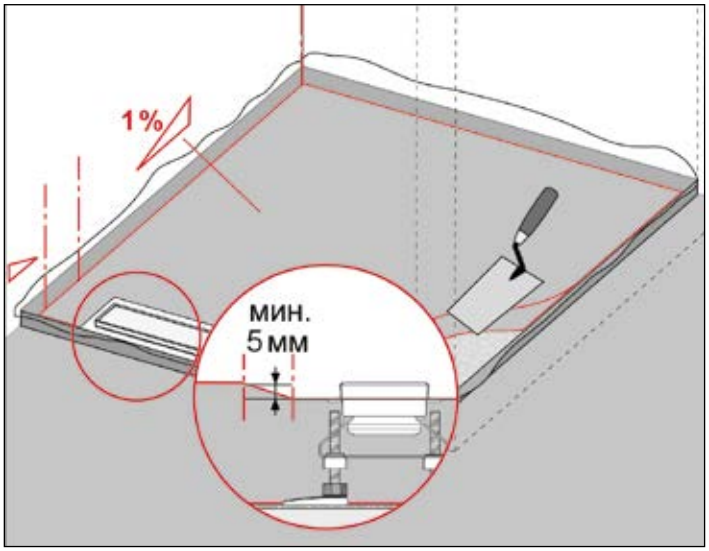

Проектирование уклона при размещении канала на отдалении от стены

В следующих примерах установки подробнее рассматривается создание уклона.

Рекомендации по созданию уклона представлены также в инструкция по установке дренажного канала для душевой TECEdrainline.

Примеры установки

Дренажные каналы для душевых TECEdrainline открывают новые возможности дизайна в архитектуре ванной комнаты — и дизайнеры ванных комнат могут воспользоваться этой новой свободой. Каналы для душевой обычно устанавливают вплотную к стене или вблизи стены, но TECEdrainline также используют на границе между влажной и сухой зонами.

Установка вплотную к стене

Преимущество установки канала вплотную к стене заключается в том, что в этом варианте канал гармонично вписывается в плиточную облицовку, упрощая и облегчая укладку плитки. Больше не надо вставлять узкие фрагменты плитки или замазывать швы между стеной и каналом, как это делается в случае установки канала вблизи стены В отличие от варианта размещения канала на отдалении от стены, здесь уклон к стене нужен только с одной стороны канала, и нет необходимости в обратном уклоне с его другой стороны.
Для установки канала вплотную к стене была разработана версия TECEdrainline с фланцем отогнутым вверх.

Прямой канал TECEdrainline для пристенного монтажа

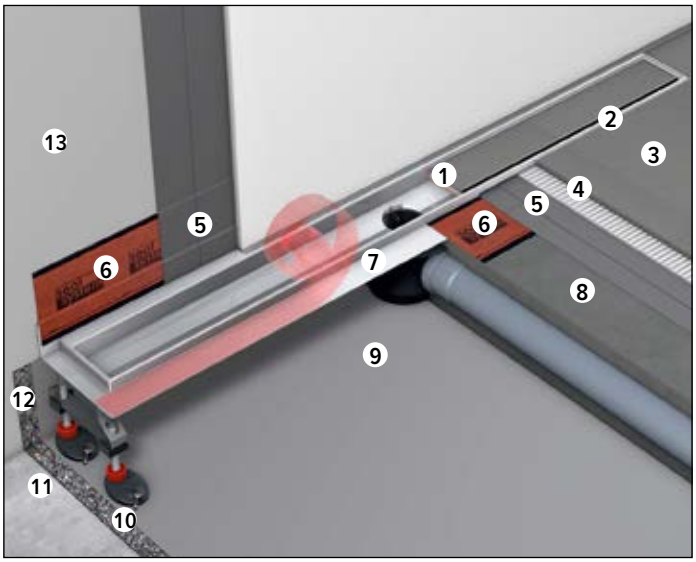

Установка вплотную к стене, структура слоев

1. Канал для душевой/декоративная панель (или решетка)
2. Эластичный шовный заполнитель
3. Плиточное покрытие
4. Клей
5. Композиционный гидроизоляционный материал
6. Гидроизоляционная лента Seal System
7. Фланец канала
8. Стяжка
9. Лист ПЭ
10. Звукоизоляционный мат Drainbase
11. Перекрытие
12. Изолирующая лента для торца
13. Стена здания

Закраина шириной 20 мм под плиточную отделку подходит для стен разной конструкции/толщины и в то же время обеспечивает эстетически приятный внешний вид облицовки.
Она также облегчает укладку гидроизоляционной ленты Seal System и нанесение композиционного гидроизоляционного материала. Настенные плитки не должны выступать за край канала, чтобы не препятствовать вкладыванию и удалению решетки.

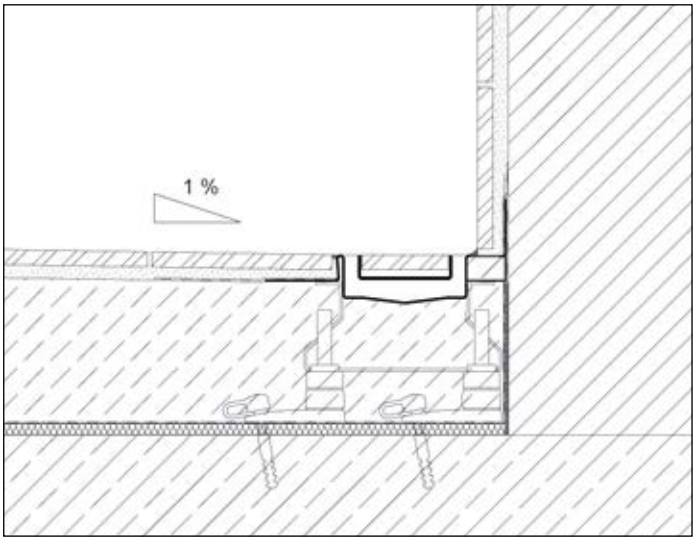

Установка вплотную к стене, уклон

Установка вблизи стены

При установке TECEdrainline вблизи стены между каналом и стеной образуется пространство, которое можно облицевать, например, узкими фрагментами плитки или мозаичного камня.

Установка вблизи стены

Установка канала на отдалении от стены

Установка канала на отдалении от стены

При установке TECEdrainline на отдалении от стены, во влажной зоне делают уклон 1%, а с другой стороны канала устраивают обратный уклон с перепадом высот 5 мм.

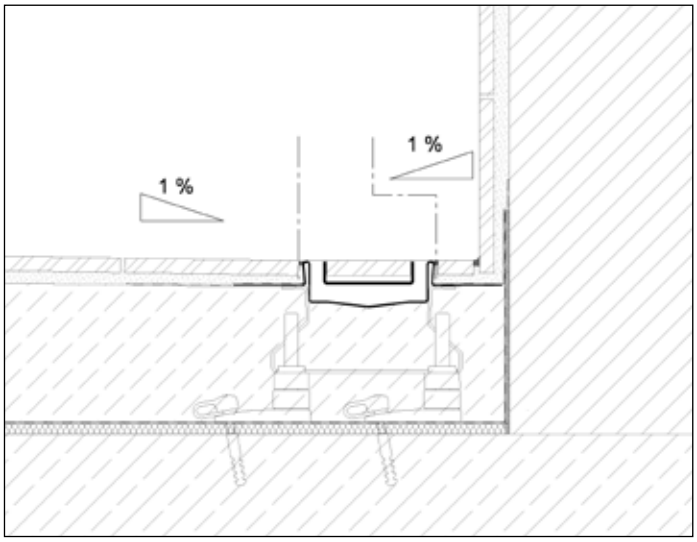

Установка вблизи стены, уклон

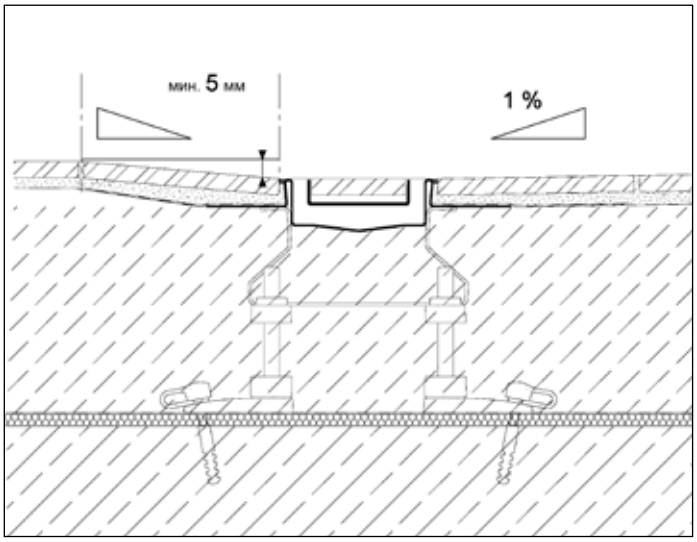

Установка канала на отдалении от стены, уклон

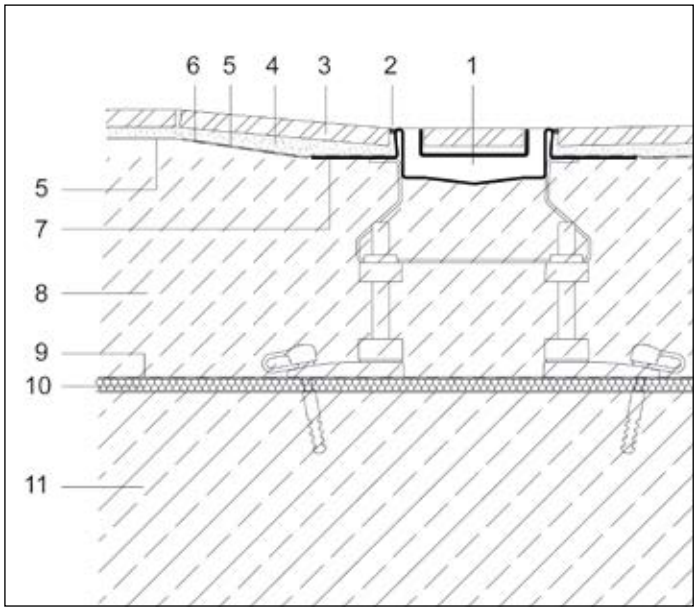

Установка канала на отдалении от стены, структура слоев

1. Канал для душевой/декоративная панель (или решетка)
2. Эластичный шовный заполнитель
3. Плиточное покрытие
4. Клей
5. Композиционный гидроизоляционный материал
6. Гидроизоляционная лента Seal System
7. Фланец канала
8. Стяжка
9. Лист ПЭ
10. Звукоизоляционный мат Drainbase
11. Перекрытие

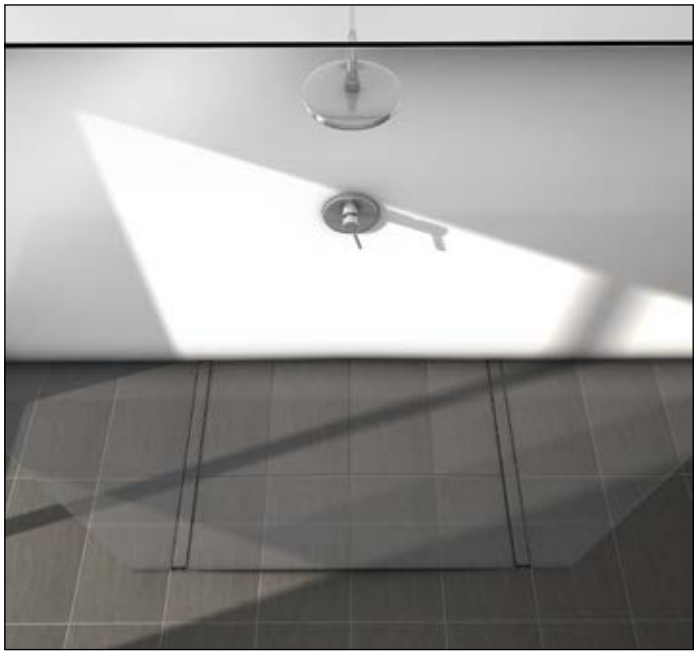

Параллельная установка

При установке двух каналов параллельно, во влажной зоне от центра к каналам делают уклон 1%, а с другой их стороны устраивают обратный уклон с перепадом высот 5 мм.

Установка углового канала на отдалении от стены

Альтернативой прямому TECEdrainline является угловой канал. У такого канала создавать требуемый уклон несколько сложнее, чем у прямого: сток воды во влажной зоне должен делиться поровну к обоим каналам. При облицовке плитками большого размера приходится из резать по диагональной линии из угла влажной зоны к точке соединения каналов — см. фото выше. Когда используются плитки малого размера (мозаика), этого делать не надо. Следовательно, наивысшая точка влажной зоны расположена в ее углу. Для предотвращения перелива воды необходимо также сделать в сухой зоне обратный уклон с перепадом высот 5 мм.

Подробная информация об установке каналов для душевой находится в разделе «Инструкция по установке».

Звукоизоляция

Для звукоизоляции TECE предлагает устойчивый к давлению звукоизоляционный мат Drainbase. Мат, толщиной всего 6 мм, размещается по всей площади душевой зоны между перекрытием и стяжкой. Канал для душевой, монтажные опоры, сифон и канализационный трубопровод лежат непосредственно на звукоизоляционном мате, покрытом листом ПЭ, и, следовательно, полностью отделены от конструкции здания. Его можно использовать для TECEdrainline, TECEdrainprofile и TECEdrainpoint S. Звукоизоляционный мат Drainbase удовлетворяет более жестким требованиям DIN 4109 и VDI 4100 (уровень звукоизоляции III). Согласно DIN 4109, в жилых и спальных помещениях уровень звукового давления, создаваемого водопроводными системами, не должен превышать 30 дБ(А). Более жесткие требования DIN 4109 и VDI 4100 (SST III) ограничивают этот параметр значениями 25 или 24 дБ(А).

В сочетании с TECEdrainline экологически безопасный звукоизоляционный мат, изготовленный из повторно используемой резины, обеспечивает уровень звукового давления 22 дБ(А) и, следовательно, удовлетворяет более жестким требованиям по звукоизоляции. Эти данные приведены в официальном протоколе испытаний, проведенных Институтом строительной физики Фраунгофера. Звукоизоляционный мат Drainbase обеспечивает значение индекса снижения уровня ударного шума ΔLw = 20 дБ(А) (на стяжке 50 мм).

В отличие от обычных звукоизоляционных материалов толщиной несколько сантиметров, звукоизоляционный мат Drainbase от TECE имеет толщину всего 6 мм и почти не деформируется под нагрузкой. Даже при давлении 15 т/м^2 он сжимается всего на 0,6 мм. Следовательно, с Drainbase соответствие высоким требованиям по звукоизоляции достигается при небольшом подъеме пола.

Звукоизоляционный мат Drainbase

Drainbase характеристики:

Материал	гранулы повторно используемой резины, связанные ПУ-эластомером
Цвет	черный/цветной
Поверхность	гладкая с зернистой структурой
Ширина x длина	1,250 мм x 1,250 мм или 1,250 мм x 8 м (рулон)
Толщина	6 мм
При растяжении	прибл. 0.4 Н/мм^2
Удлинение при разрыве	прибл. 50%
Термостойкость	- 30 °C до + 80 °C
Огнестойкость	B2
Нагрузка	0,6 мм при 15 т/м^2

Индекс снижения уровня ударного шума :
ΔLw= 20 дБ(А) (на стяжке 50 мм)

Примеры установки со звукоизоляционным матом

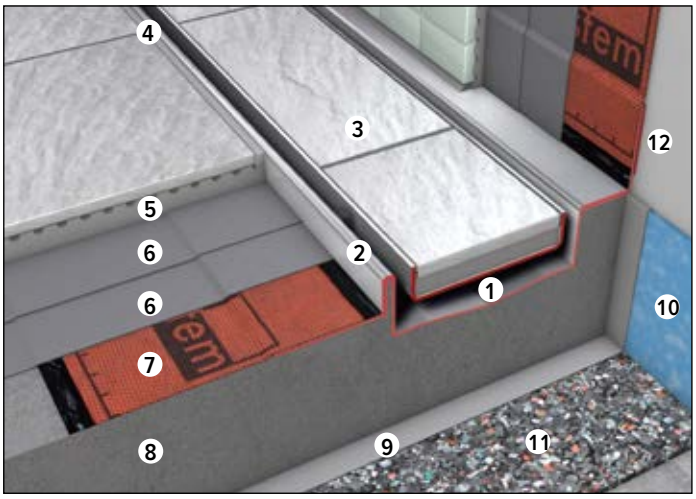

1. Основа “plate” для облицовки плиткой
2. Корпус канала
3. Плиточное покрытие
4. Эластичный шовный заполнитель
5. Клей
6. Композиционный гидроизоляционный материал
7. Гидроизоляционная лента Seal System
8. Стяжка
9. Лист ПЭ
10. Изолирующая лента для торца
11. Звукоизоляционный мат Drainbase
12. Вертикальная часть фланца

Если необходимо еще больше повысить звукоизоляцию, можно звукоизоляционный мат Drainbase использовать в сочетании с тонким слоем минерального волокна для защиты от ударного шума. В этом случае канал для душевой TECEdrainline с монтажными опорами устанавливают на звукоизоляционном мате Drainbase (согласно инструкции по установке). Затем сверху раскладывают минеральное волокно для защиты от ударного шума, покрывают его листом ПЭ и заливают стяжку. Таким способом достигается уровень шума установки LIn 12 дБ(А) при размещении канала на отдалении от стены и 16 дБ(А), когда он вплотную к стене.

При этом индекс снижения уровня ударного шума ΔLw может достигнуть 33 или 34 дБ(А).
Эти значения подтверждены испытаниями звукоизоляции, проведенными Институтом строительной физики Фраунгофера. Сертификаты по результатам испытаний звукоизоляции выложены на сайте в разделе «Обслуживание».

Противопожарная защита

Противопожарное устройство FireStop для вертикального слива.

Противопожарный комплект TECEdrainline FireStop EI 120 DN 50 обеспечивает надежную инновационную противопожарную защиту класса огнестойкости EI 120 согласно DIN EN 13501-2:2007 и A1:2009.

Внутри противопожарной манжеты находятся специальные гипсовые пластины, усиленные добавками. Снаружи и в области выпускного патрубка намотана липкая лента из разбухающего при нагревании материала на основе вспениваемого графита.

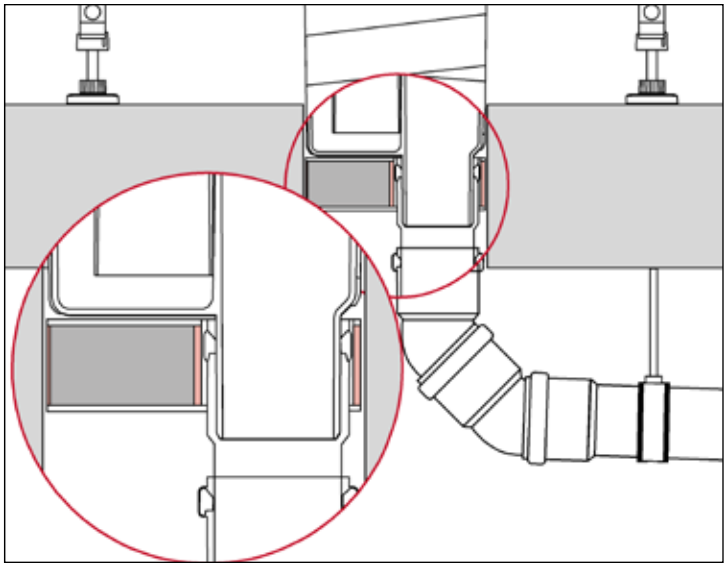

Когда температура при пожаре поднимается, этот материал вспенивается, увеличивая свой объем во много раз.

В результате перекрывается небольшой кольцевой зазор, с которым противопожарная втулка «сидит» в отверстии в полу.

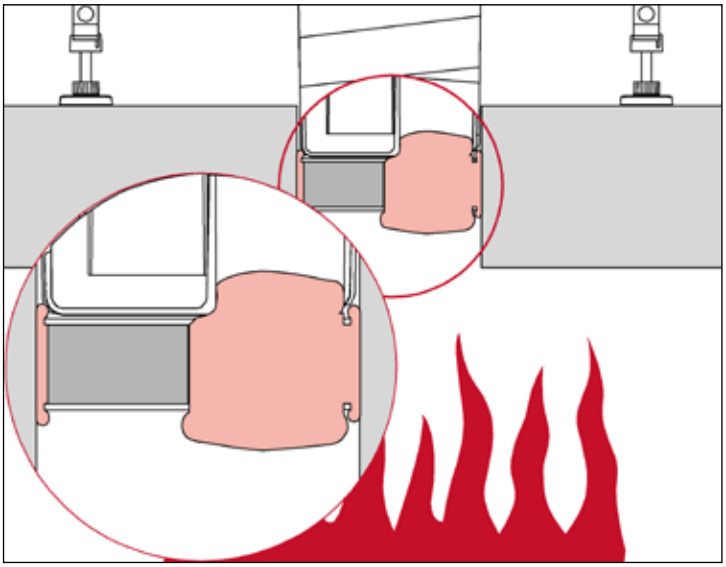

Выпускной патрубок вместе с надвинутой на него трубопроводной муфтой из высокотемпературного материала полностью сминается в зоне прохода через отсекатель.

Столб воды в гидрозатворе сифона исключает проникновение дыма или газа в защищаемое помещение. Все вместе это образует испытанную, в высшей степени огнестойкую систему перекрывания трубы (или противопожарную перегородку).

С противопожарным устройством TECE отпадает необходимость в заполнении оставшихся щелей в отверстии межэтажного перекрытия обычным строительным раствором/шпаклевкой.

Пригодность противопожарного устройства TECE FireStop подтверждена Европейским техническим сертификатом (ETA-11/0437).

TECEdrainline – Преимущества

Линейка изделий TECEdrainline обладает рядом преимуществ, таких как свободное сочетание элементов благодаря модульности системы, наличие каналов и сифонов для самых разнообразных потребностей, использование сертифицированной системы гидроизоляции Seal System, решенные проблемы звукоизоляции и противопожарной защиты, а также исключительная гигиеничность и легкая очистка.

Модульная система TECEdrainline

Линейка TECEdrainline является модульной системой, состоящей из множества панелей и решеток, корпусов каналов и сифонов. Их можно произвольно комбинировать друг с другом. Предлагается пять моделей сифонов для различных требований и строительных ситуаций, например, сифоны малой высоты, используемые при ремонте старых зданий, или сифоны с очень высокой пропускной способностью, необходимые для душевых с большим расходом воды. Ассортимент также включает в себя средства противопожарной защиты и звукоизоляции. Дополнительно можно заказать принадлежности, такие как монтажные опоры, стакан с мембраной, препятствующий проникновению неприятных запахов и решетку для волос. Номинальная длина решеток TECEdrainline составляет 700, 800, 900, 1000, 1200 и 1500 мм. Для угловых каналов — от 900 до 1200 мм.

Каналы

В линейку TECEdrainline входят корпуса каналов четырех типов: прямой, прямой с отгибом фланца вверх (специально для установки вплотную к стене), угловой канал с углом 90° и прямой канал для покрытия из натурального камня.

Прямой TECEdrainline

Прямой TECEdrainline для пристенного монтажа

Угловой канал TECEdrainline

Прямой канал TECEdrainline под облицовку натуральным камнем

Декоративные панели и решетки

Предлагается выбор из восьми декоративных панелей с разной поверхностью (нержавеющая сталь или стекло) и двух основ для облицовки плиткой. Декоративные решетки TECEdrainline изготовлены из нержавеющей стали с полированной или шлифованной поверхностью. Эстетичные стеклянные панели, производимые в трех цветовых вариантах, закреплены на основе из нержавеющей стали.
Панели из нержавеющей стали выпускаются для прямых и угловых каналов указанной в каталогах длины и дизайна. Они соответствуют классу нагрузки K3 (до 300 кг).
На фото показано несколько примеров панелей для каналов:

Декоративная решетка“quadratum”

Декоративная решетка “steel II”

Стеклянная панель

Основа “plate” для облицовки плиткой

Сифоны

Горизонтальные

В состав модульной системы TECE входит несколько горизонтальных пластиковых сифонов для различных вариантов применений. Это, в частности, сифоны для очень низких полов (при ремонте старых зданий) и сифоны с очень высокой пропускной способностью (для душевых с большим расходом воды). С самым низким сифоном толщина пола составляет 68,5 мм (до верхнего края чистового пола). «Сверхнизкая» модель обладает пропускной способностью 0,6 л/с, достаточной для обычных душевых леек (расход 10–15 л/мин). Для душевых с большим расходом воды, которым необходима очень высокая пропускная способность дренажа, TECE предлагает сифон с пропускной способностью 1,4 л/с. Минимальная толщина пола в этом случае 148 мм. С «низким» сифоном, обладающим пропускной способностью 0,8 л/с, минимальная толщина пола 95 мм.
Со «стандартной» моделью минимальная толщина пола 120 мм. Ее пропускная способность 0,8 л/с.

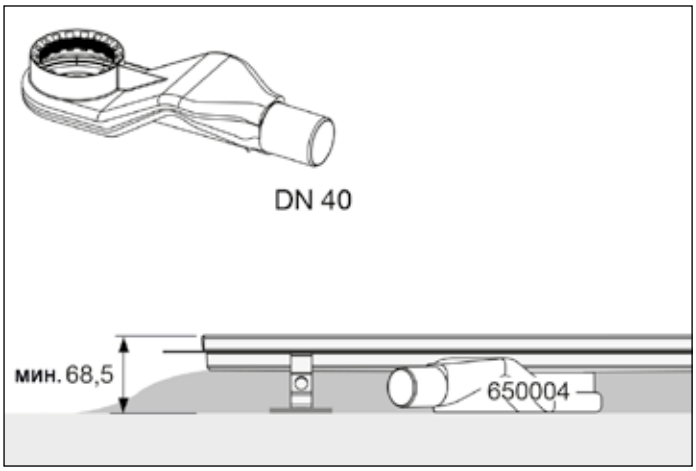

”Сверхнизкий” сифон

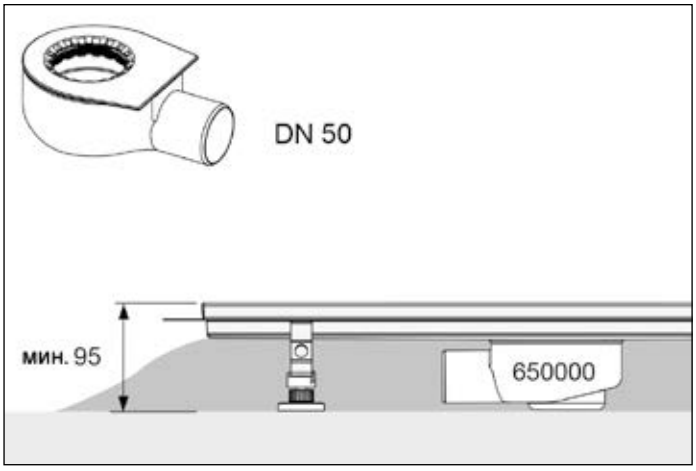

“Низкий” сифон

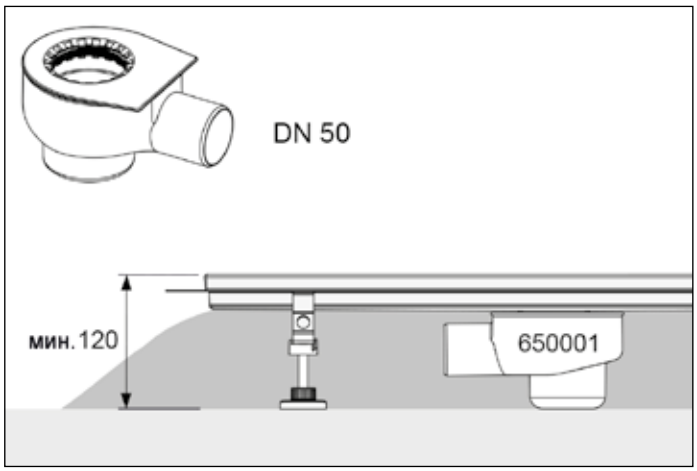

“Стандартный” сифон

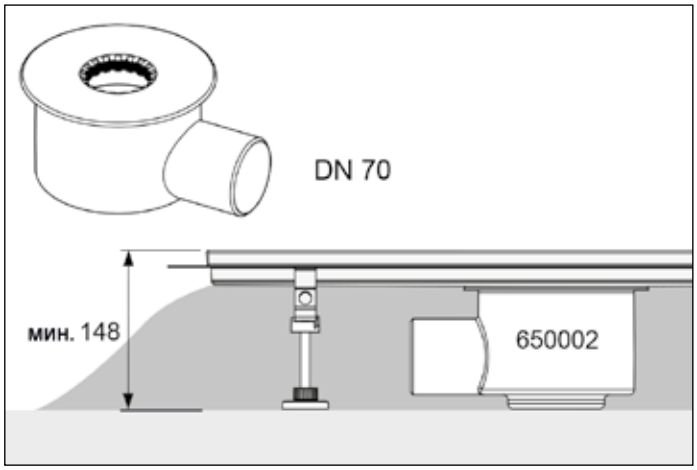

“Макс” сифон

Вертикальный

Линейку горизонтальных сифонов дополняет вертикальный сифон. Его устанавливают в 130-миллиметровом отверстии в плите перекрытия. В этом варианте толщина пола (до верхнего края чистового пола) составляет всего 67 мм. У этой модели пропускная способность 1,3 л/с, и ее также можно оснастить противопожарным элементом (класс EI 120).

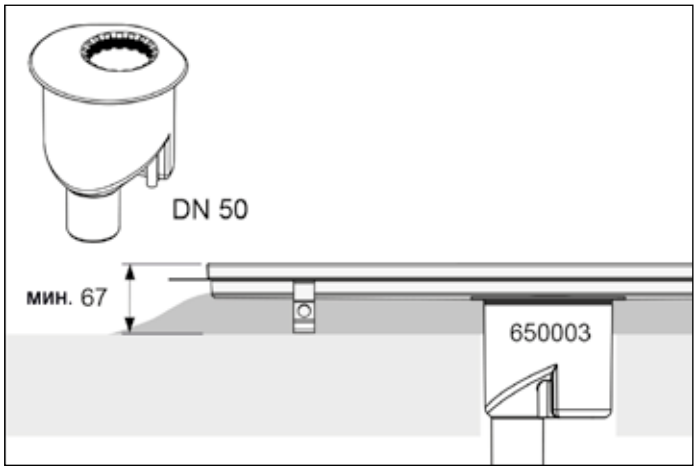

“Вертикальный” сифон

Для соединения с канализационным ПВХ-трубопроводом имеются следующие переходники:

Размеры	Артикул
DN 40/DN 40	3690000
DN 50/DN 40	3690001
DN 50/DN 50	3690002
DN 50/2"	669012

Seal System – сертифицированная композиционная гидроизоляция

Специальная концепция герметизации, используемая в дренажных каналах для душевой TECEdrainline, обеспечивает надежную и простую установку. Гидроизоляционная лента Seal System делает возможным долговечное и надежное соединение дренажного канала для душевой с композиционной гидроизоляцией.
Это испытано и сертифицировано независимым испытательным институтом. Подробная информация о Seal System находится в разделе «Планирование: Seal System – сертифицированная композиционная гидроизоляция» или на сайте .

Звукоизоляция и противопожарная защита

Используя звукоизоляционный мат Drainbase, можно добиться соответствия более жестким требованиям DIN 4109 и уровням звукоизоляции от I до III по методике VDI 4100. Предлагаемый звукоизоляционный мат имеет толщину всего 6 мм и он почти не деформируется под нагрузкой. Результаты испытаний, проведенных независимым институтом Фраунгофера общедоступны. Подробная информация о звукоизоляции находится в разделе «Планирование: Звукоизоляция». Противопожарное устройство TECE FireStop EI 120 обеспечивает огнестойкое перекрывание отверстия в потолке в течение 120 минут. При использовании этого противопожарного устройства с дренажным каналом для душевой TECEdrainline, вертикальный сифон с канализационным трубопроводом легко и просто подводится непосредственно через потолок и элементы пола, что полностью соответствует требованиями по противопожарной защите. Противопожарная манжета одобрена и допущена к применению согласно DIN EN 13501 (Европейский технический сертификат ETA-11/0437). Подробная информация находится в разделе «Планирование: Противопожарная защита».

Гигиена

Корпус канала TECEdrainline изготовлен из нержавеющей стали без каких-либо щелей, винтов и недоступных ребер. Поэтому волосы, остатки мыла и другая грязь на могут скапливаться внутри канала. Это означает, что его легко чистить, и он исключительно гигиеничен. Внутренние поверхности канала легко очищаются тканевой салфеткой. Для очистки погружной стакан просто вынимается. «Самоочищающийся» сифон можно промыть водой из душевой лейки. Поскольку TECEdrainline изготовлен из нержавеющей стали 1.4301 (304), запрещается пользоваться чистящими средствами, которые могут агрессивно воздействовать на материал.

Снимите панель, используя специальный инструмент для ее подъема

Очистите корпус канала — не используйте агрессивные чистящие средства

Если в канализационной трубе возникает засор, его удаляют вручную с помощью небольшого троса для прочистки труб (например, ROSPI 6 H+E PLUS, диаметром 6,4 мм, длиной 4,5 м, арт. 7.2090). При выполнении этой процедуры следует обратить внимание на метку внутри сифона указывающую на расположение выпускного патрубка.

Для очистки выньте погружной стакан

Сливную трубу прочищайте вручную с помощью небольшого троса для прочистки труб

Простая регулировка высоты

Монтажные опоры облегчают установку TECEdrainline. В каждой из них всего один винт для простого и быстрого регулирования высоты размещения Drainline, соответствующей уровню пола. Дополнительные удобства предоставляет фиксатор. Просто зафиксируйте опоры на двух скобах, прикрепленных к каналу, и установите канал в нужное положение. В комплект поставки включены звукопоглощающие элементы. Их вставляют между опорой и крепежным винтом.
Вместе с звукоизоляционным матом Drainbase они препятствуют образованию акустического мостика между полом и монтажной опорой.

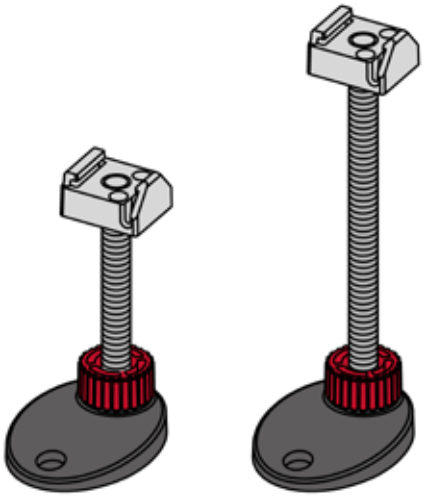

Монтажные опоры — короткая и длинная (соответствующие дренажной системе)

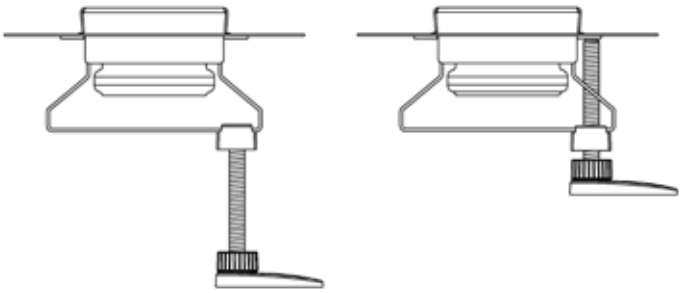

Регулировка высоты монтажных опор

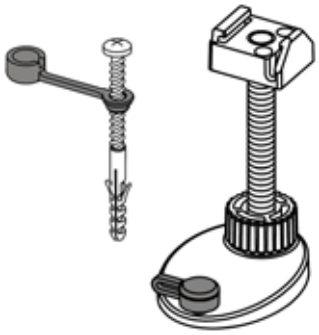

Звукопоглощающий элемент на монтажной опоре

Ассортимент и технические данные

Прямой канал для душевой

Дренажный канал для душевой TECEdrainline, прямой, с гидроизоляционной лентой Seal System

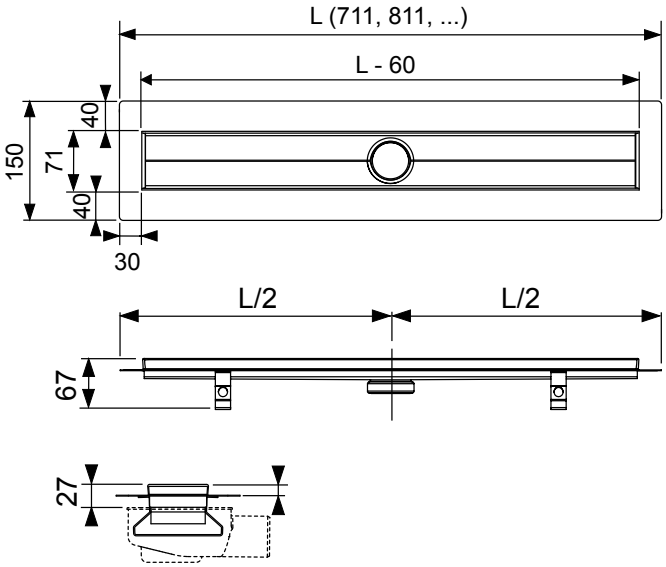

Корпус прямого канала для установки в стяжку, с фланцем и гидроизоляционной лентой Seal System*, создающей испытанное и сертифицированное соединение TECEdrainline с композиционным гидроизоляционным материалом.

Включает в себя:
Корпус основы с фланцем, материал — полированная нержавеющая сталь 1.4301 (304)

- Гидроизоляционную ленту Seal System* с покрытием для внедрения непосредственно на месте в жидкий или ленточный композиционный гидроизоляционный материал
- Соединительные элементы для монтажа в бетонной стяжке и присоединения дополнительных опор
- Детали для соединения с сифоном по центру канала
- Внутренний 3D-уклон для улучшения стока воды и эффекта самоочищения
- Гидроизоляцию

Отдельно заказываются: Декоративная решетка или основа для плиточной облицовки, сифон, монтажные опоры (опционально), звукоизоляционный мат Drainbase (опционально) для достижения уровня шума сантехнической системы, соответствующего DIN 4109, и уровня звукоизоляции (SSt) от I до III по стандарту VDI 4100.

Артикулг	Номинальная длина	Длина канала L с фланцами	Видимый размер после монтажа L – 60 мм
600700	700 мм	711 мм	651 мм
600800	800 мм	811 мм	751 мм
600900	900 мм	911 мм	851 мм
601000	1000 мм	1011 мм	951 мм
601200	1200 мм	1211 мм	1151 мм
601500	1500 мм	1511 мм	1451 мм

Ассортимент прямых каналов TECEdrainline

Прямой канал для пристенного монтажа

Основа TECEdrainline, прямой, с отгибом вверх и гидроизоляционной лентой Seal System*

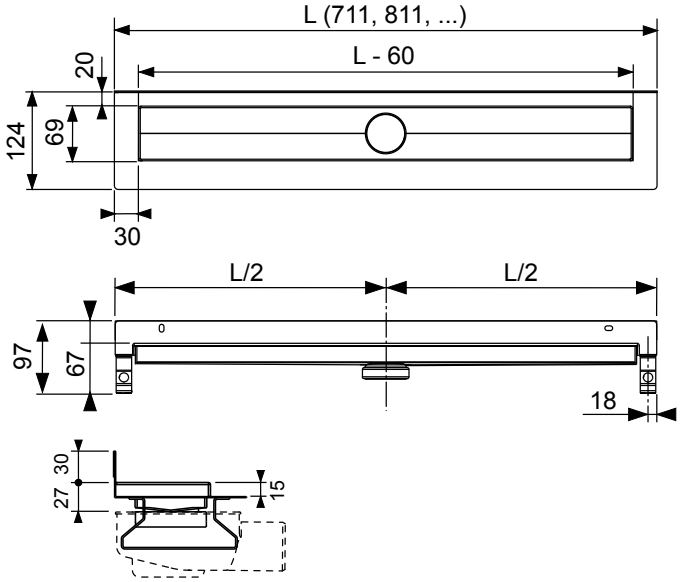

Прямой канал с отгибом вверх для установки в стяжку вплотную к стене, с фланцем и гидроизоляционной лентой Seal System*, создающей испытанное и сертифицированное соединение TECEdrainline с композиционным гидроизоляционным материалом.

* Информацию о Seal System можно найти в настоящей технической инструкции в разделе «Проектирование» и на сайте

Включает в себя:

- Корпус канала с фланцем, материал — полированная нержавеющая сталь 1.4301 (304)
- Гидроизоляционную ленту Seal System* с покрытием для внедрения непосредственно на месте в жидкий или ленточный композиционный гидроизоляционный материал
- Соединительные элементы для монтажа в бетонной стяжке и присоединения дополнительных опор
- Детали для соединения с сифоном по центру канала
- Внутренний 3D-уклон для улучшения стока воды и эффекта самоочищения
- Гидроизоляцию

Обратите внимание: Не совместим с сифоном «Максимальный».

Отдельно заказываются: декоративная решетка или основа для плиточной облицовки, сифон, монтажные опоры (опционально), звукоизоляционный мат Drainbase (опционально) для достижения уровня шума сантехнической системы, соответствующего DIN 4109, и уровня звукоизоляции (SSt) от I до III по стандарту VDI 4100.

Артикул	Номинальная длина	Длина канала L с фланцами	Видимый размер после монтажа L – 60 мм
600701	700 мм	711 мм	651 мм
600801	800 мм	811 мм	751 мм
600901	900 мм	911 мм	851 мм
601001	1,000 мм	1,011 мм	951 мм
601201	1,200 мм	1,211 мм	1,151 мм
601501	1,500 мм	1,511 мм	1,451 мм

Ассортимент канала TECEdrainline, прямого с отгибом вверх

Угловой канал для душевой

Угловой канал TECEdrainline с гидроизоляционной лентой Seal System*

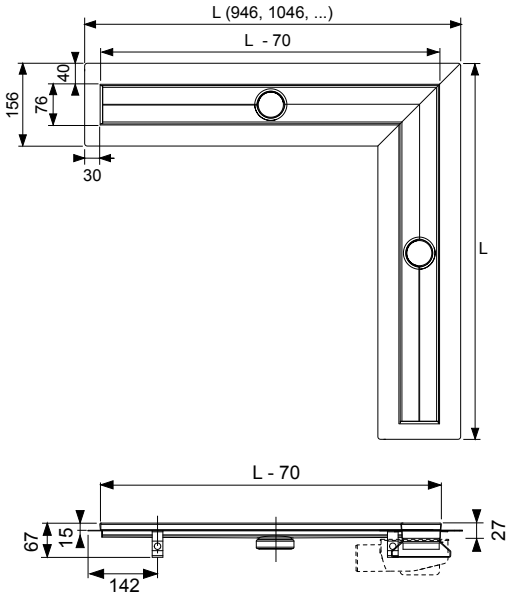

Канал для душевой с углом 90° для установки в стяжку, с фланцем и гидроизоляционной лентой Seal System*, создающей испытанное и сертифицированное соединение TECEdrainline с композиционным гидроизоляционным материалом.

Включает в себя:

- Корпус канала с фланцем, материал — полированная нержавеющая сталь 1.4301 (304)
- Гидроизоляционную ленту Seal System* с покрытием для внедрения непосредственно на месте в жидкий или ленточный композиционный гидроизоляционный материал
- Соединительные элементы для монтажа в бетонной стяжке и присоединения дополнительных опор
- Детали для соединения с двумя сифонами
- Внутренний 3D-уклон для улучшения стока воды и эффекта самоочищения
- Гидроизоляцию

Отдельно заказываются: Декоративная решетка или основа для плиточной облицовки, 2 сифона, 2 комплекта монтажных опор (опционально), звукоизоляционный мат Drainbase (опционально) для достижения уровня шума сантехнической системы, соответствующего DIN 4109, и уровня звукоизоляции (SSt) от I до III по стандарту VDI 4100.

Артикул	Номинальная длина	Длина канала L с фланцами	Видимый размер после монтажа L – 70 мм
610900	900 x 900 мм	944 x 944 мм	874 x 874 мм
611000	1000 x 1000 мм	1044 x 1044 мм	974 x 974 мм
611200	1200 x 1200 мм	1244 x 1244 мм	1174 x 1174 мм

Ассортимент угловых каналов TECEdrainline

* Информацию о Seal System можно найти в настоящей технической инструкции в разделе «Проектирование» и на сайте

Прямой канал для душевой для натурального камня

Прямой канал TECEdrainline для покрытия из натурального камня, с гидроизоляционной лентой Seal System* в комплекте с основой из нержавеющей стали.

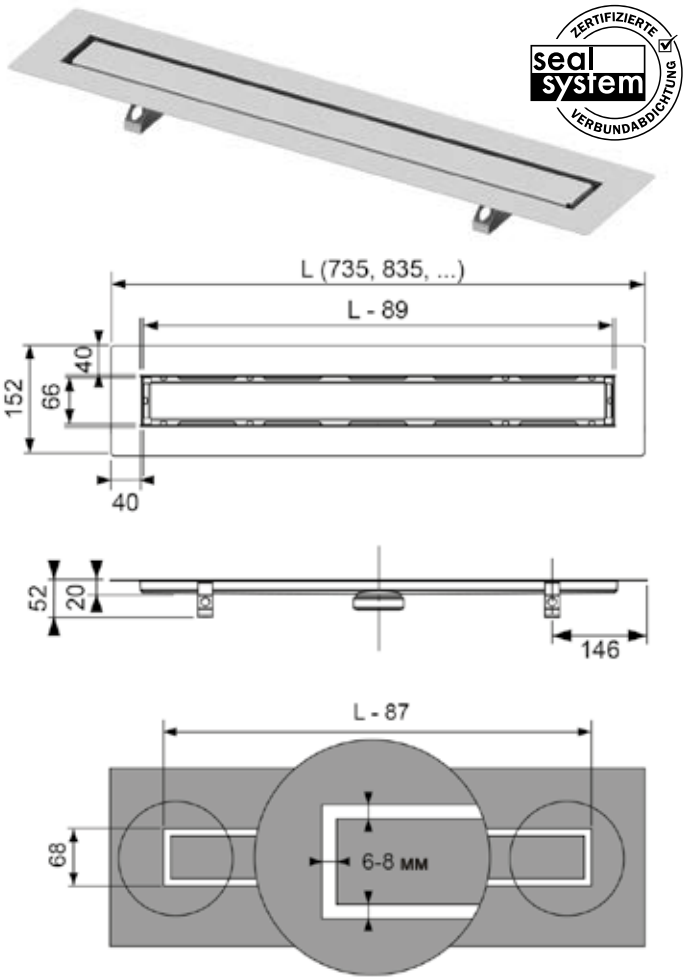

Корпус прямого канала и основа для камня для дренажного канала TECEdrainline для установки в стяжку и для создания непосредственно на объекте покрытия из больших керамических плиток/плит из натурального камня, с фланцем и гидроизоляционной лентой Seal System*, создающей испытанное и сертифицированное соединение TECEdrainline с композиционным гидроизоляционным материалом.

Включает в себя:
Корпус канала с фланцем, материал — полированная нержавеющая сталь 1.4301 (304)
• Гидроизоляционную ленту Seal System* с покрытием для внедрения непосредственно на месте в жидкий или ленточный композиционный гидроизоляционный материал

- Соединительные элементы для монтажа в бетонной стяжке и присоединения дополнительных опор
- Детали для соединения с сифоном по центру канала
- Внутренний 3D-уклон для улучшения стока воды и эффекта самоочищения
- Основа для камня из нержавеющей стали 1.4301 (304) — для вкладывания в корпус канала
- Гидроизоляцию

Установочные размеры (длина x ширина):
(L - 87 мм) x 68 мм
Ширина опоясывающей дренажной щели: 6–8 мм

Отдельно заказываются:
Сифон, монтажные опоры (опционально) и звукоизоляционный мат Drainbase (опционально) для достижения уровня шума сантехнической системы, соответствующего DIN 4109, и уровня звукоизоляции (SSt) от I до III по стандарту VDI 4100.

Обратите внимание: декоративная панель «steel II» изготавливается по требованиям заказчика (см. таблицу габаритных размеров для кастомизированного дренажного канала для покрытия из натурального камня);

все другие декоративные панели (для облицовки плиткой, стеклянные покрытия, декоративные решетки) не подходят.

Артикул	Номинальная длина	Длина канала L с фланцами	Видимый размер после монтажа L – 89 мм
650700	700 мм	735 мм	646 мм
650800	800 мм	835 мм	746 мм
650900	900 мм	935 мм	846 мм
651000	1000 мм	1035 мм	946 мм
651200	1200 мм	1235 мм	1146 мм
651500	1500 мм	1535 мм	1446 мм

* Длина основы для камня = L - 87

Ассортимент прямых каналов TECEdrainline для покрытия из натурального камня

* Информацию о Seal System можно найти в настоящей технической инструкции в разделе «Проектирование» и на сайте

Сифоны

«Сверхнизкий» сифон

«Сверхнизкий» сифон TECEdrainline, DN 40, боковой слив, 0,6 л/с**

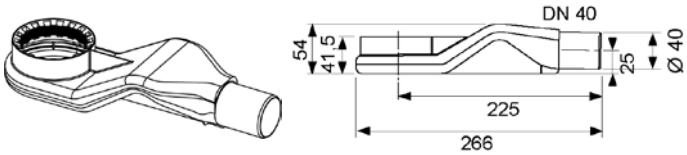

Сверхнизкий сифон для дренажного канала для душевой TECEdrainline, образующий с корпусом канала поворачиваемое соединение, с боковым соединением с канализационным трубопроводом DN 40, с извлекаемым из сифона погружным стаканом.

- Толщина пола от нижнего края сифона до верхнего края дренажного канала для душевой = 68,5 мм
- Пропускная способность дренажного канала для душевой с декоративной решеткой «basic» = 0,6 л/с
- Уменьшенная высоты столба воды в гидрозатворе = 30 мм

Артикул 650004

«Низкий» сифон

«Низкий» сифон TECEdrainline, DN 50, боковой слив, 0,8 л/с**

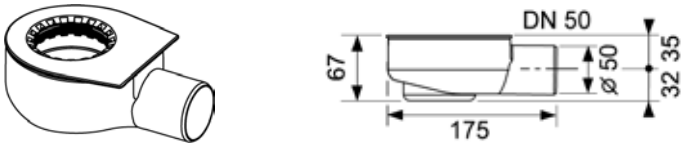

Низкий сифон для дренажного канала для душевой TECEdrainline, образующий с корпусом канала поворачиваемое соединение, с боковым соединением с канализационным трубопроводом DN 50, с извлекаемым из сифона погружным стаканом.

- Толщина пола от нижнего края сифона до верхнего края дренажного канала для душевой = 95 мм
- Пропускная способность дренажного канала для душевой с декоративной решеткой «basic» = 0,8 л/с
- Уменьшенная высоты столба воды в гидрозатворе = 25 мм

Артикул 650000

“Стандартный” сифон

«Стандартный» сифон TECEdrainline, DN 50, боковой слив, 0,8 л/с**

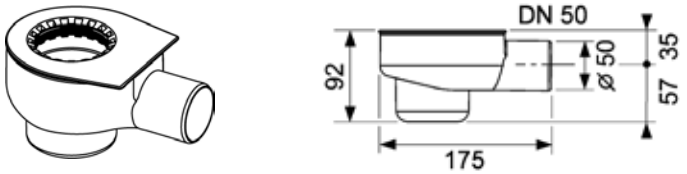

Стандартный сифон для дренажного канала для душевой TECEdrainline, образующий с корпусом канала поворачиваемое соединение, с боковым соединением с канализационным трубопроводом DN 50, с извлекаемым из сифона погружным стаканом.

- Толщина пола от нижнего края сифона до верхнего края дренажного канала для душевой = 120 мм
- Пропускная способность дренажного канала для душевой с декоративной решеткой «basic» = 0,9 л/с

Высоты столба воды в гидрозатворе = 50 мм в соответствии с DIN EN 1253.

Артикул 650001

«Максимальный» сифон

Сифон TECEdrainline «Макс.», DN 70, боковой слив, 1,2 л/с**

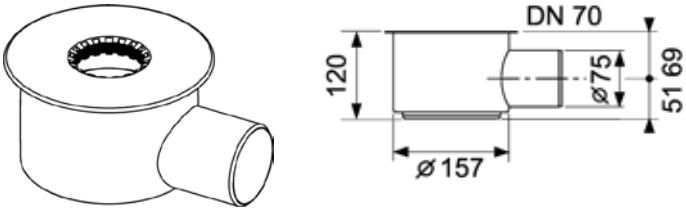

Большой сифон для дренажного канала для душевой TECEdrainline, образующий с корпусом канала поворачиваемое соединение, с боковым соединением с канализационным трубопроводом DN 70, с извлекаемым из сифона погружным стаканом.

- Толщина пола от нижнего края сифона до верхнего края дренажного канала для душевой = 148 мм
- Пропускная способность дренажного канала для душевой с декоративной решеткой «basic» = 1,4 л/с
- Высоты столба воды в гидрозатворе = 60 мм, в соответствии с DIN EN 1253 > 50 мм

Артикул 650002

«Вертикальный» сифон

«Вертикальный» сифон TECEdrainline, DN 50, 1,2 л/с**

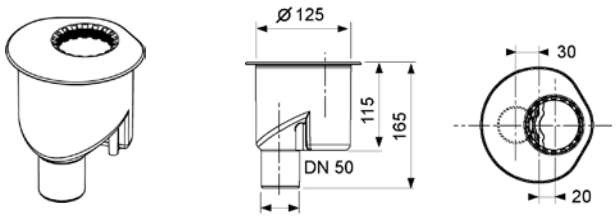

Вертикальный сифон для дренажного канала для душевой TECEdrainline, образующий с корпусом канала поворачиваемое соединение, с боковым соединением с канализационным трубопроводом DN 50, с извлекаемым из сифона погружным стаканом. Минимальная толщина пола от верхнего края дренажного канала для душевой до нижнего края опорных элементов = 65 мм

- Пропускная способность дренажного канала для

** Пропускная способность с основой “plate II“ для облицовки плиткой

душевой с декоративной решеткой «basic» = 1,3 л/с
- Высоты столба воды в гидрозатворе = 50 мм в соответствии с DIN EN 1253
- Необходимое отверстии в полу = 130 мм

Артикул 650003

Пропускная способность

Линейка TECEdrainline включает в себя пять сифонов для различных требований и особенностей строительной конструкции. Эти модели подходят ко всем дренажным каналам для душевой линейки TECEdrainline.
Пропускная способность дренажных систем TECEdrainline с разными панелями согласно DIN EN 1253-1:

Декоративная решетка	Сверх-низкий сифон 650004 (PP)	Низкий сифон 650000 (PP)	Стан-дартный сифон 650001 (PP)	Сифон «макс.» 650002 (PP)	Верти-кальный сифон 650003 (PP)
“basic” 600710/1	0,5 0,6	0,8 0,8	0,8 0,9	1,2 1,4	1,3 1,3
“lines” 600720/1	0,4 0,6	0,7 0,8	0,7 0,8	1,3 1,4	1,2 1,3
“drops” 600730/1	0,5 0,6	0,8 0,8	0,8 0,8	1,3 1,4	1,2 1,3
“royal” 600740/1	0,6 0,6	0,8 0,8	0,8 0,8	1,3 1,4	1,1 1,3
“quadratum” 600750/1	0,6 0,6	0,7 0,8	0,8 0,8	1,3 1,4	1,1 1,3
“organic” 600760/1	0,5 0,6	0,6 0,8	0,8 0,8	1,3 1,4	1,0 1,3
“steel II” 600782/3	0,5 0,6	0,7 0,8	0,7 0,8	1,2 1,3	1,3 1,3
“plate”, 600770	0,5 0,6	0,7 0,8	0,7 0,8	1,1 1,2	1,2 1,2

Пропускная способность дренажных систем TECEdrainline согласно о DIN EN 1253-1 в л/с со слоем воды над решеткой 10 мм (наивысшее значение) и 20 мм (наинизшее значение).

Декоративные панели и решетки, прямые

Декоративные решетки для дренажного канала для душевой TECEdrainline, изготовленные из полированной или шлифованной нержавеющей стали, вставляются в корпус канала. Класс нагрузки K3 — нагрузка при испытаниях 300 кг. Разнообразный дизайн.
Шлифованная версия дизайна «quadratum» также хорошо зарекомендовала себя в общественных зонах, где люди ходят босиком.
Эта решетка характеризуется наивысшим классом C противодействия скольжению по стандарту DIN 51097.

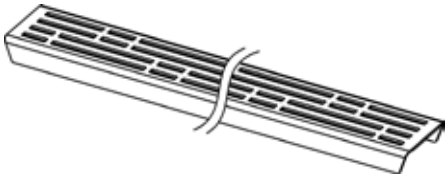

Декоративная решетка “basic”

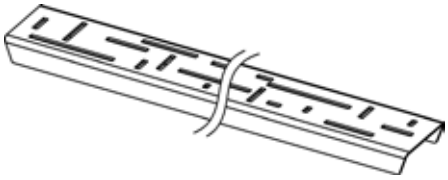

Декоративная решетка “lines”

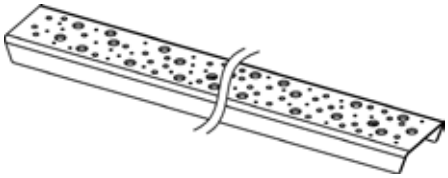

Декоративная решетка “drops”

Декоративная решетка “royal”

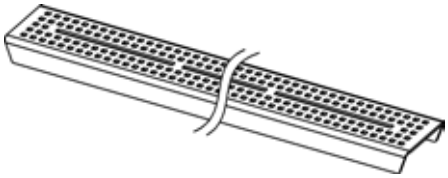

Декоративная решетка “quadratum”

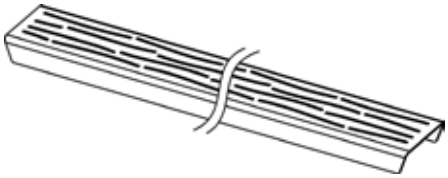

Декоративная решетка “organic”

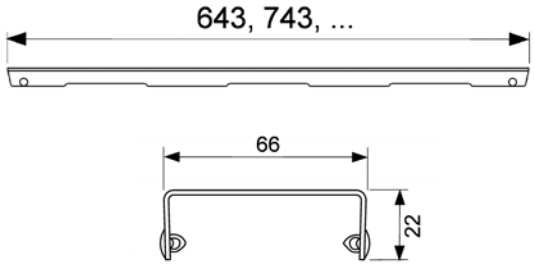

Размеры декоративной решетки

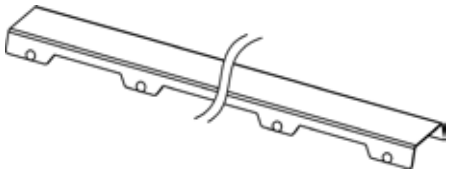

Декоративная панель “steel II”

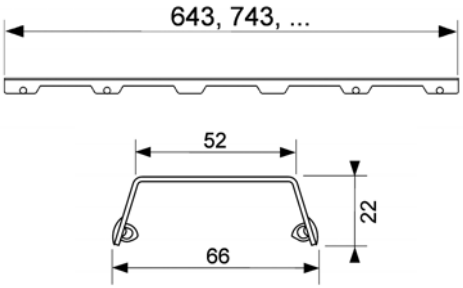

Размеры декоративной панели “steel II”

Стеклянная панель, прямая

Декоративная панель для дренажного канала для душевой TECEdrainline, изготовленная из нержавеющей стали и стекла, вставляется в корпус прямого канала. Максимальная нагрузка при испытаниях 300 кг согласно классу нагрузки K3, три варианта цвета (белый, зеленый, черный).

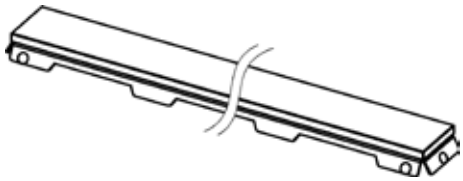

Стеклянная панель

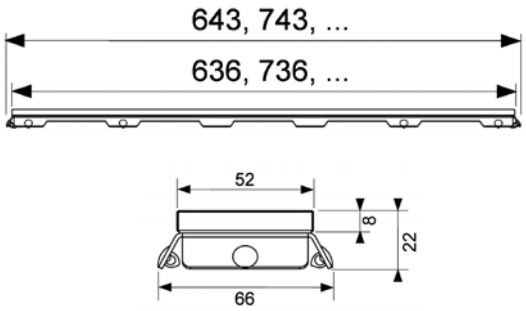

Размеры стеклянной панели

Основа для плитки, прямая

Основа для плитки дренажного канала для душевой TECEdrainline вставляется в корпус прямого канала. Она изготовлена из нержавеющей стали. Поверхность бортов, которая на виду, полирована. Максимальная нагрузка при испытаниях 300 кг согласно классу нагрузки K3. Служит для укладки плитки на эластичный клей (например, силиконовый или эпоксидный клей) непосредственно на месте.
Обратите внимание: клей должен быть пригоден для укладки керамической плитки.
Вариант дизайна = “plate” и “plate II”.

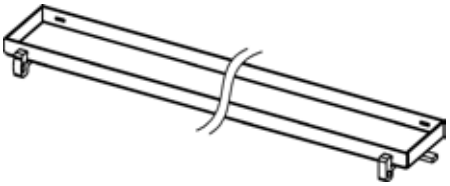

Основа “plate” для плитки

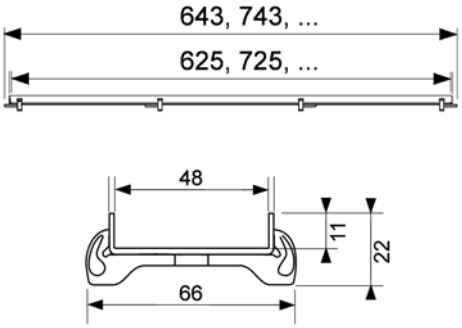

Размеры основы “plate” для облицовки плиткой

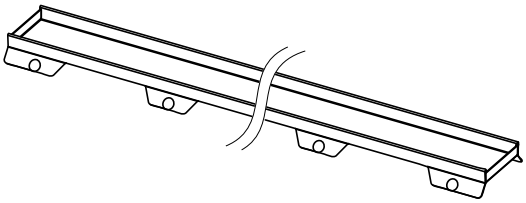

Основа “plate II” для облицовки плиткой

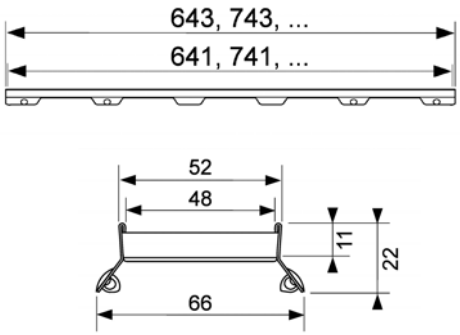

Размеры основы “plate II” для облицовки плиткой

Декоративные панели и решетки для угловых каналов

Декоративная решетка для углового канала для душевой TECEdrainline, изготовленная из полированной нержавеющей стали, вставляется в корпус канала. Класс нагрузки K3 — нагрузка при испытаниях 300 кг. Состоит из двух частей. Варианты дизайна — “basic” и “steel II”:

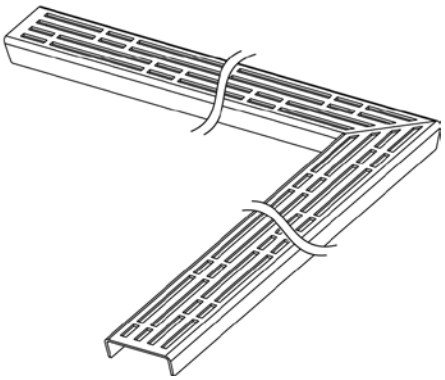

Декоративная решетка “basic”

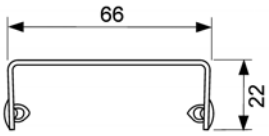

Размеры декоративной решетки “basic”

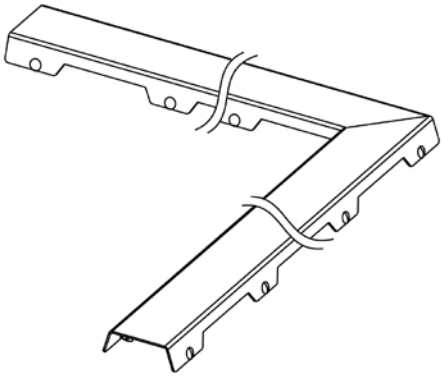

Декоративная панель “steel II”

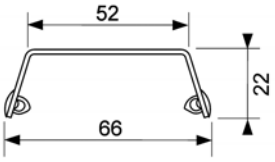

Размеры декоративной панели “steel II”

Угловой канал под облицовку плиткой

Основа под облицовку плиткой, состоящая из двух частей, для дренажного канала для душевой TECEdrainline вставляется в корпус прямого канала. Она состоит из двух частей, изготовленных из нержавеющей стали. Поверхность бортов, которая на виду, отполирована. Максимальная нагрузка при испытаниях 300 кг согласно классу нагрузки K3. Служит для укладки плитки на эластичный клей (например, силиконовый или эпоксидный) непосредственно на месте.

Обратите внимание: клей должен быть пригоден для укладки керамической плитки.
Вариант дизайна = “plate”:

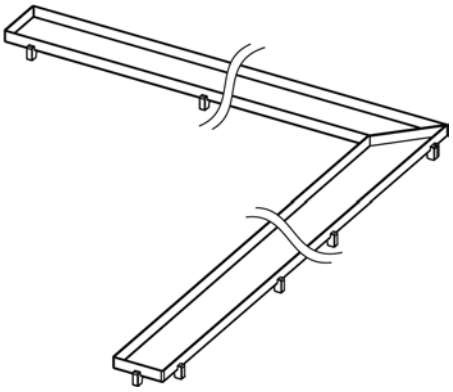

Основа “plate” для плитки

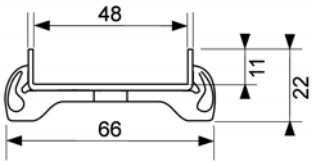

Размеры основы для плитки

Монтажные опоры

Монтажные опоры, присоединяемые к корпусу дренажного канала для душевой TECEdrainline, служат для простой регулировки высоты размещения корпуса канала и для фиксирования положения корпуса канала на этапе монтажа каркаса.
Диапазон регулировки от нижнего края опоры до верхнего края чистового пола:

- 92–139 мм (для «сверхнизкого», «низкого» и «стандартного» сифона)
- 137–184 мм (для сифона «максимального»)

Включает в себя:

- Четыре монтажные опоры со звукоизолирующими элементами
- Крепеж

Артикул 660003 (92–139 мм)
Артикул 660004 (137–184 мм)

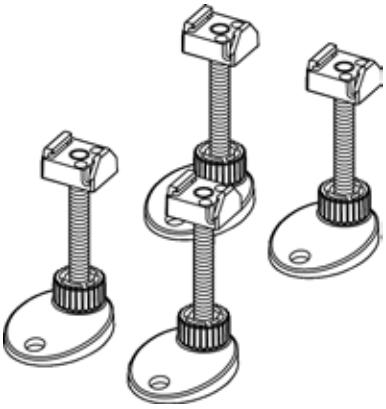

Монтажные опоры

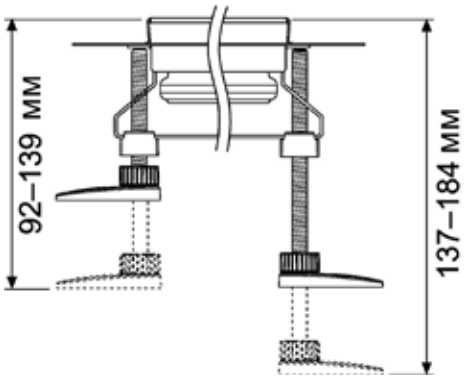

Диапазон регулировки высоты монтажными опорами: 660003 (левая) и 660004 (правая)

Противопожарное устройство

Противопожарное устройство TECEdrainline FireStop EI 120 DN 50

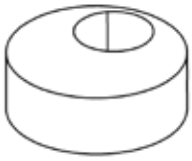

Противопожарное устройство

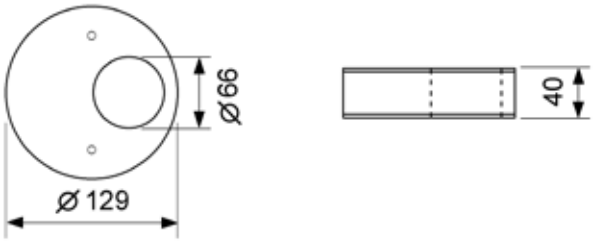

Размеры противопожарного устройства

Противопожарное устройство для монтажа непосредственно на вертикальный сифон TECEdrainline DN 50. Обеспечивает огнестойкое перекрывание отверстия в бетонном перекрытии со стороны потолка в течение 120 минут. Класс огнестойкости EI 120 согласно DIN EN 13501.

- В состав устройства входят: противопожарная манжета, 2 винта с крестообразным шлицем, шильдик, труба PP-HT из высокотемпературного полипропилена, соответствующая DIN EN 1451
- Необходимое отверстии в полу: диаметр 130 мм (минимальный диаметр = 129 мм, максимальный диаметр = 133 мм)
- Область применения: Бетонные перекрытия толщиной от 150 до 325 мм
- Нет необходимости в заполнении щелей цементным раствором или шпаклевкой
- Совместимо с каналами TECEdrainline и панелями
- **Европейский технический сертификат (ETA-11/0437)**

Артикул 660006

Решетка для волос

Решетка для волос TECEdrainline

Решетка для волос

Для установки на погружном стакане корпуса канала TECEdrainline. Изготовлена из нержавеющей стали. Регулярно вынимайте решетку для волос и удаляйте волосы.
Артикул 660005

Звукоизоляционный мат

Звукоизоляционный мат Drainbase для TECEdrainline, TECEdrainprofile и TECEdrainpoint S

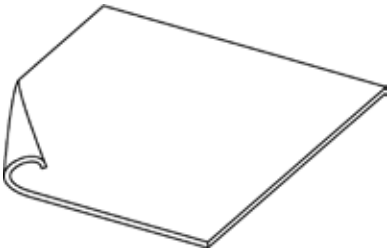

Звукоизоляционный мат Drainbase

Звукоизоляционный мат для размещения под плавающей стяжкой в душевой зоне без порогов и бортиков или по всей ванной комнате.

Для уменьшения шума от сантехнического оборудования и усиления поглощения ударного шума в реконструируемых и новых зданиях.
Уровень шума сантехнической системы при типовом устройстве душевой: 22 дБ(А) с TECEdrainline.
Изготовлен из повторно используемого резинового гранулята, связанного полиуретановым эластомером.
Соответствует требованиям по звукоизоляции стандарта DIN 4109, а также более жестким требованиям по звукоизоляции VDI 4100 (протокол от Института строительной физики Фраунгофера предоставляется по запросу).

- Формы поставки: 1,25 м x 1,25 м x 6 мм и 8,0 м x 1,25 м x 6 мм (рулон, прибл. 50 кг)
- Индекс снижения уровня ударного шума: ΔLw = 20 дБ(А) (со стяжкой 50 мм)
- Класс огнестойкости: B2 (DIN 4102)
- Сопротивление теплопередаче: 0,05 ($м^2K$)/Вт
- Сопротивление теплопередаче: 0,05 ($м^2K$)/Вт

Артикул 660001 и 660002

Стакан с мембраной, для сифонов TECEdrainline

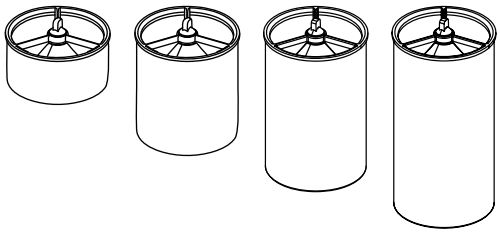

Пластиковый погружной стакан с внутренней мембранной, предотвращающий испарение и препятствующий проникновению запахов и паразитов (двухступенчатую защиту создают гидрозатвор и мембрана)
Артикул 660015 (для «сверхнизкого» сифона)
Артикул 660016 (для «низкого» сифона)
Артикул 660017 (для сифона «максимального» и «вертикального» сифона)
Артикул 660018 (для «стандартного» сифона)

Гидроизоляционная лента Seal System для TECEdrainline

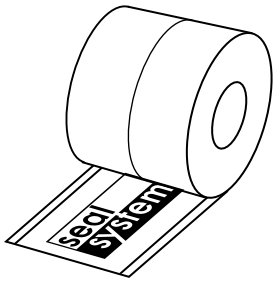

Самоклеящаяся бутилкаучуковая гидроизоляционная лента с покрытием для гидроизоляции дренажных каналов для душевых TECEdrainline. Для приклеивания непосредственно на объекте к фланцу канала для душевой, сделанного из нержавеющей стали.
С покрытием для внедрения в жидкий или ленточный композиционный гидроизоляционный материал.
Ширина: 100 мм, длина рулона: 3,9 м
Артикул 660019

Инструкция по установке

Ниже показана установка различных каналов для душевых с горизонтальным сифоном. Особенности установки с вертикальным или сверхнизким сифоном смотрите в соответствующих иструкциях по монтажу этих сифонов.

Инструкция по установке прямого дренажного канала для душевой

При установке TECEdrainline этапы работ могут различаться в зависимости от расположения канала. Технологии установки на отдалении от стены (A) и вблизи стены (B) различаются.

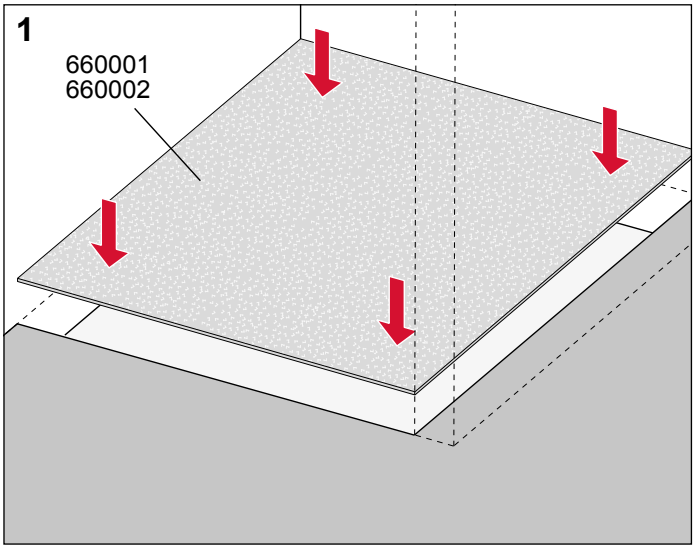

Опционально: Отрежьте нужный кусок звукоизолирующего мата и поместите его так, чтобы он покрывал всю поверхность душевой зоны.

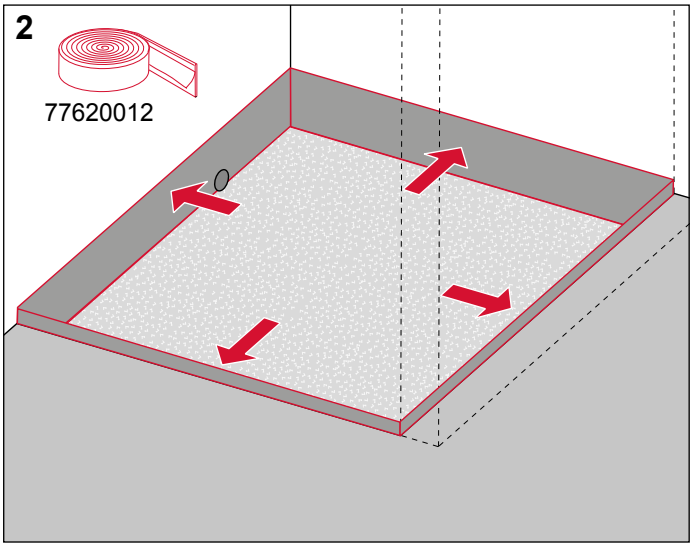

Добавьте со всех сторон изолирующую ленту для торца.

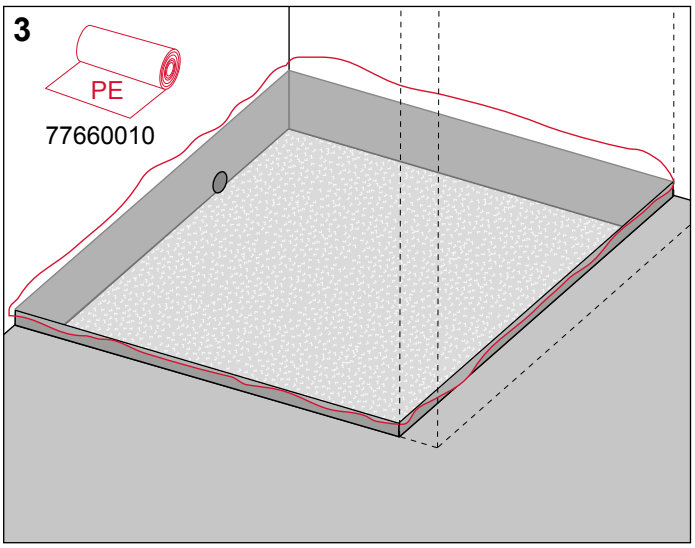

Уложите лист ПЭ.

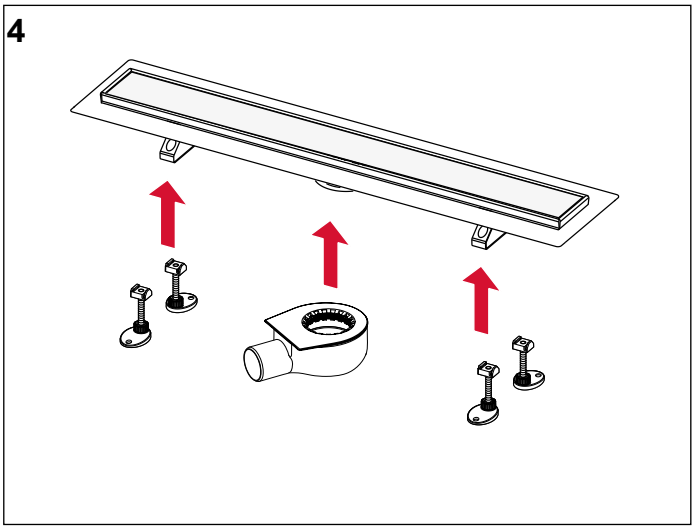

Вставьте сифон и, если необходимо, монтажные опоры.

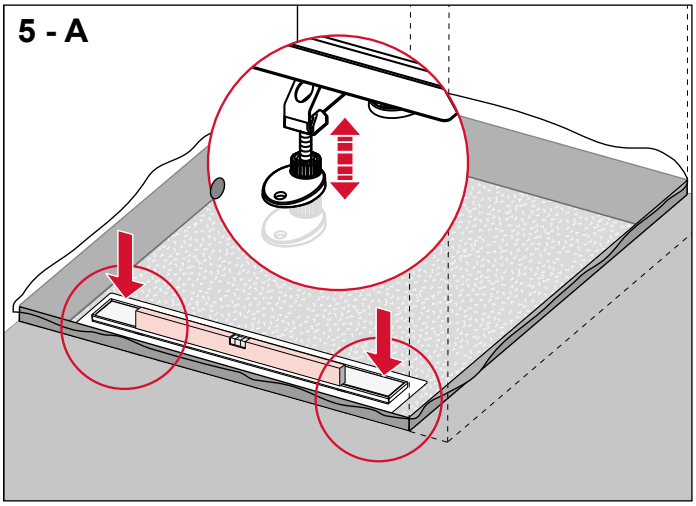

(A = размещение на отдалении от стены)
Для того чтобы выставить канал для душевой в горизонтальное положение, используйте регулируемые монтажные опоры. Если необходимо, заполните раствором пустоту под корпусом сифона, чтобы у него была опора.

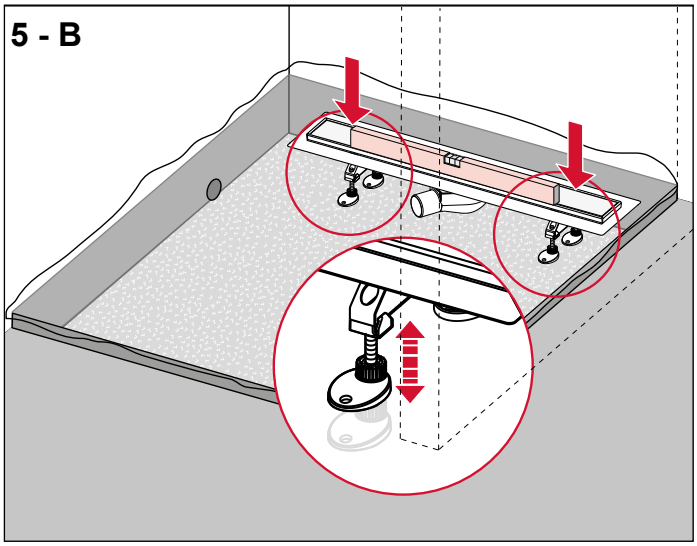

(B = размещение вблизи стены)
Для того чтобы поднять канал для душевой на необходимую высоту и выставить его в горизонтальное положение, используйте регулируемые монтажные опоры. Если необходимо, заполните раствором пустоту под корпусом сифона, чтобы у него была опора.

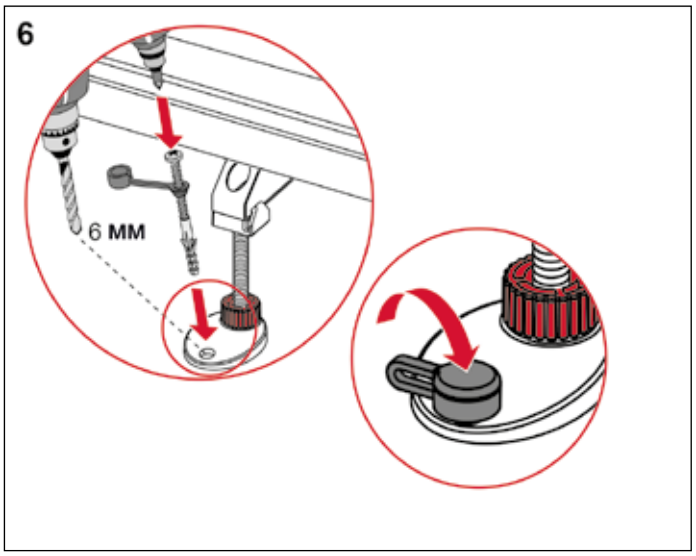

Прикрепите монтажные опоры и надвиньте звукоизолирующие колпачки на головки винтов.

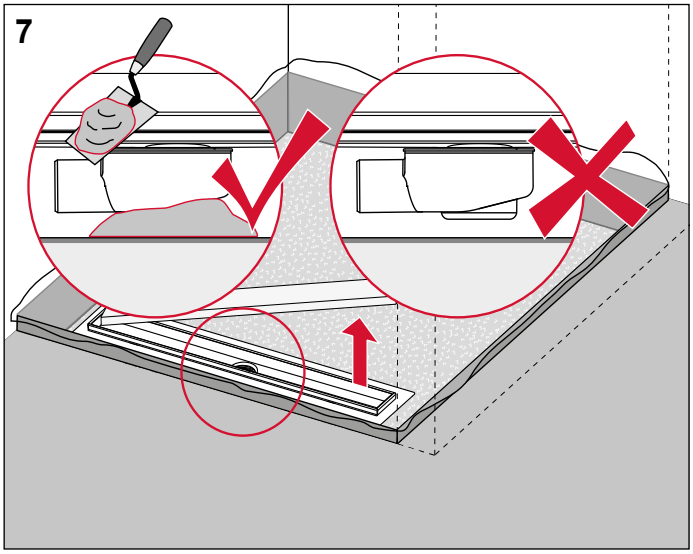

Заполните раствором пустоту под корпусом сифона, если он не лежит на прочном основании. Удалите защитную крышку и вставьте погружной стакан до упора.

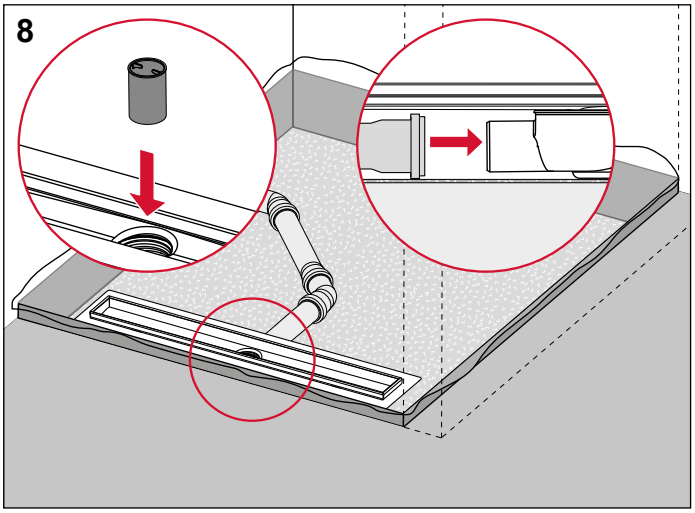

Присоедините канализационный трубопровод к выходу сифона.

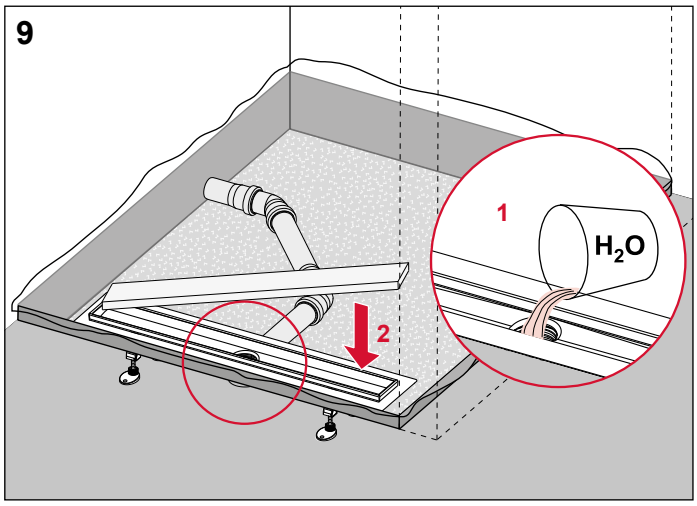

Убедитесь в отсутствии протечек и верните на место защитную крышку.

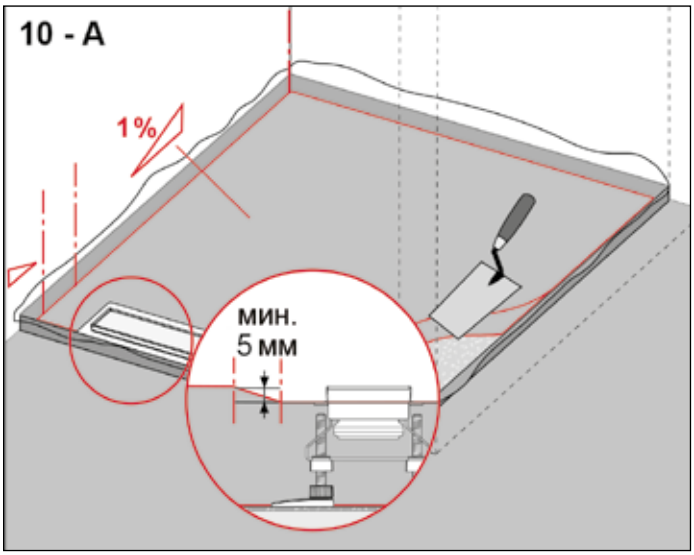

(A = размещение на отдалении от стены)
Залейте стяжку, чтобы она полностью охватывала канал до уровня фланца. Убедитесь, что не остались полости. Сделайте уклон 1%. При размещении на отдалении от стены сделайте обратный уклон с перепадом высот по крайней мере 5 мм.

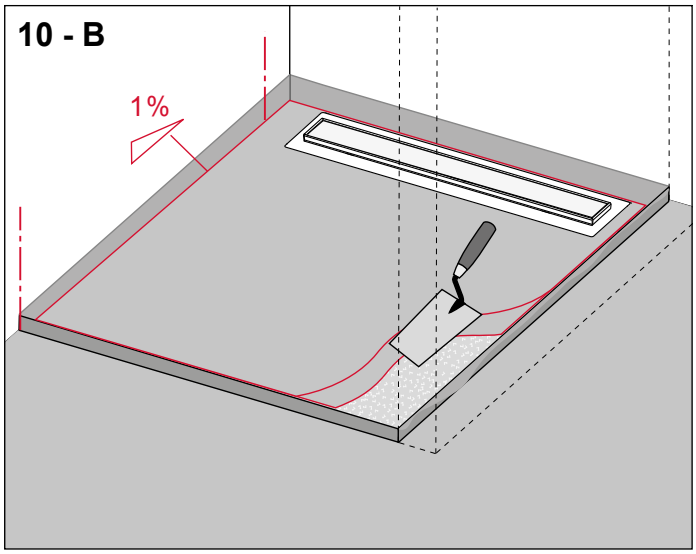

(B = размещение вблизи стены)
Сделайте стяжку, чтобы она полностью охватывала канал до уровня фланца. Убедитесь в отсутствии полостей. Сделайте уклон 1%.

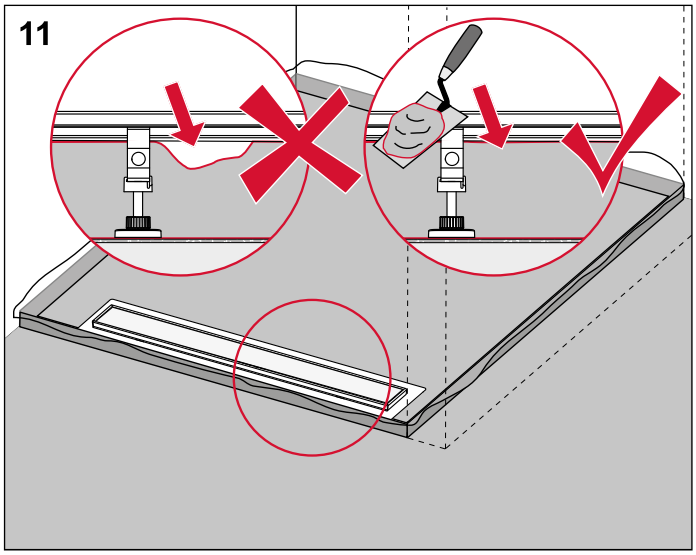

Убедитесь в отсутствии полостей между стяжкой и каналом или сифоном.

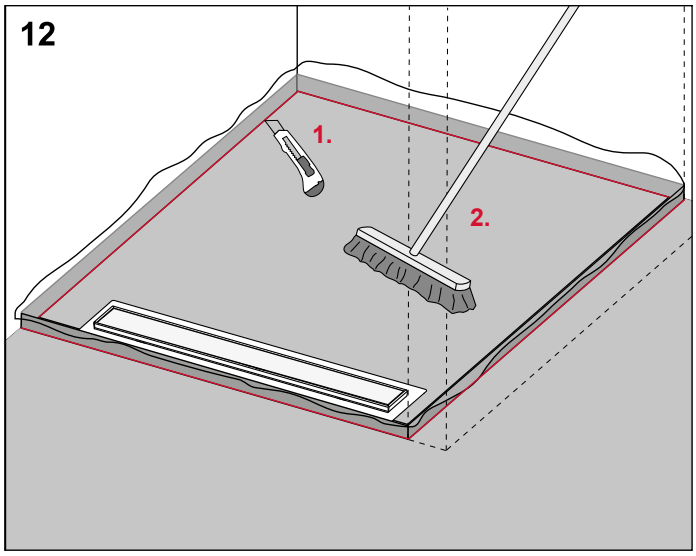

Удалите изолирующую ленту для торца и ПЭ-лист, выступающие над стяжкой. Очистите поверхность стяжки.

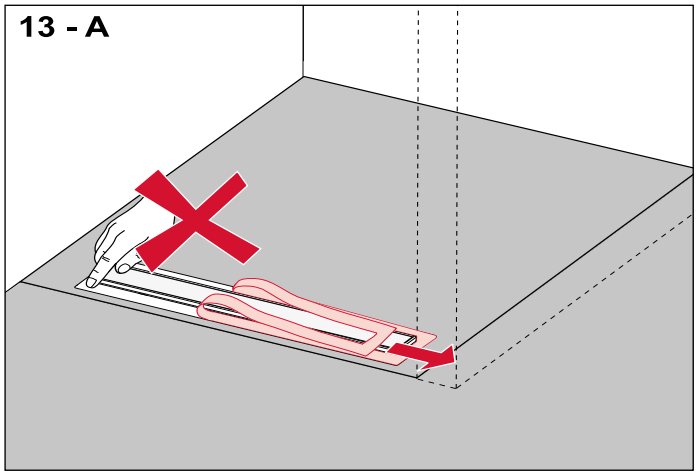

Полностью удалите защитную пленку с фланца канала. Не прикасайтесь после этого к фланцу канала и не загрязняйте его.

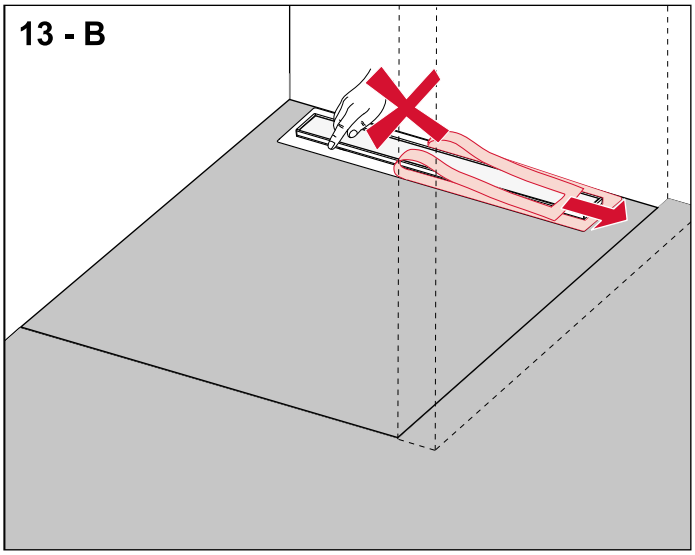

Полностью удалите защитную пленку с фланца канала. Не прикасайтесь после этого к фланцу канала и не загрязняйте его.

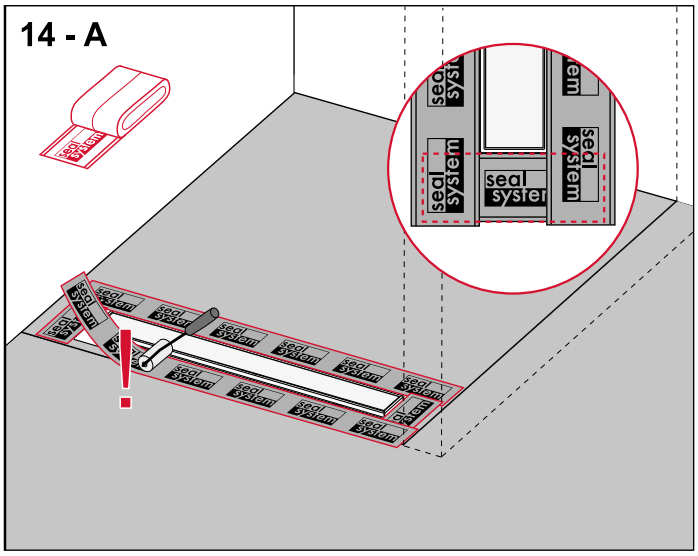

Отрежьте от рулона гидроизоляционную ленту Seal System нужной длины, удалите защитную пленку и уложите ленту внахлест, как показано на рисунке, поверх стяжки и фланца канала. Затем, прикатывая валиком, приклейте ее. Проследите, чтобы под лентой не было воздушных пузырей.

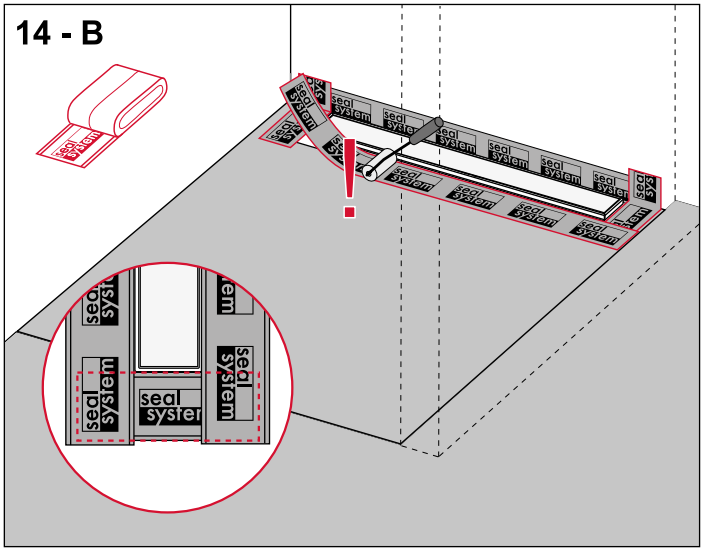

Отрежьте от рулона гидроизоляционную ленту Seal System нужной длины, удалите защитную пленку и уложите ленту внахлест, как показано на рисунке, поверх стяжки и фланца канала. Затем, прикатывая валиком, приклейте ее. Проследите, чтобы под лентой не было воздушных пузырей.

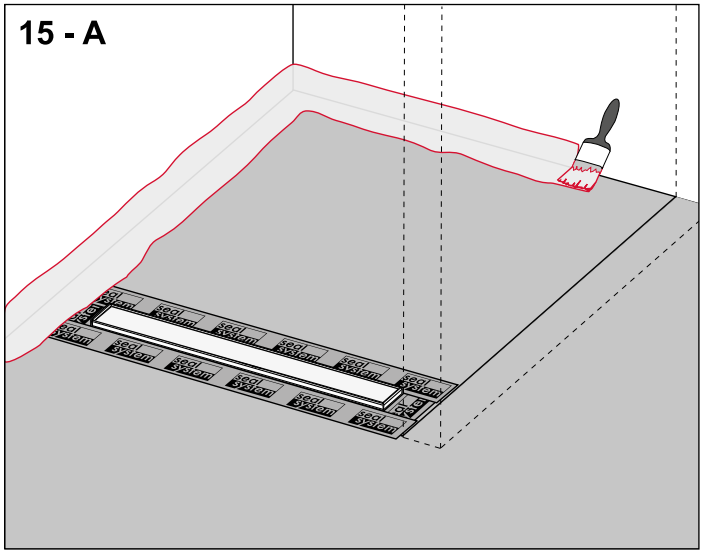

Нанесите слой композиционного гидроизоляционного материала на стык стены со стяжкой. При создании гидроизоляции (рисунки с 15-A по 22) следуйте указаниям производителя композиционного материала.

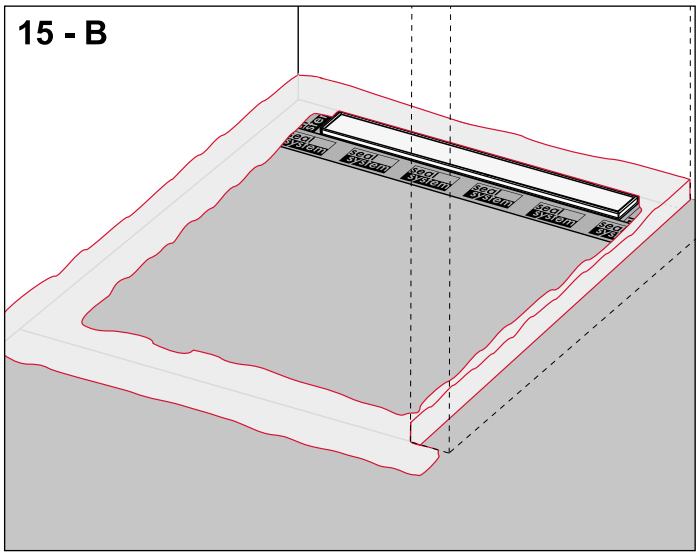

Нанесите слой композиционного гидроизоляционного материала на стык стены со стяжкой. При создании гидроизоляции (рисунки с 15-B по 22) следуйте указаниям производителя композиционного материала.

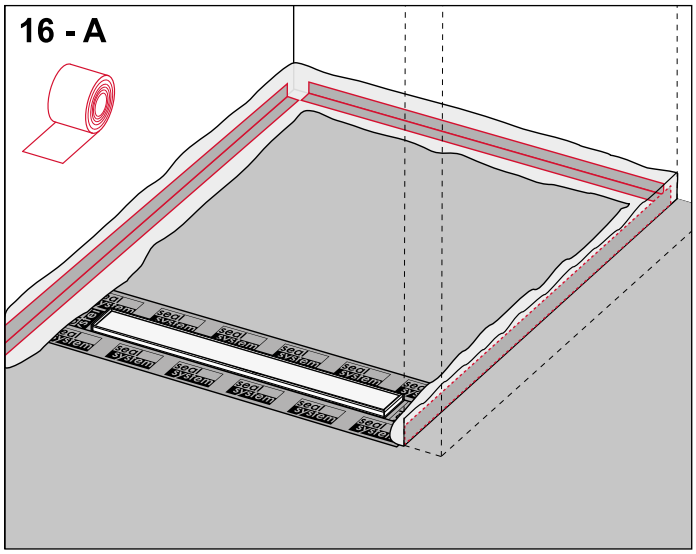

Согните гидроизоляционную ленту и проложите ее по стыку в свеженанесенный композиционный гидроизоляционный материал. Проследите, чтобы под лентой не было воздушных пузырей.

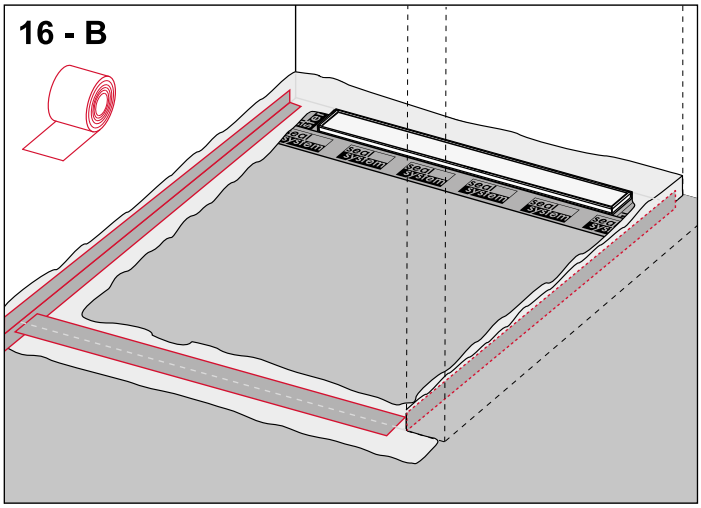

Согните гидроизоляционную ленту и проложите ее по стыку в свеженанесенный композиционный гидроизоляционный материал. Проследите, чтобы под лентой не было воздушных пузырей.

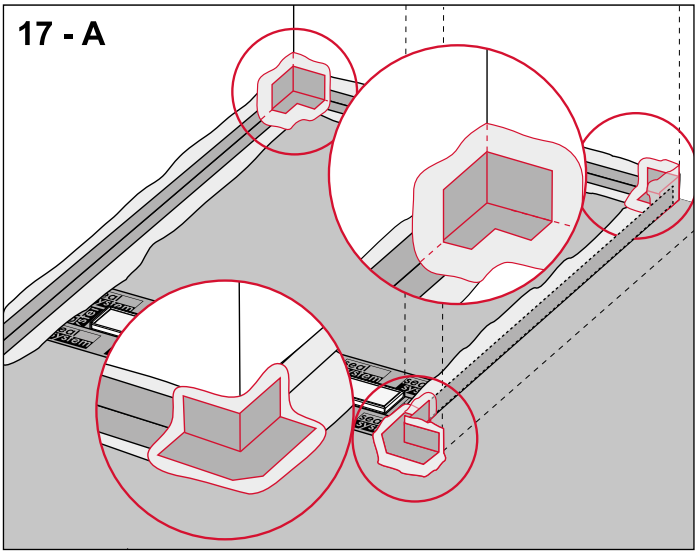

Согните угловые уплотнения и уложите их в углы на слой композиционного гидроизоляционного материала. Проследите, чтобы под ними не было воздушных пузырей.

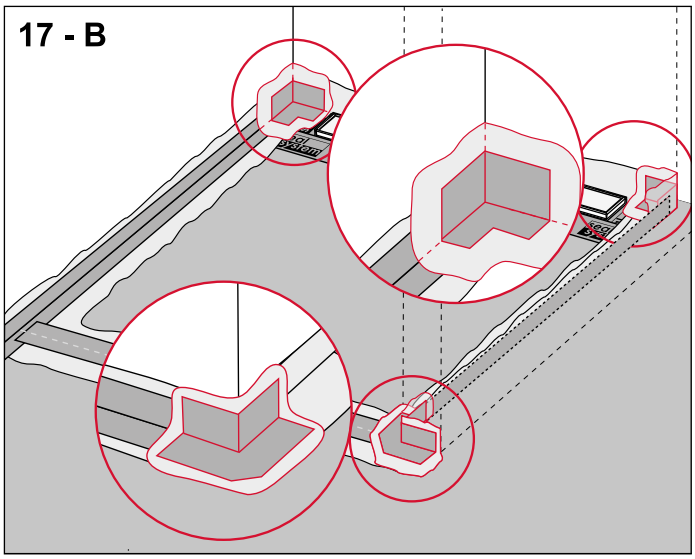

Согните угловые уплотнения и уложите их в углы на слой композиционного гидроизоляционного материала. Проследите, чтобы под ними не было воздушных пузырей.

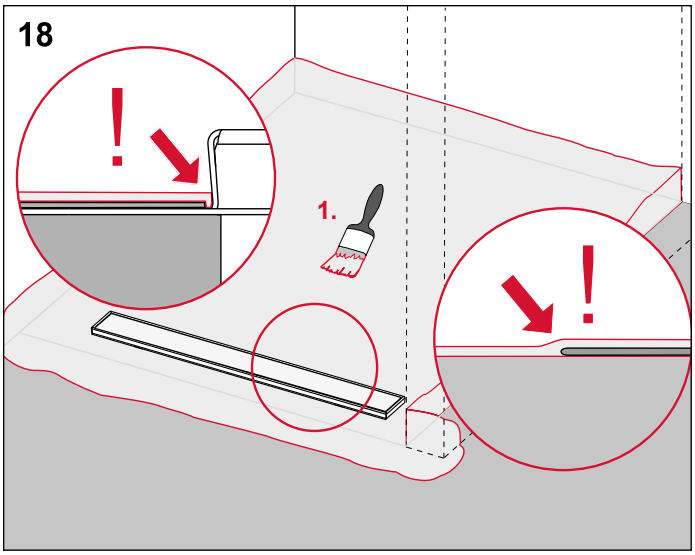

Нанесите по всей площади, не допуская пропусков, первый слой композиционной гидроизоляции. Полностью укройте ею гидроизоляционную ленту Seal System.

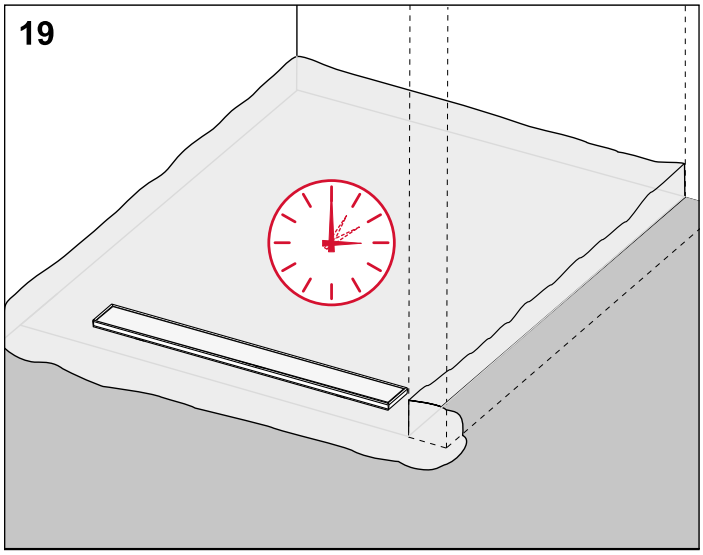

Соблюдая предписанное время высыхания, дождитесь отверждения композиционной гидроизоляции.

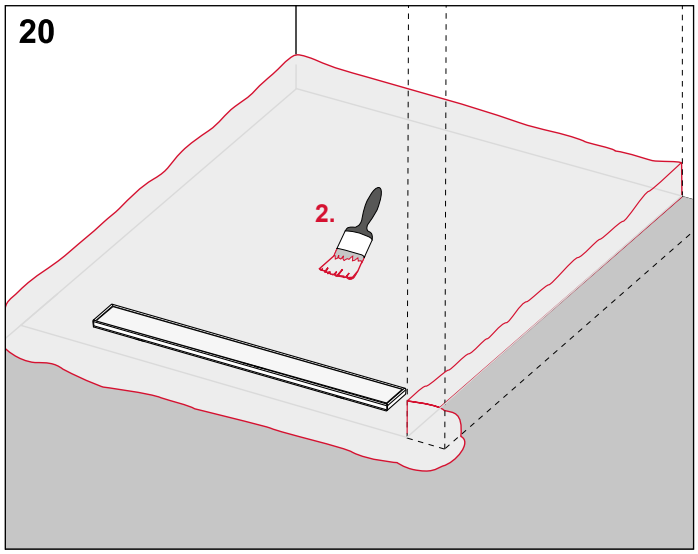

Нанесите по всей площади, не допуская пропусков, второй слой композиционной гидроизоляции.

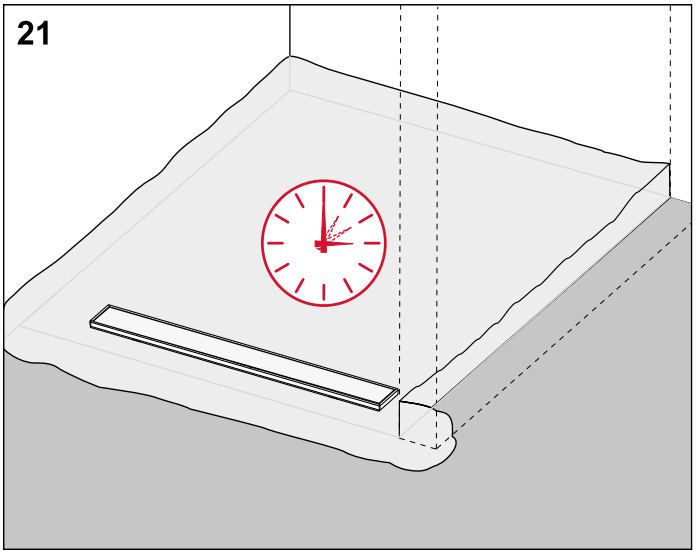

Соблюдая предписанное время высыхания, дождитесь отверждения композиционной гидроизоляции.

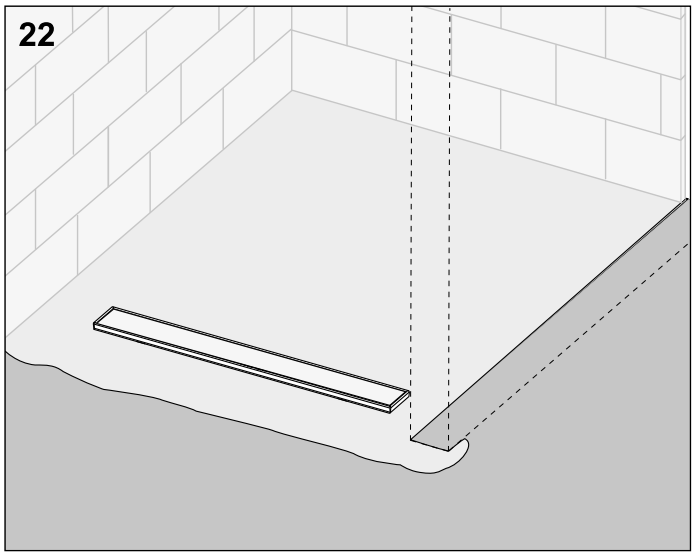

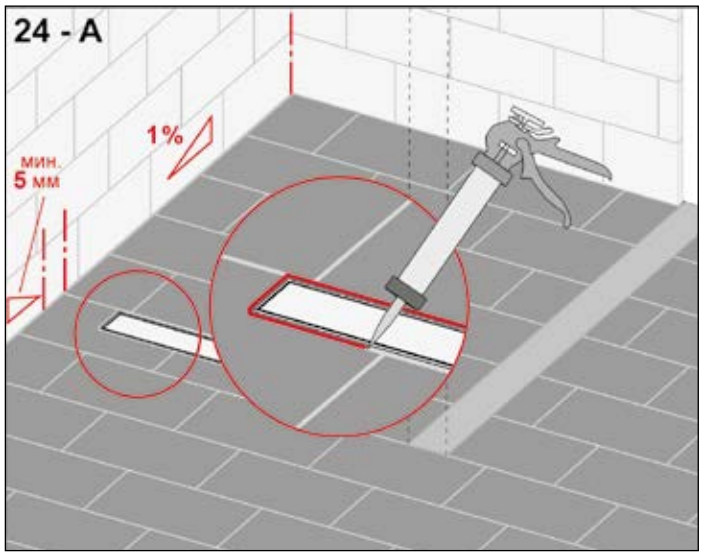

Если необходимо, соблюдая инструкцию производителя, нанесите композиционную гидроизоляцию также на стену.

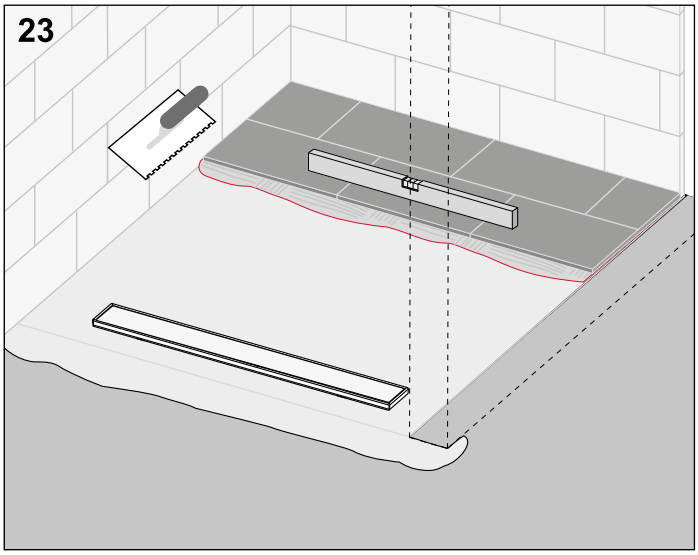

Нанесите клей и уложите плитку или натуральный камень. Соблюдайте необходимый 1% уклон к каналу.

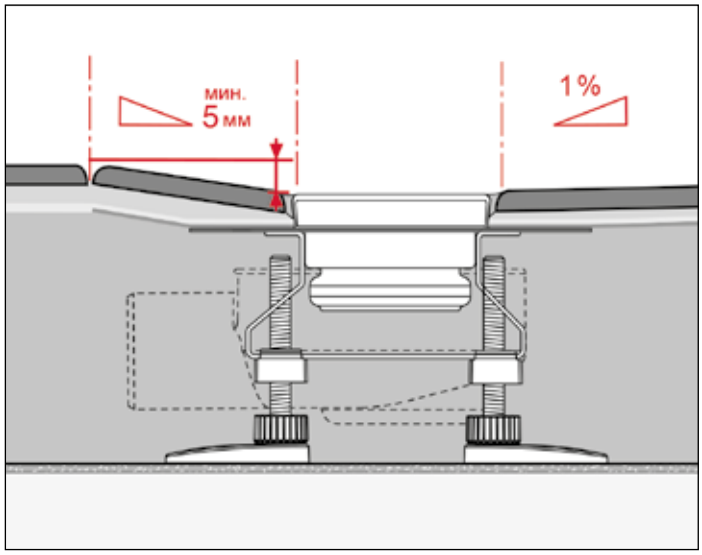

(A = размещение на отдалении от стены)
Герметизируйте постоянно эластичным материалом стык между каналом из нержавеющей стали и плитками или натуральным камнем. Проверьте уклон и обратный уклон.

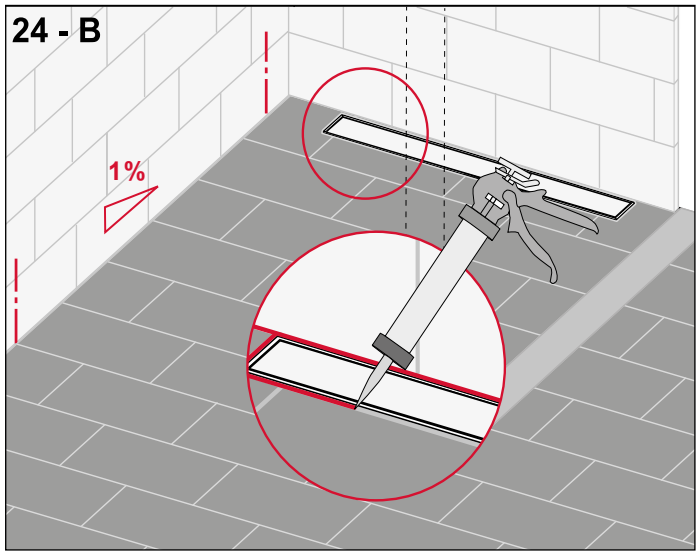

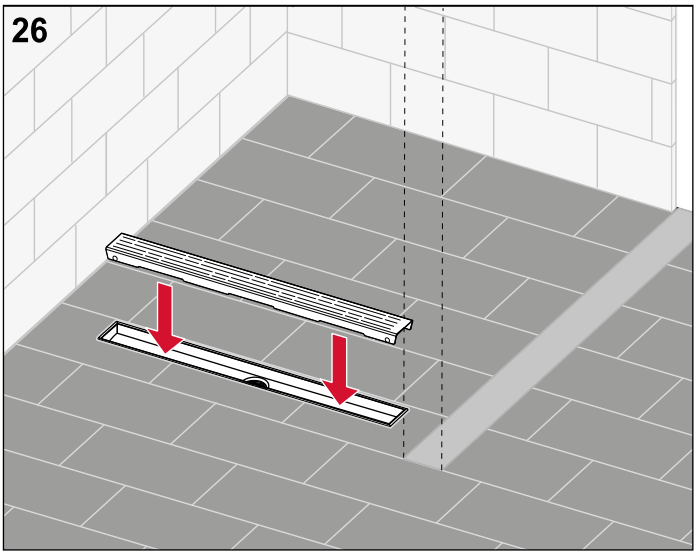

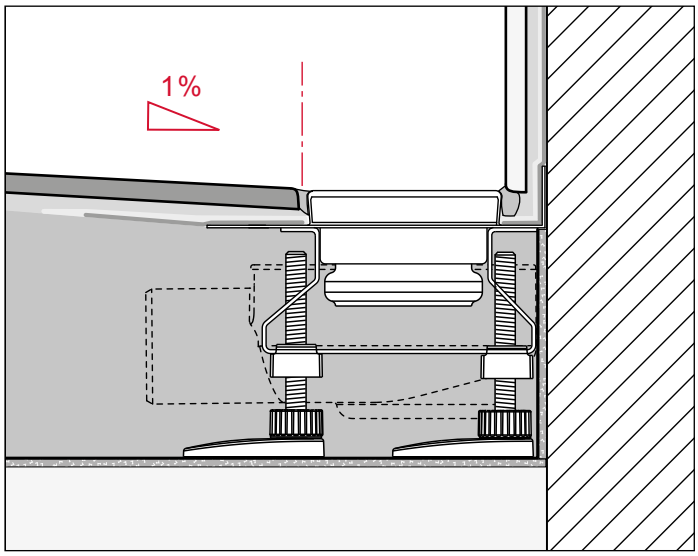

Вставьте декоративную панель канала. Уложите панель в дренажном канале для душевой на одном уровне с поверхностью пола.

(B = размещение вблизи стены)
Герметизируйте постоянно эластичным материалом стык между каналом из нержавеющей стали и плитками или натуральным камнем, проверьте уклон.

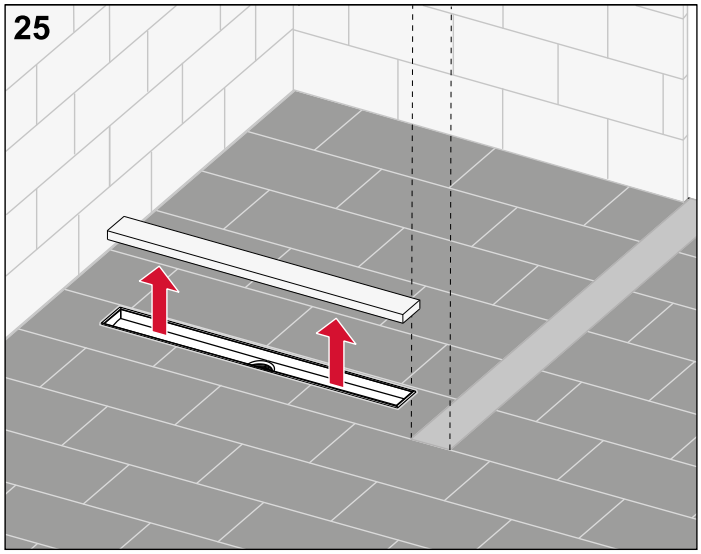

Удалите защитное покрытие и очистите канал.

Инструкция по установке дренажного канала пристенного монтажа

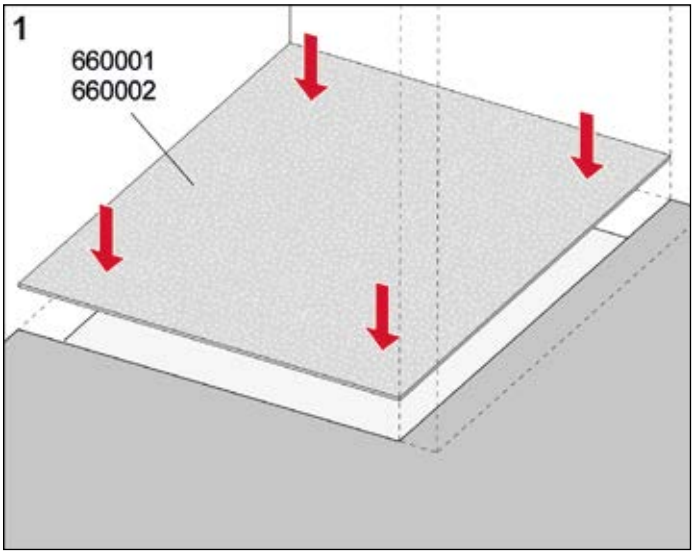

Опционально: Отрежьте нужный кусок звукоизолирующего мата и поместите его так, чтобы он покрывал всю поверхность душевой зоны.

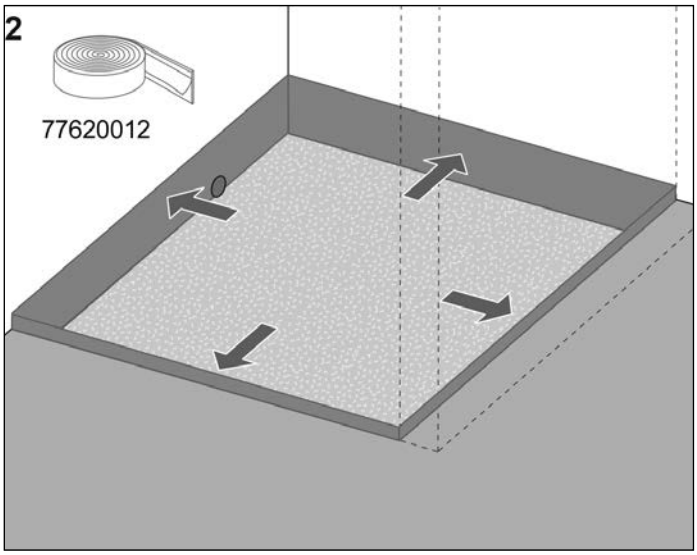

Добавьте со всех сторон изолирующую ленту для торца.

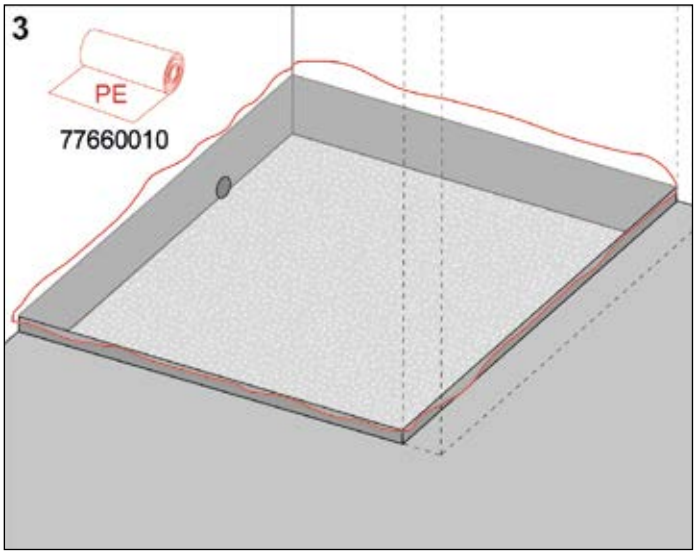

Уложите лист ПЭ.

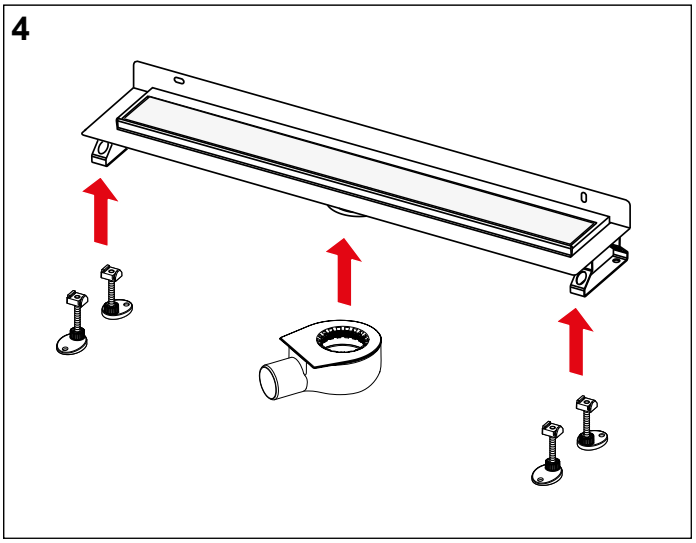

Вставьте сифон и, если необходимо, монтажные опоры.

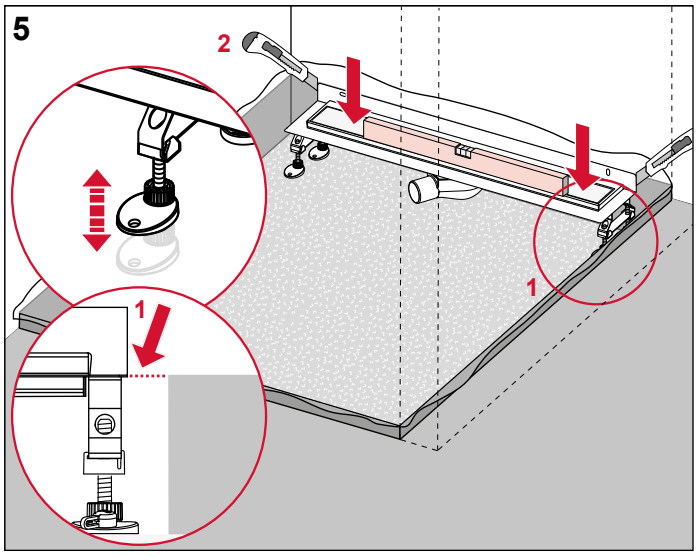

С помощью регулируемых монтажных опор поднимите канал на требуемую высоту и выровняйте его по горизонтали. Если необходимо, заполните раствором пустоту под корпусом сифона.

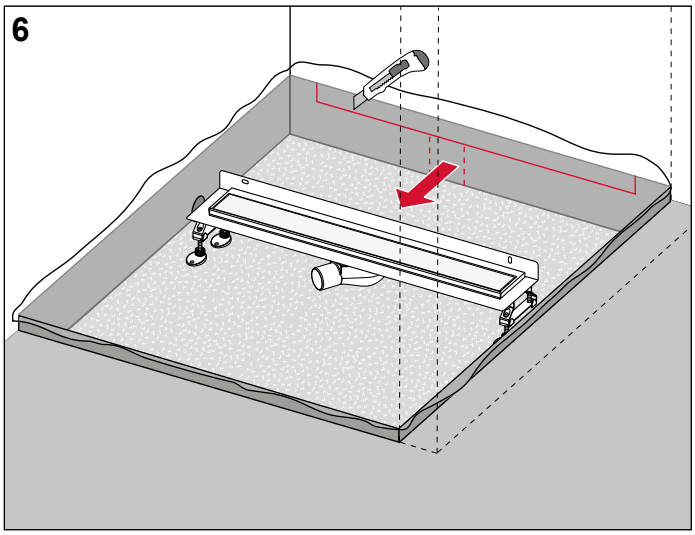

Удалите изолирующую ленту для торца, выступающую над горизонтальным фланцем канала.

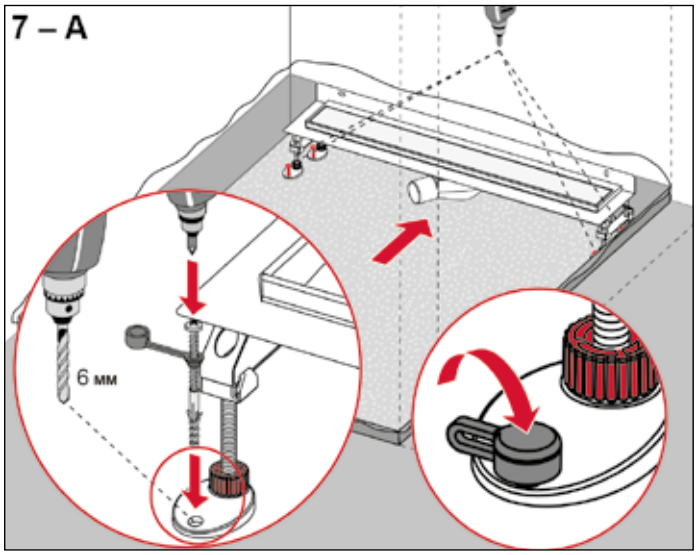

Разместите канал у стены. Затем либо закрепите монтажные опоры, как здесь показано, и надвиньте звукоизолирующие колпачки на головки винтов, либо ...

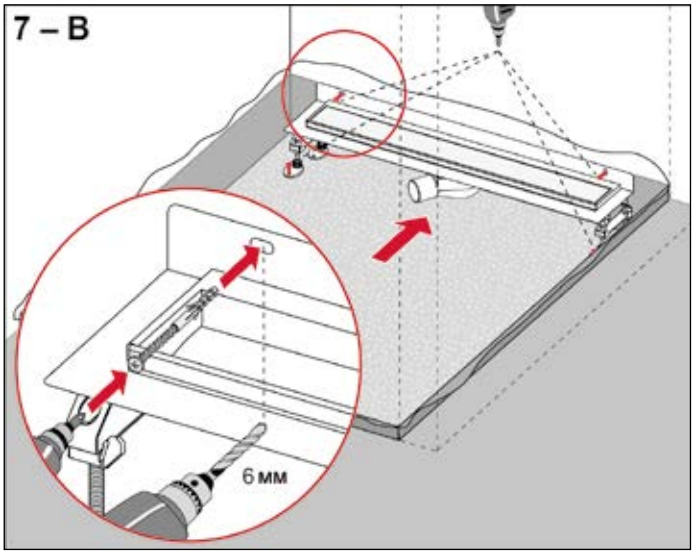

... Прикрепите канал к стене. После того как стяжка затвердеет, удалите винты, которые притягивали канал к стене.

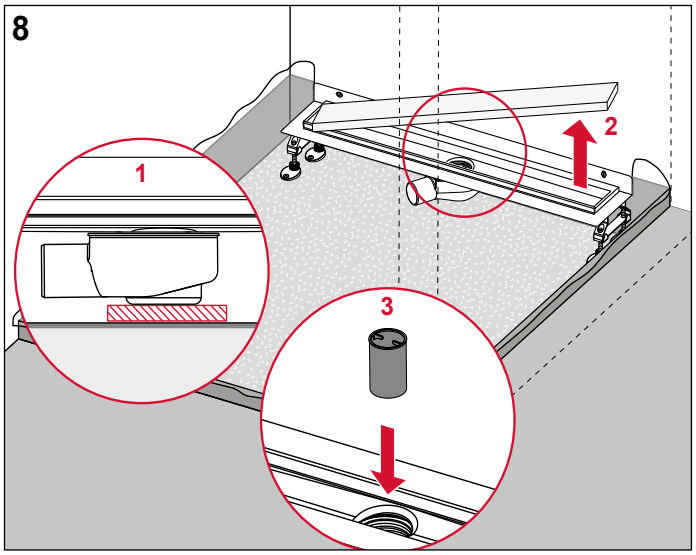

Полностью заполните раствором все пустоты под корпусом сифона. Удалите защитное покрытие и вставьте погружной стакан.

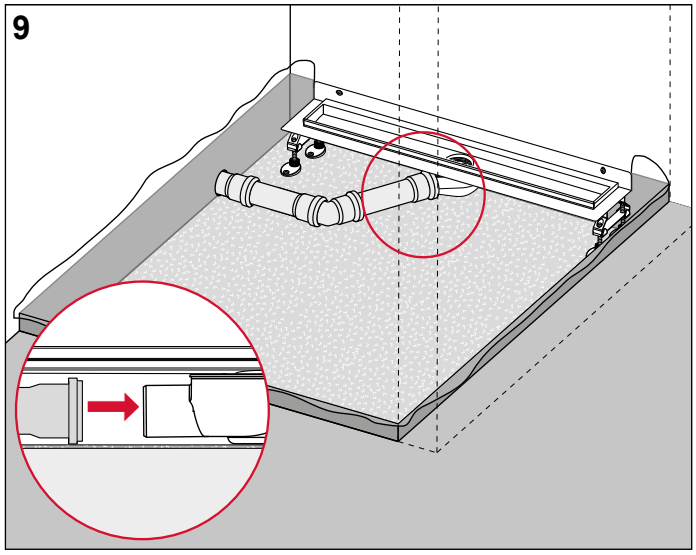

Присоедините канализационный трубопровод к выходу сифона.

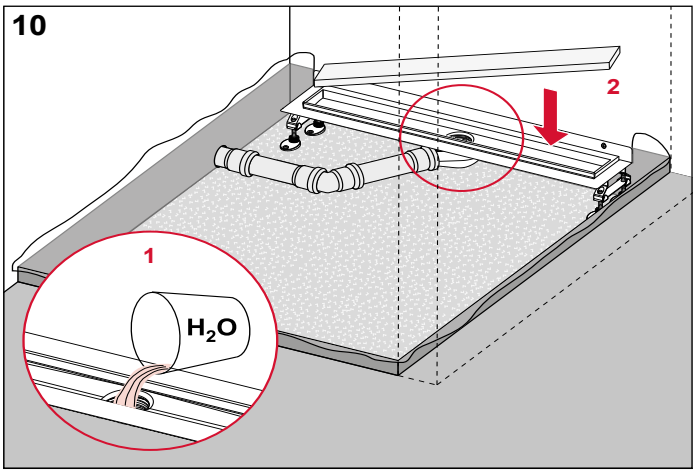

Убедитесь в отсутствии протечек и верните на место защитную крышку.

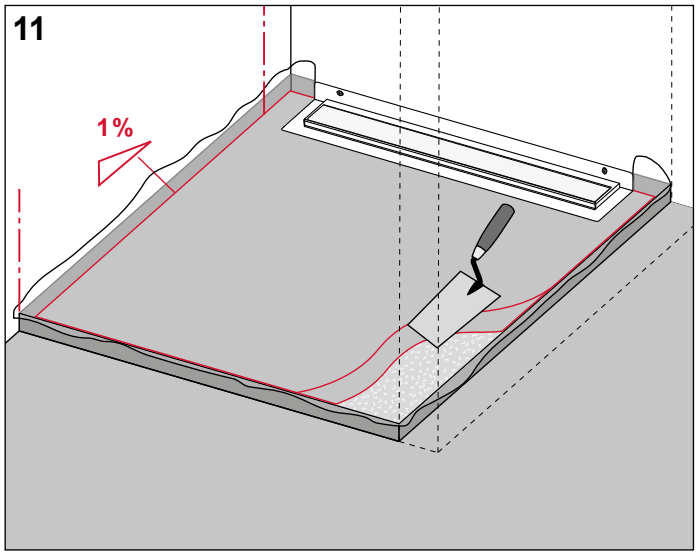

Сделайте стяжку, чтобы она полностью охватывала канал до уровня фланца. Убедитесь в отсутствии полостей. Сделайте уклон 1%.

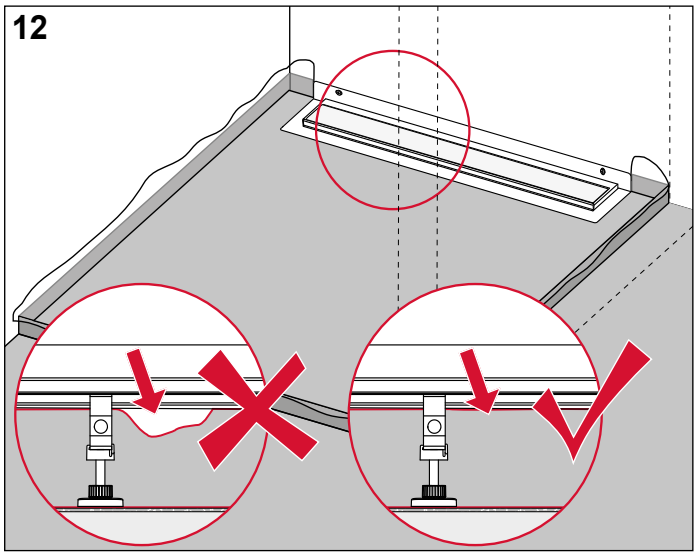

Убедитесь в отсутствии полостей между стяжкой и каналом или сифоном.

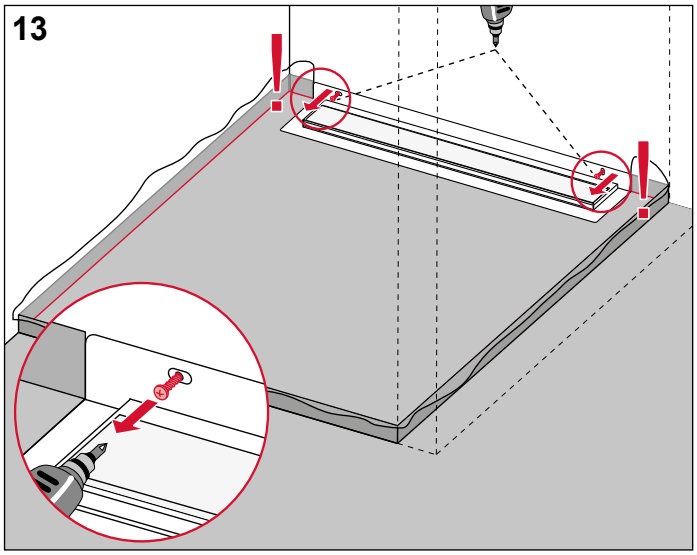

После того как стяжка затвердеет, удалите винты, которые притягивали канал к стене (если использовались).

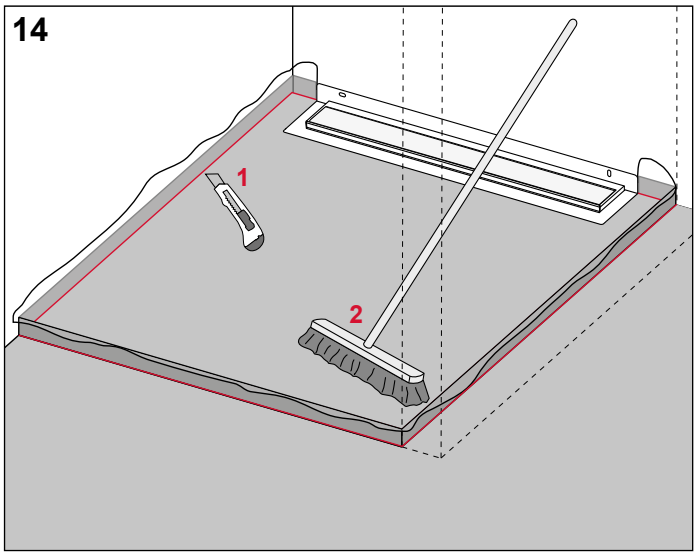

Удалите изолирующую ленту для торца и ПЭ-лист, выступающие над стяжкой. Очистите поверхность стяжки.

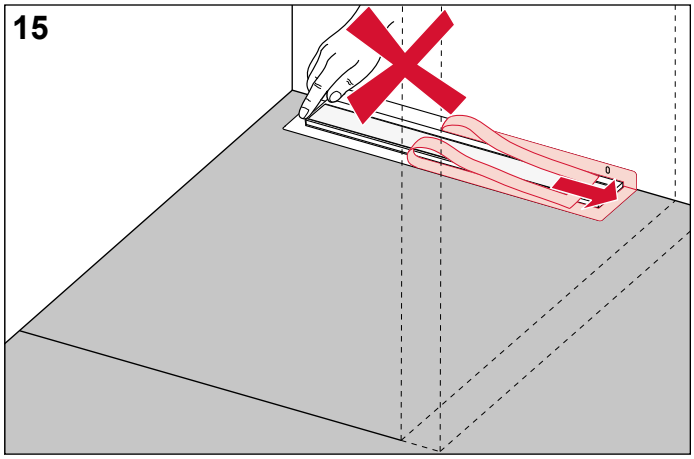

Полностью удалите защитную пленку с фланца канала. Не прикасайтесь после этого к фланцу канала и не загрязняйте его.

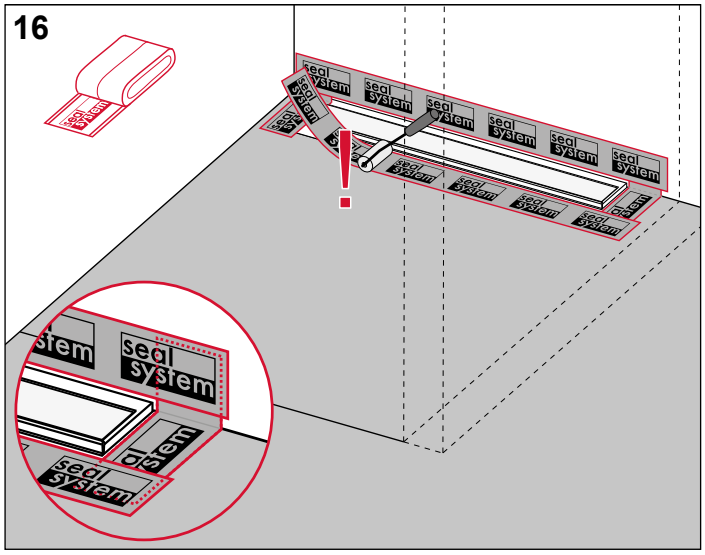

Отрежьте от рулона гидроизоляционную ленту Seal System нужной длины, удалите защитную пленку и уложите ленту внахлест, как показано на рисунке, поверх стяжки и фланца канала. Затем, прикатывая валиком, приклейте ее. Проследите, чтобы под лентой не было воздушных пузырей.

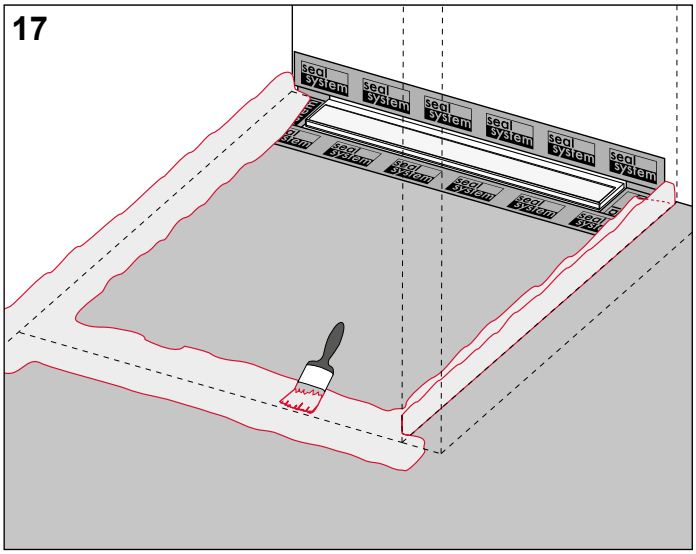

Нанесите слой композиционного гидроизоляционного материала на стык стены со стяжкой. При создании гидроизоляции (рисунки с 17 по 23) следуйте указаниям производителя композиционного материала.

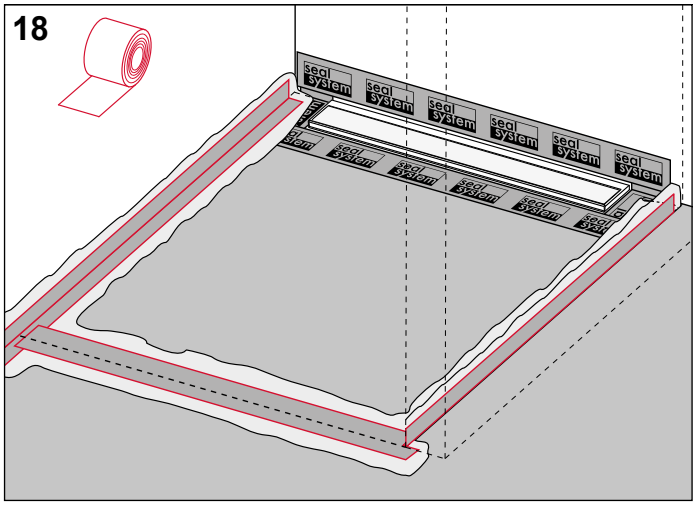

Согните гидроизоляционную ленту и проложите ее в свеженанесенный композиционный гидроизоляционный материал. Проследите, чтобы под лентой не было воздушных пузырей.

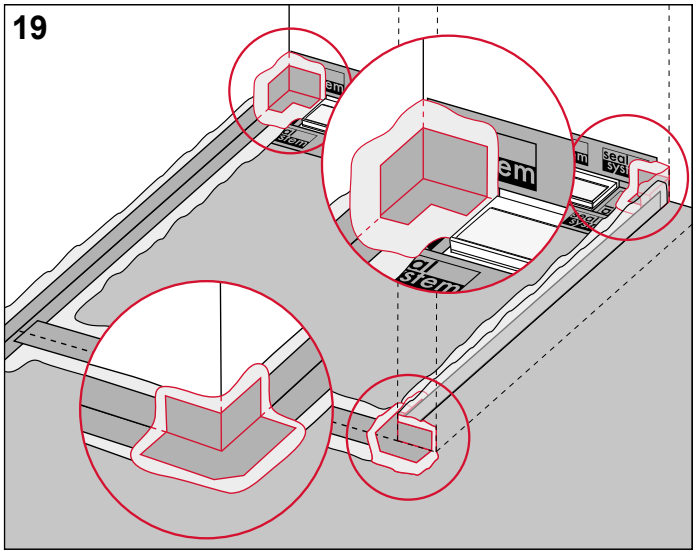

Согните угловые уплотнения и уложите их в углы на слой композиционного гидроизоляционного материала. Проследите, чтобы под ними не было воздушных пузырей.

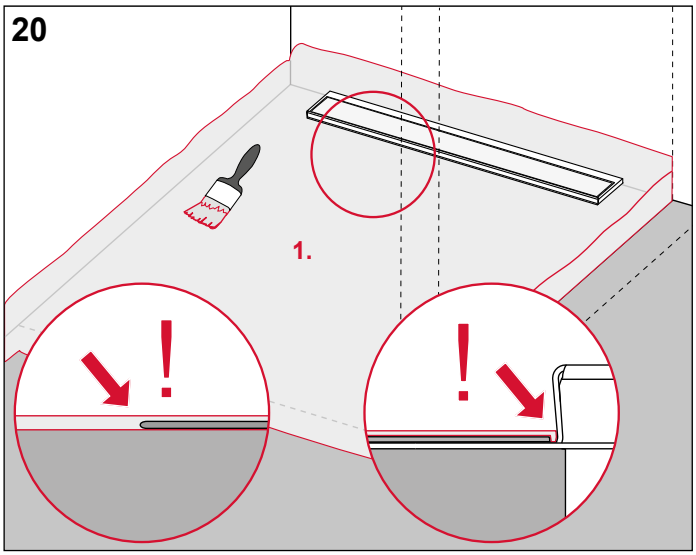

Нанесите по всей площади, не допуская пропусков, первый слой композиционной гидроизоляции. Полностью укройте ею гидроизоляционную ленту Seal System.

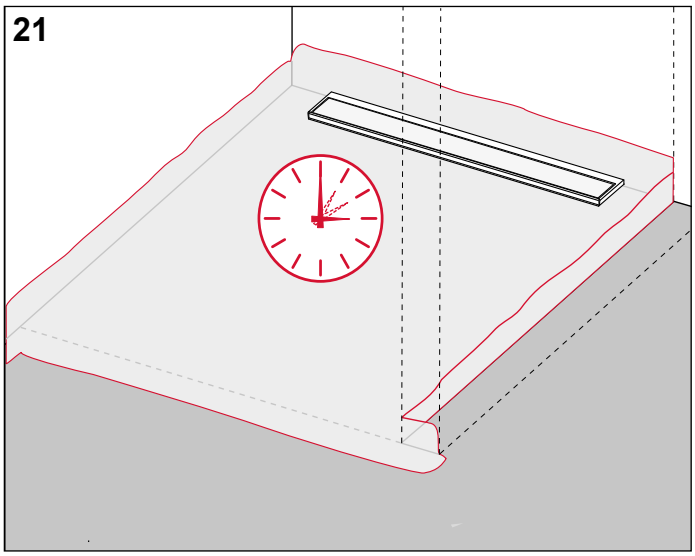

Соблюдая предписанное время высыхания, дождитесь отверждения композиционной гидроизоляции.

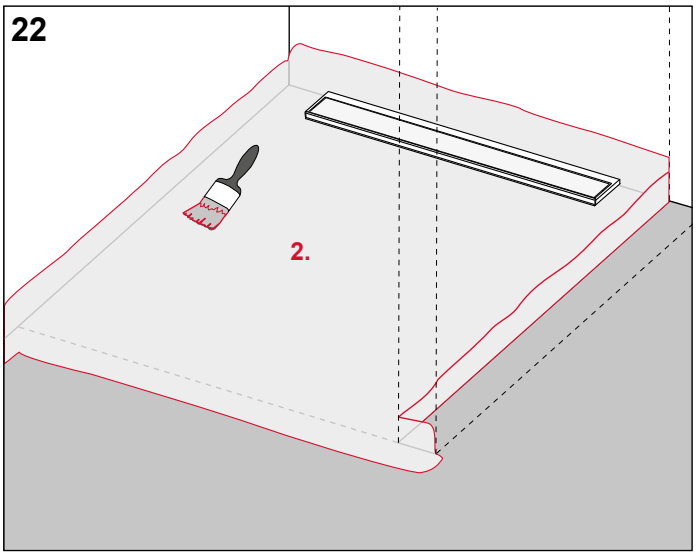

Нанесите по всей площади, не допуская пропусков, второй слой композиционной гидроизоляции.

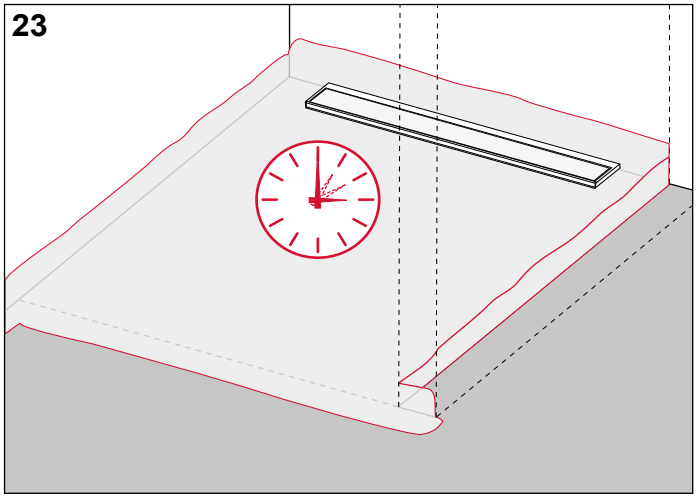

Соблюдая предписанное время высыхания, дождитесь отверждения композиционной гидроизоляции.

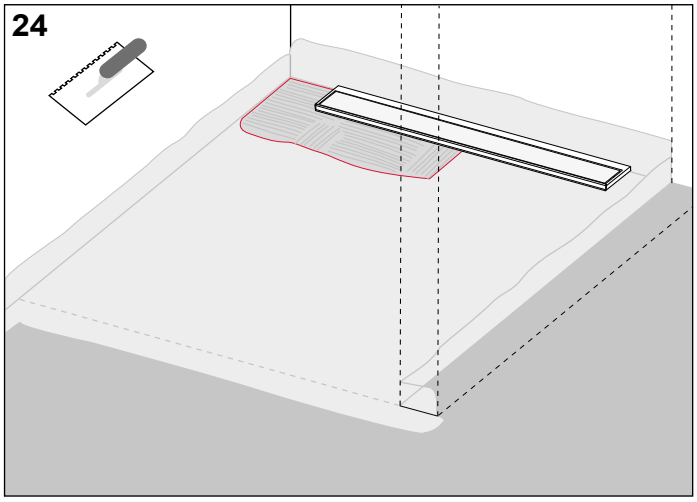

Нанесите плиточный клей.

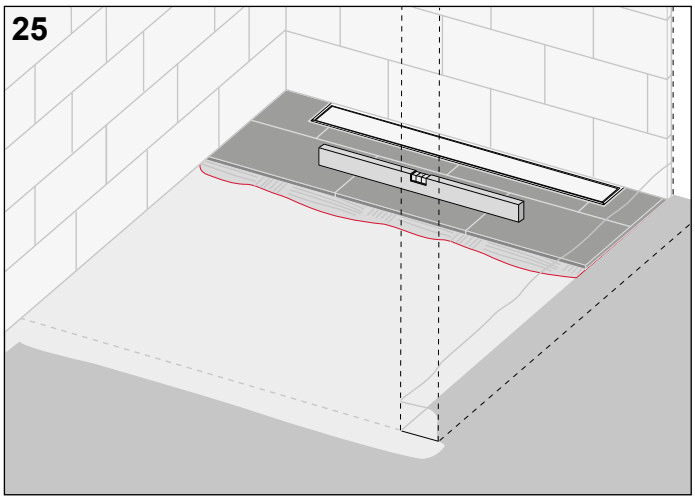

Если необходимо, соблюдая инструкцию производителя, нанесите композиционную гидроизоляцию также на стену и облицуйте ее плиткой или натуральным камнем.

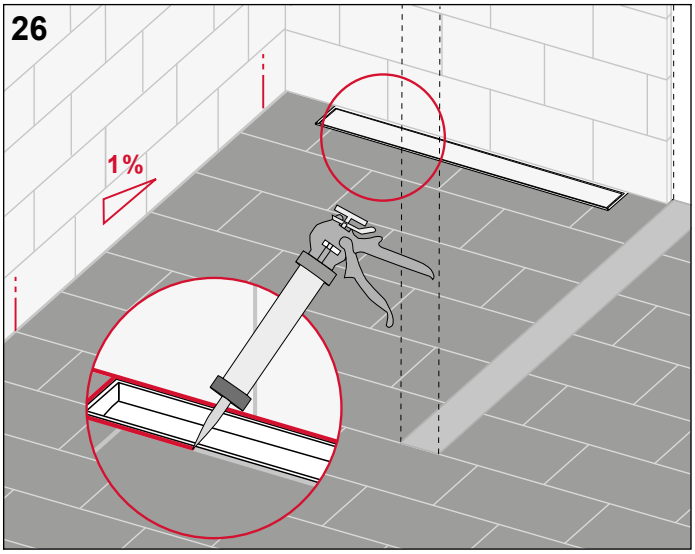

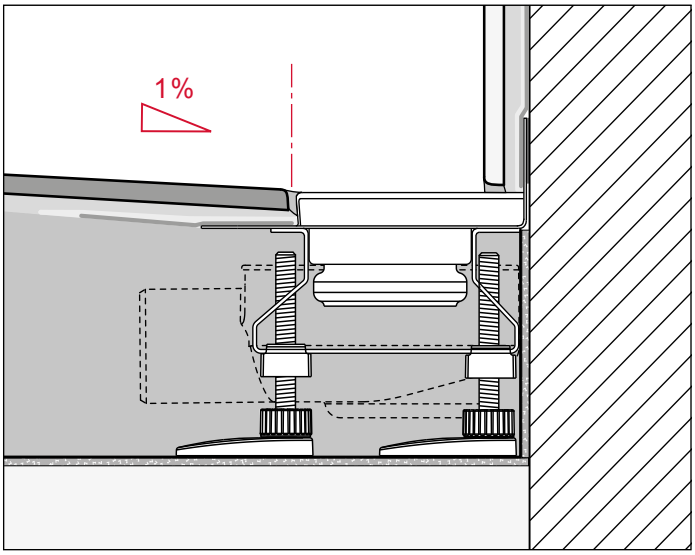

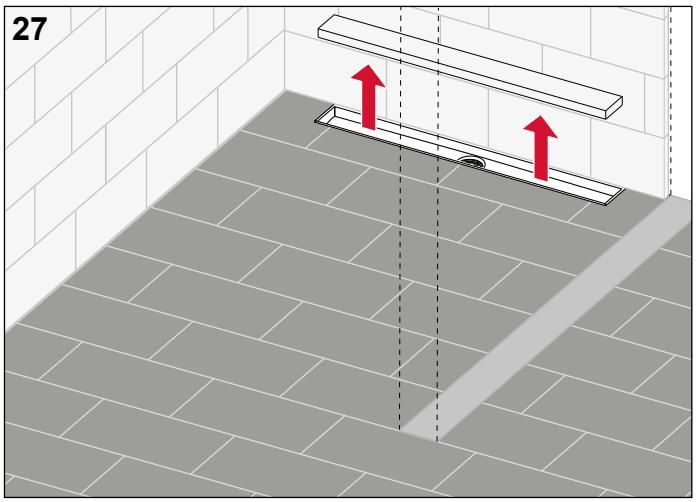

Удалите защитное покрытие и очистите канал.

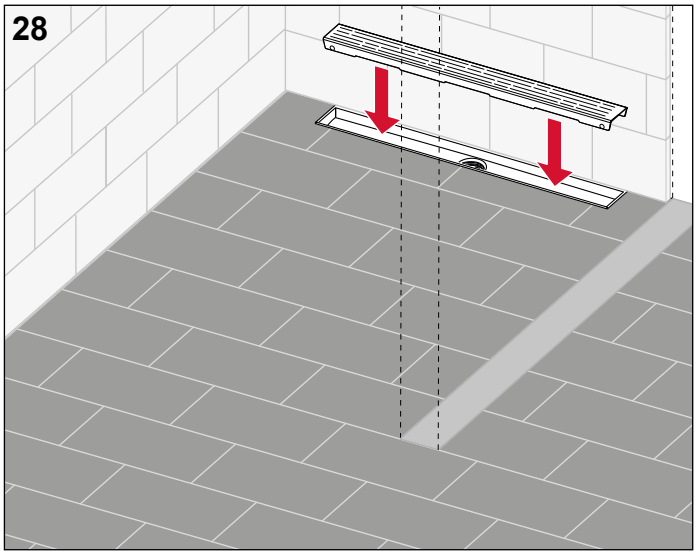

Вставьте декоративную панель канала. Уложите панель в дренажном канале для душевой на одном уровне с поверхностью пола.

Инструкция по установке углового дренажного канала для душевой

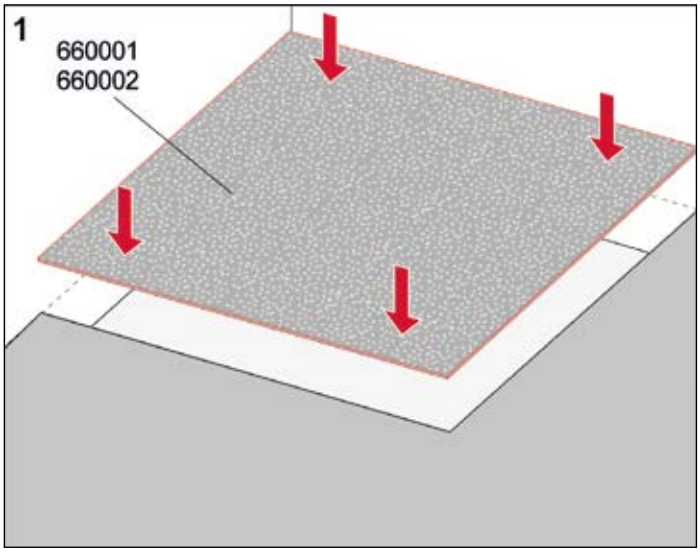

Опционально: Отрежьте нужный кусок звукоизолирующего мата и поместите его так, чтобы он покрывал всю поверхность душевой зоны.

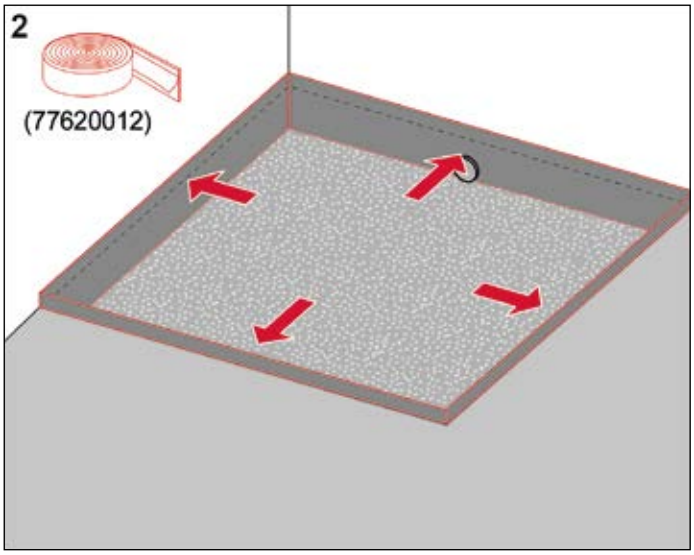

Добавьте со всех сторон изолирующую ленту для торца.

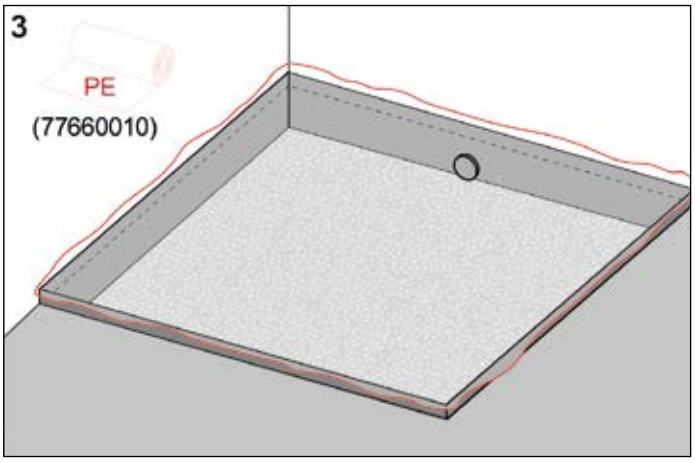

Уложите лист ПЭ.

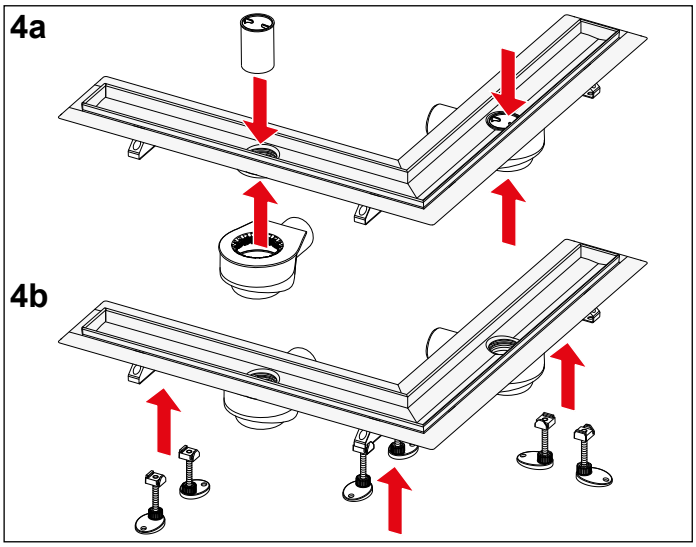

Вставьте сифоны, погружные стаканы и, если необходимо, монтажные опоры.

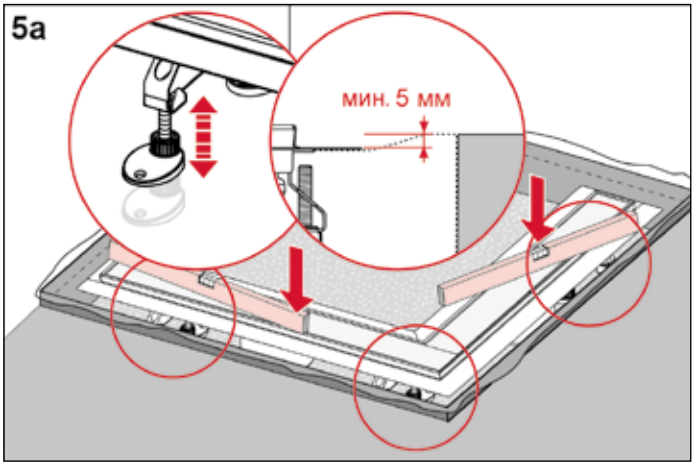

Для того чтобы поднять канал для душевой на необходимую высоту и выставить его в горизонтальное положение, используйте регулируемые монтажные опоры.

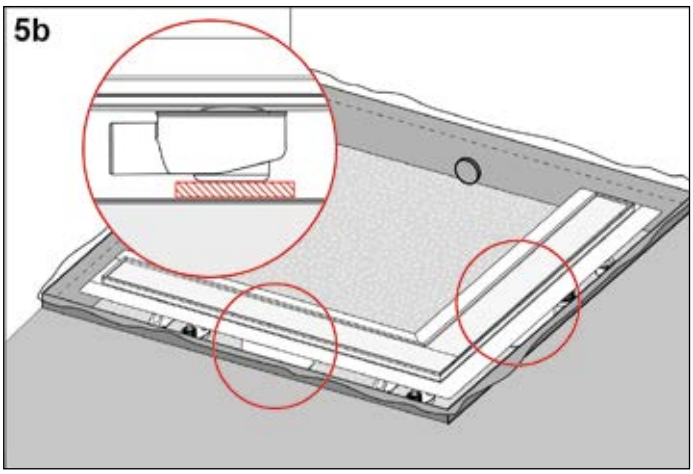

Если необходимо, заполните раствором пустоту под корпусом сифона, чтобы у него была опора.

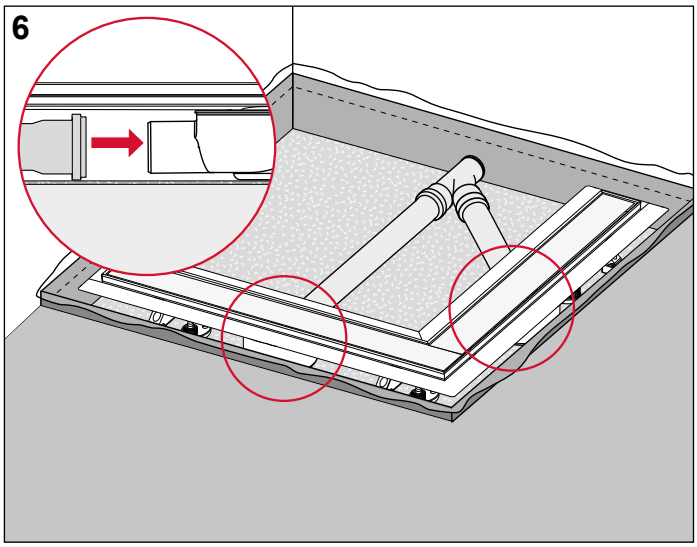

Присоедините канализационный трубопровод к выходам сифонов.

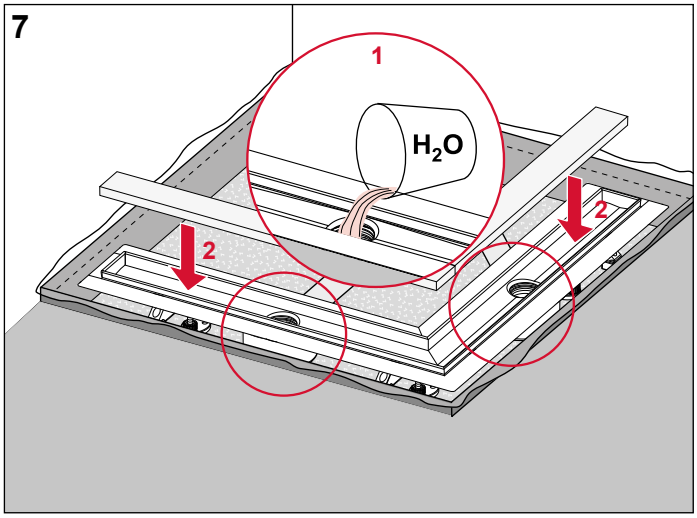

Снимите защитное покрытие, проверьте, нет ли протечек, и верните на место защитное покрытие.

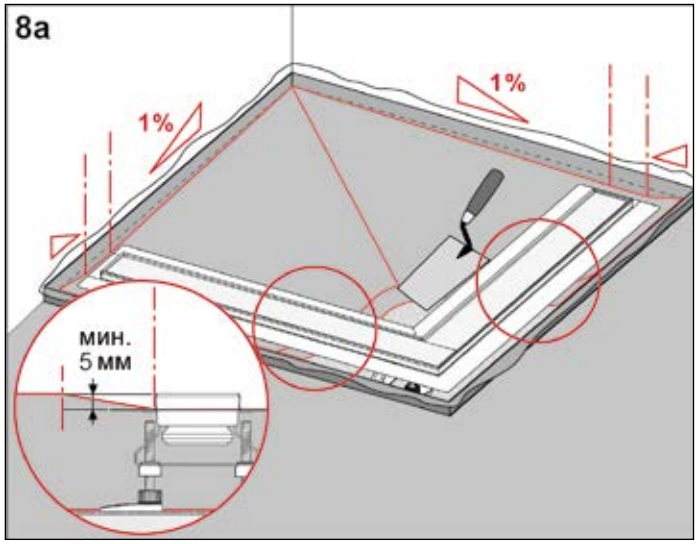

Сделайте стяжку с необходимым уклоном — в душевой зоне это по крайней мере 1% к обоим каналам. Обратный уклон должен быть не менее 5 мм.

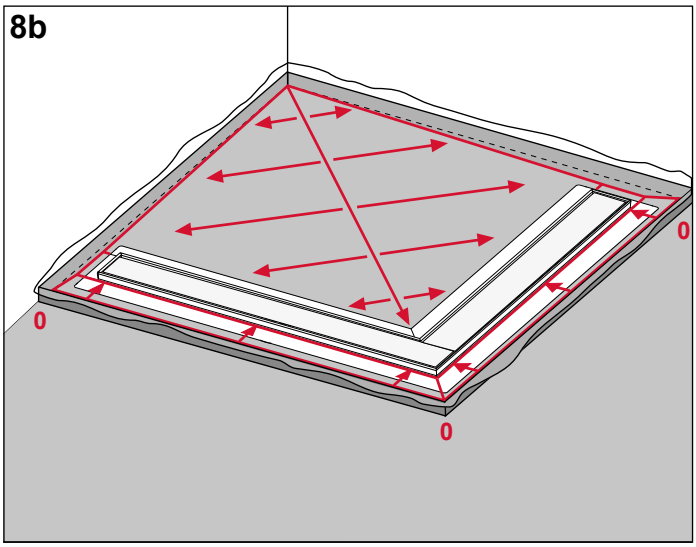

Создайте уклон, как показано выше.

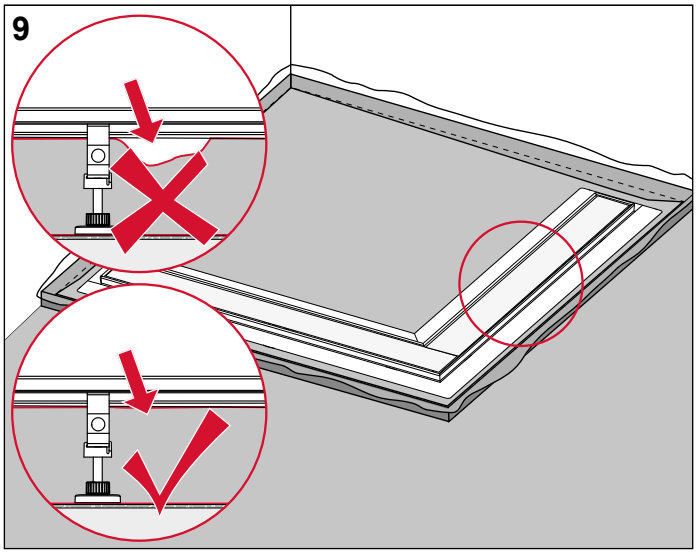

Убедитесь в отсутствии полостей между стяжкой и каналом или сифонами.

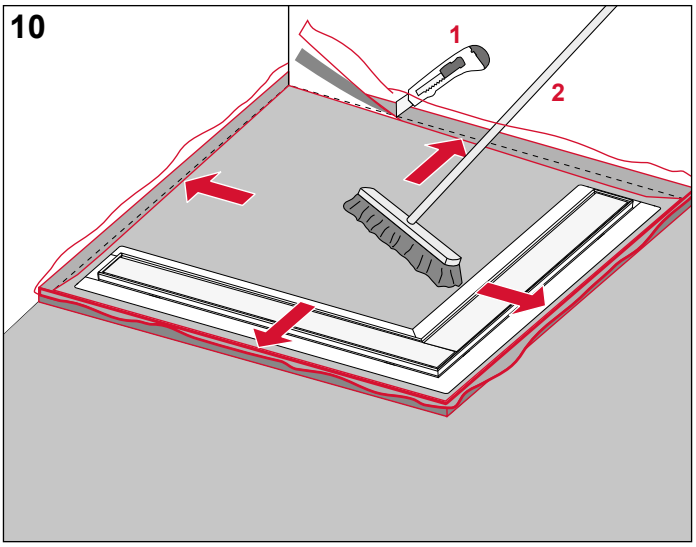

Отрежьте выступающие изолирующую ленту для торца и ПЭ-лист. Очистите поверхность стяжки.

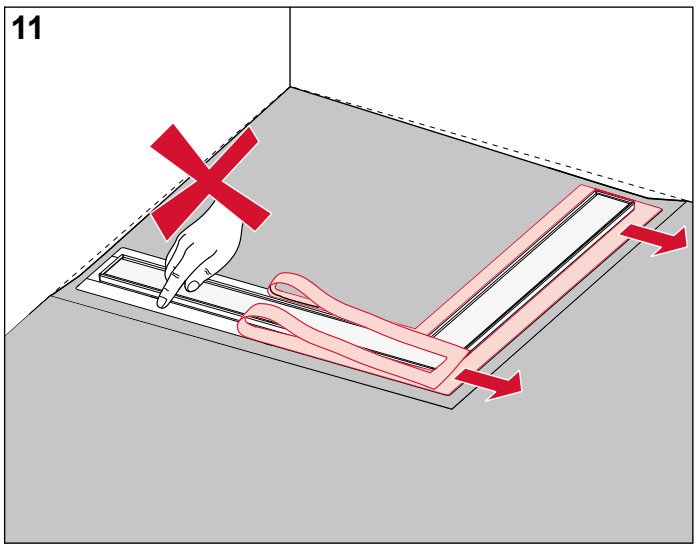

Полностью удалите защитную пленку с фланца канала. Не прикасайтесь после этого к фланцу канала и не загрязняйте его.

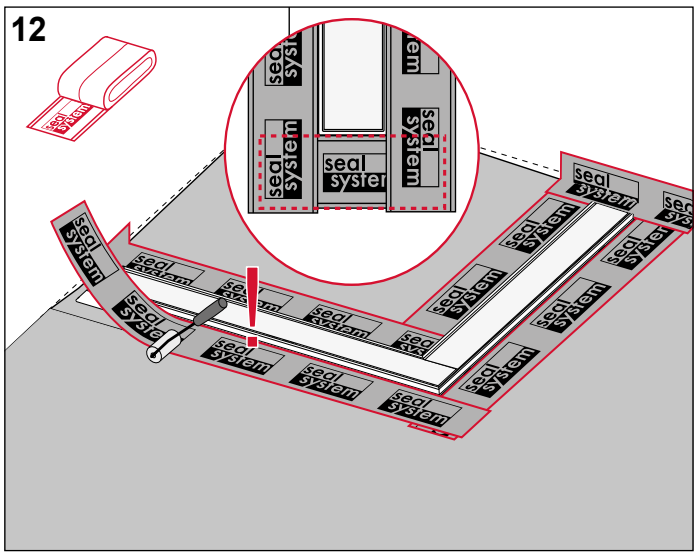

Отрежьте от рулона гидроизоляционную ленту Seal System нужной длины, удалите защитную пленку и уложите ленту внахлест, как показано на рисунке, поверх стяжки и фланца канала. Затем, прикатывая валиком, приклейте ее. Проследите, чтобы под лентой не было воздушных пузырей.

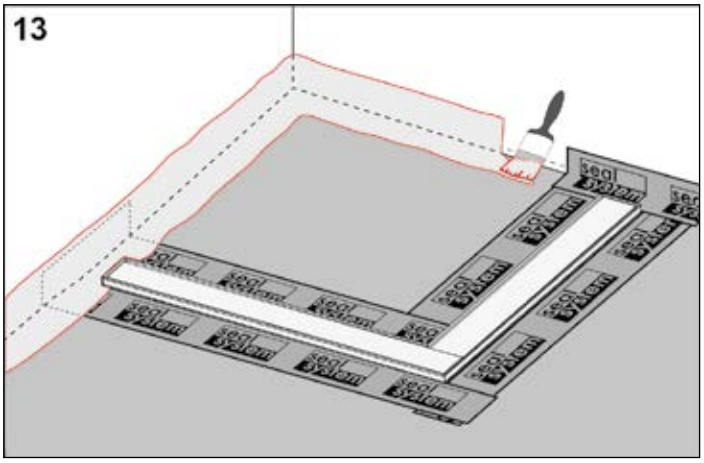

Нанесите слой композиционного гидроизоляционного материала на стык стены со стяжкой. При создании гидроизоляции (рисунки с 13 по 20) следуйте указаниям производителя композиционного материала.

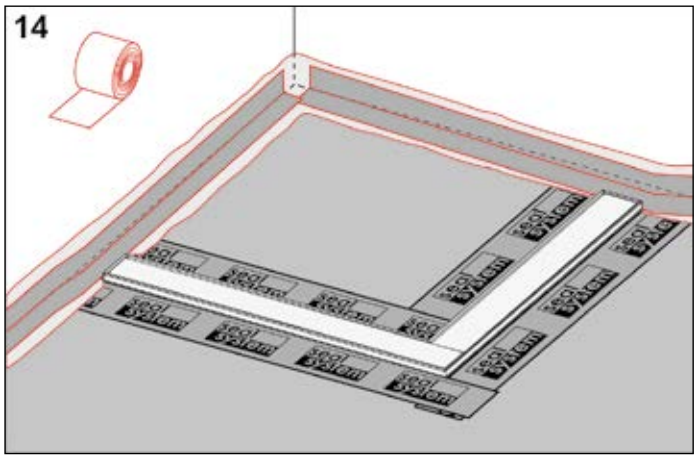

Согните гидроизоляционную ленту и проложите ее по стыку в свеженанесенный композиционный гидроизоляционный материал. Проследите, чтобы под лентой не было воздушных пузырей.

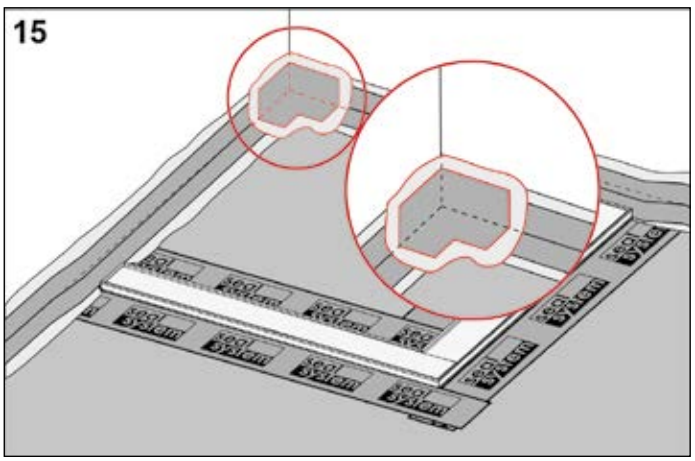

Согните угловые уплотнения и уложите их в углы на слой композиционного гидроизоляционного материала. Проследите, чтобы под ними не было воздушных пузырей.

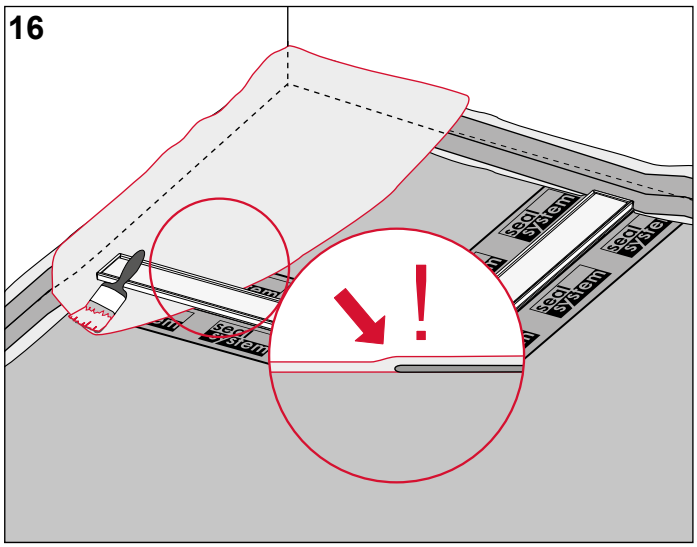

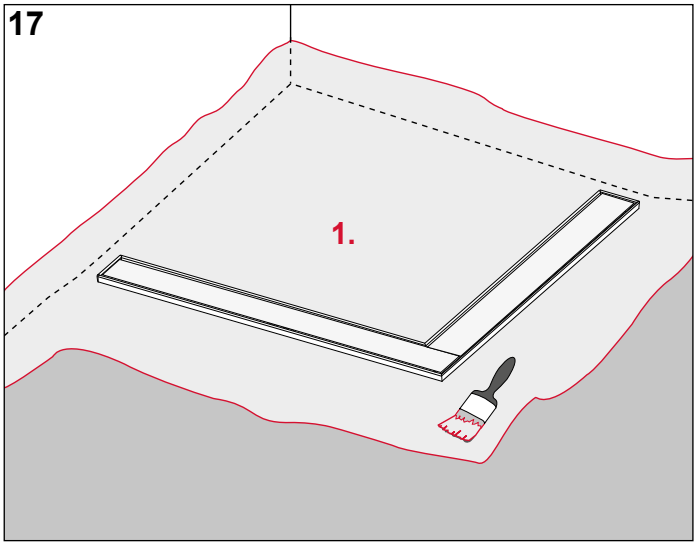

Нанесите по всей площади, не допуская пропусков, первый слой композиционной гидроизоляции. Полностью укройте ею гидроизоляционную ленту Seal System.

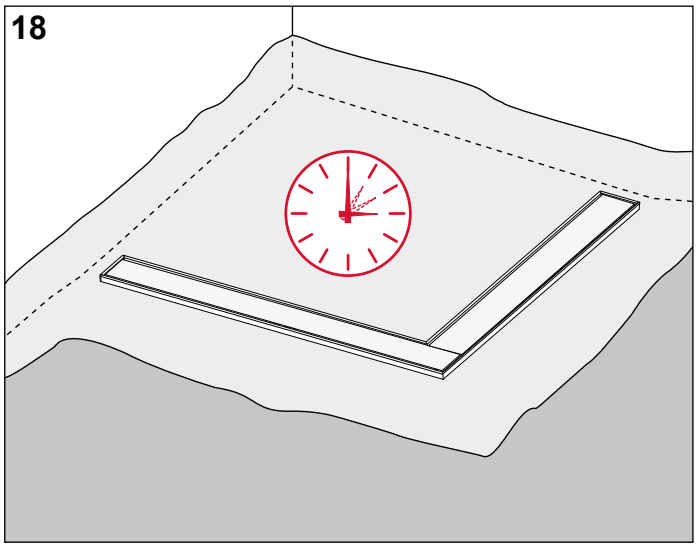

Соблюдайте предписанное время высыхания.

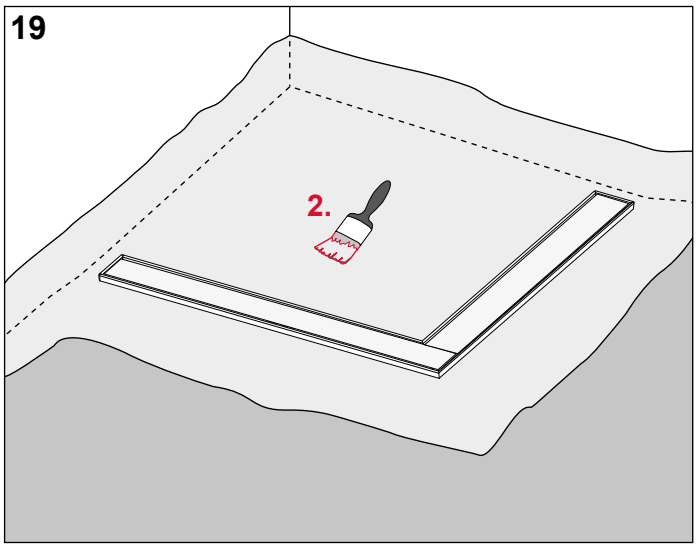

Нанесите по всей площади, не допуская пропусков, второй слой композиционной гидроизоляции.

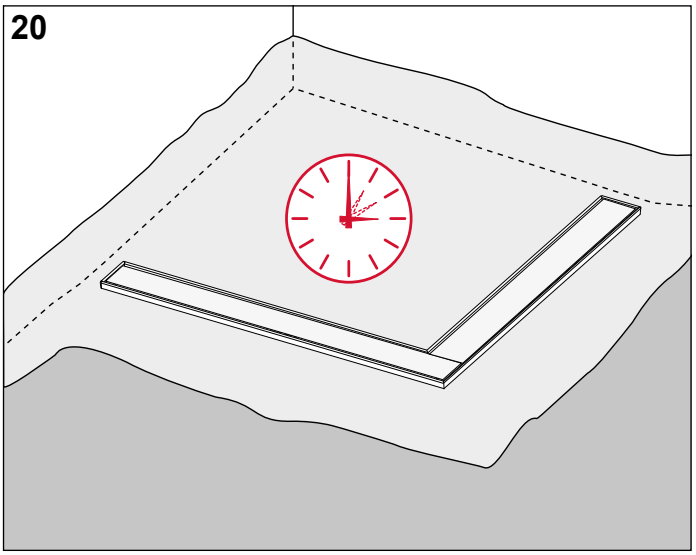

Соблюдайте предписанное время высыхания.

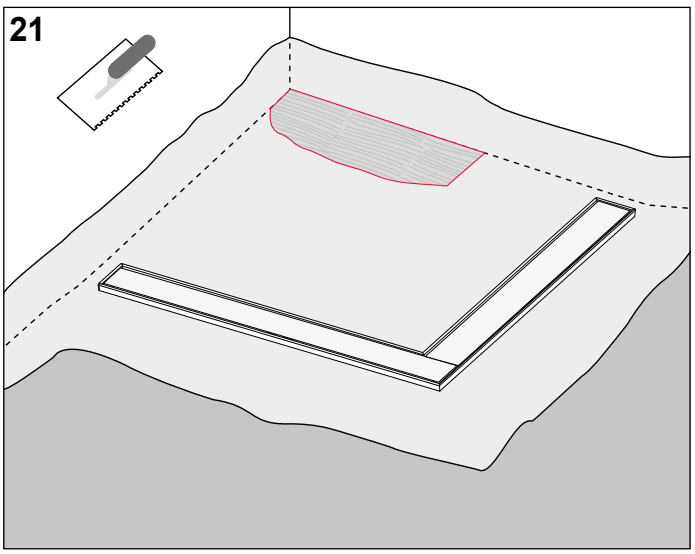

Нанесите плиточный клей.

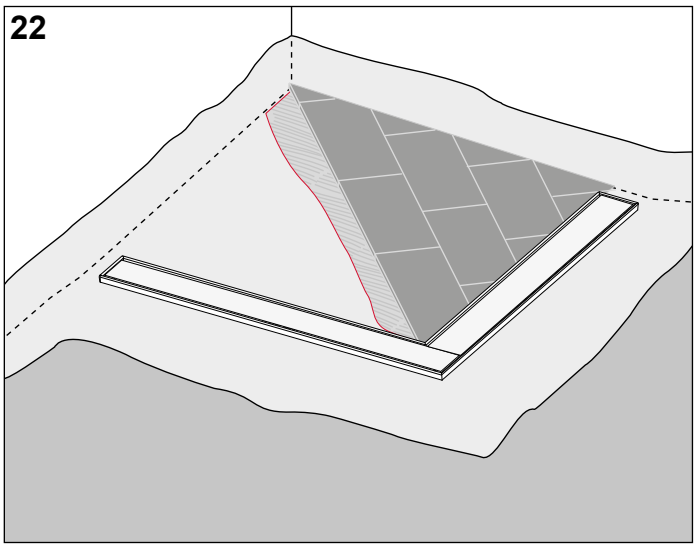

Уложите напольное покрытие (плитку и т.п.), соблюдая предписанный уклон.

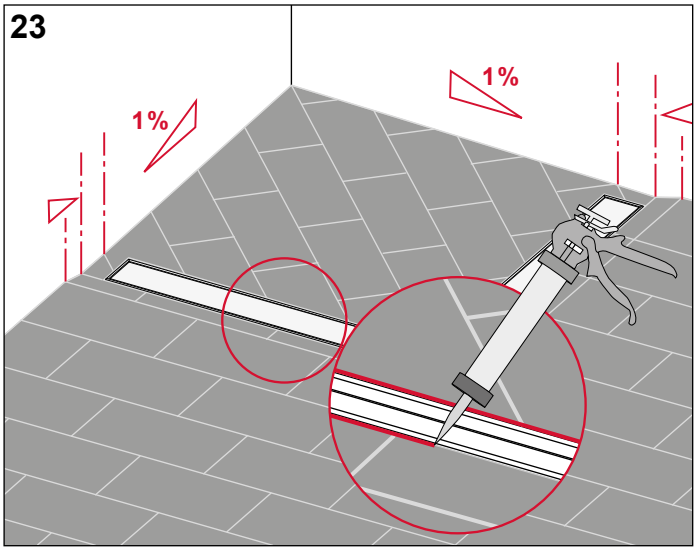

Герметизируйте постоянно эластичным материалом стык между каналом из нержавеющей стали и плитками или натуральным камнем.

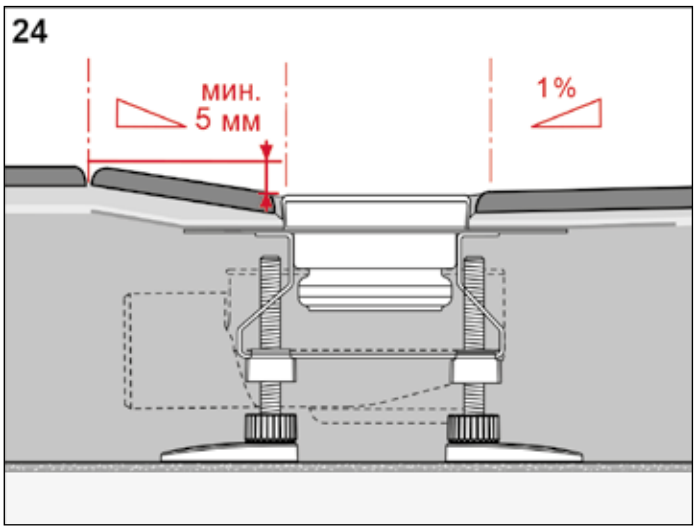

Проверьте уклон и обратный уклон.

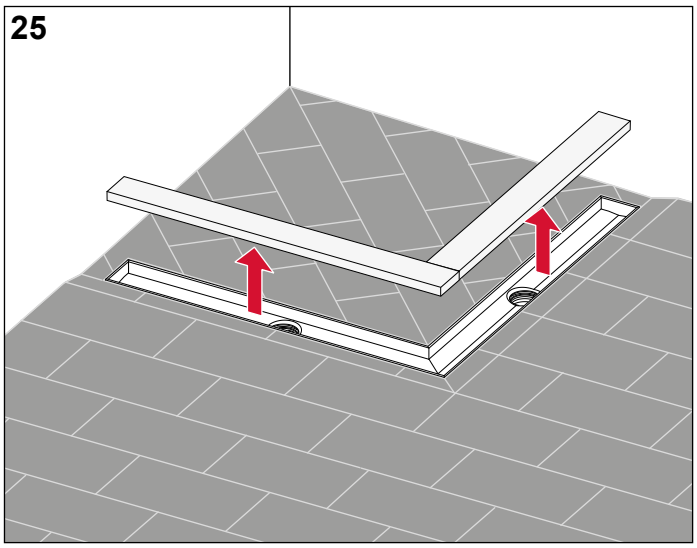

Удалите защитное покрытие и очистите канал.

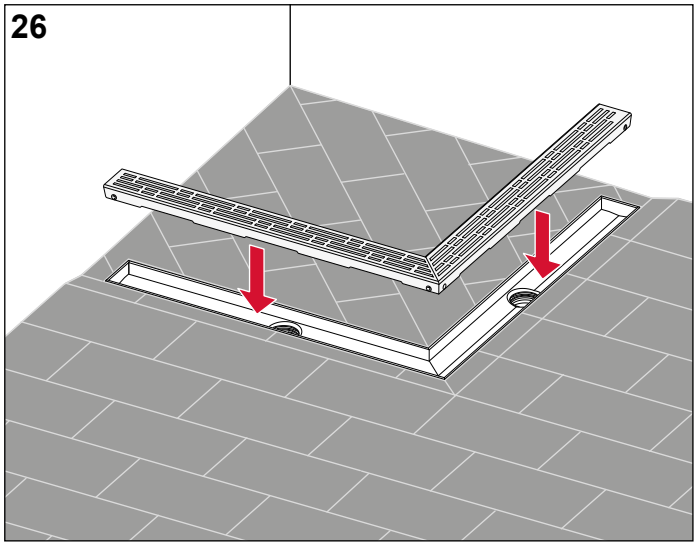

Вставьте нужную панель (декоративную решетку, основу для укладки керамической плитки).

Инструкция по установке дренажного канала для душевой для натурального камня

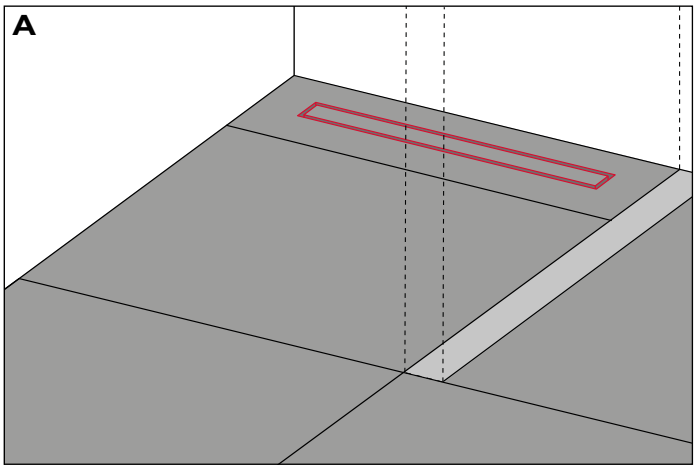

Размещение дренажного канала для душевой вблизи стены (A).

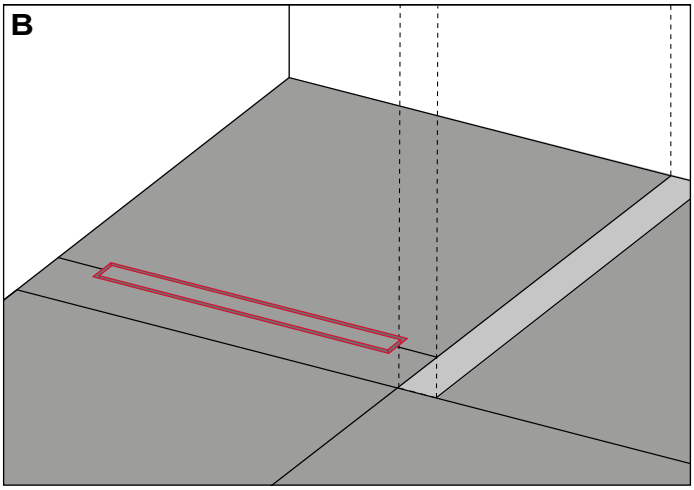

Размещение дренажного канала для душевой на отдалении от стены (B)

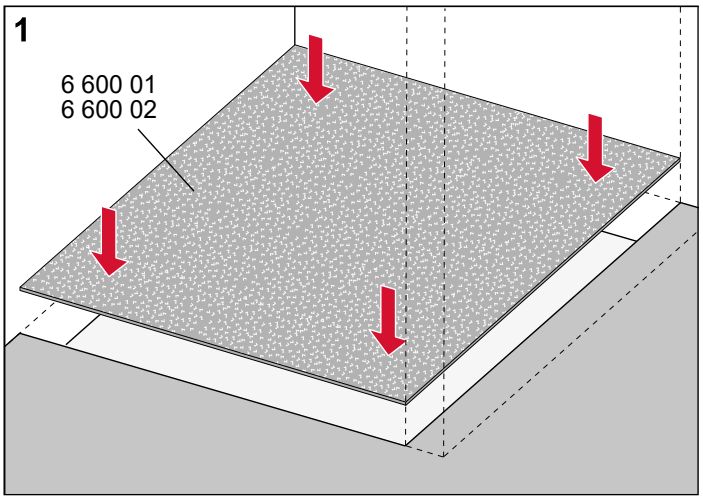

Опционально: Отрежьте нужный кусок звукоизолирующего мата Drainbase и поместите его так, чтобы он покрывал всю поверхность душевой зоны.

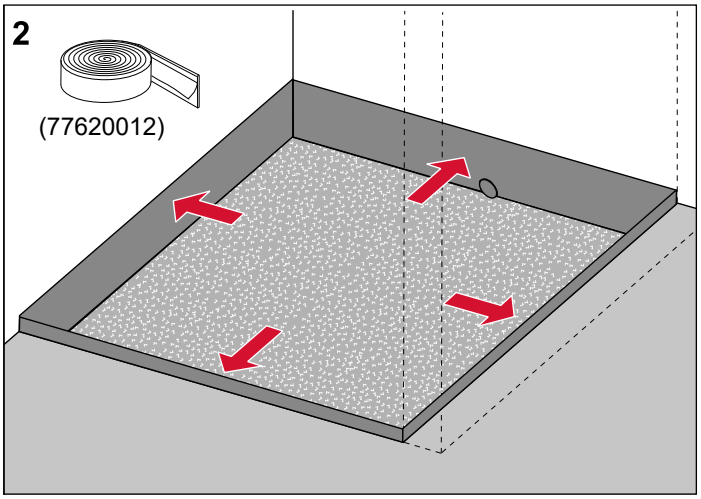

Уложите изолирующую ленту для торца.

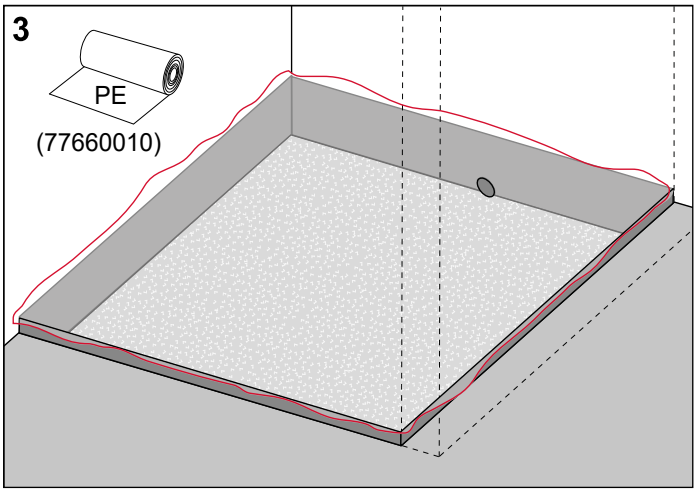

Уложите лист ПЭ.

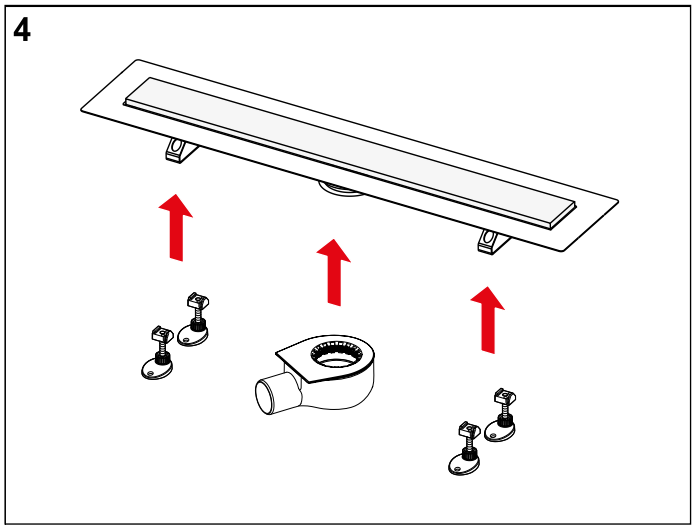

Вставьте сифон и, если необходимо, монтажные опоры.

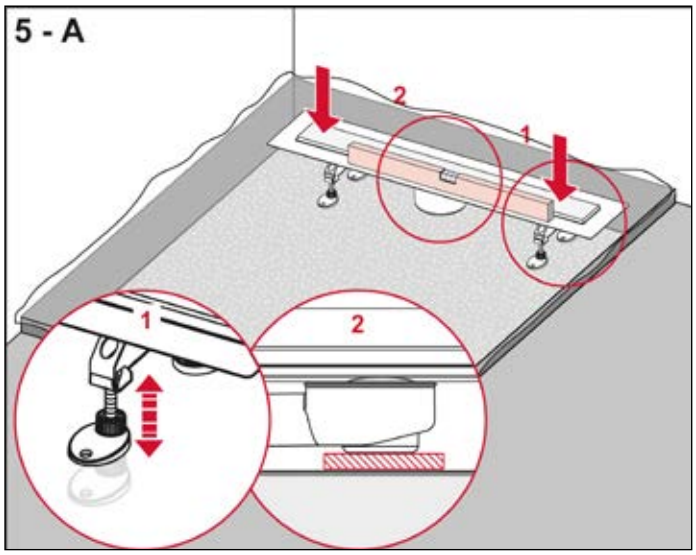

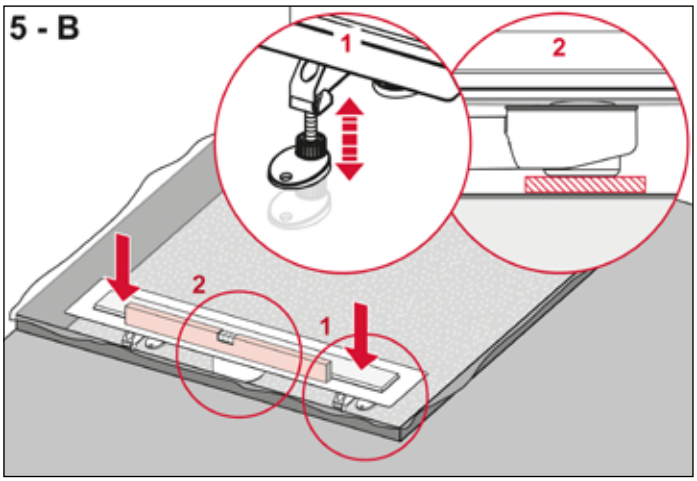

Для того чтобы поднять канал для душевой на необходимую высоту и выставить его в горизонтальное положение, используйте регулируемые монтажные опоры. Если необходимо, заполните раствором пустоту под корпусом сифона, чтобы у него была опора.

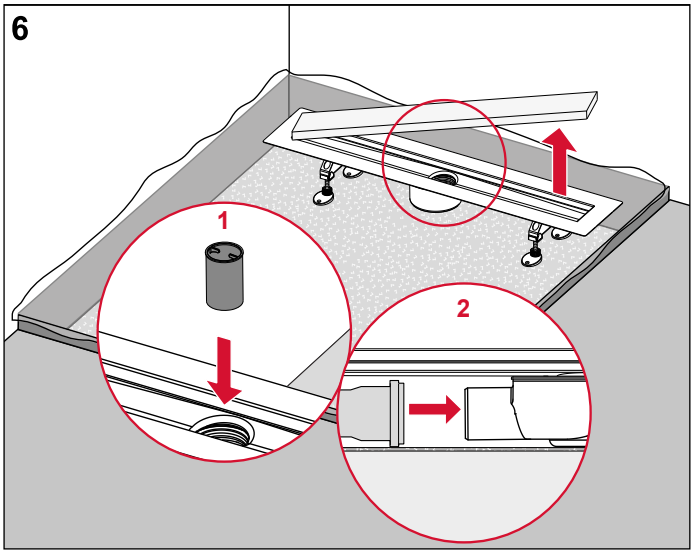

Удалите защитное покрытие, вставьте погружной стакан и присоедините канализационный трубопровод к выходу сифона.

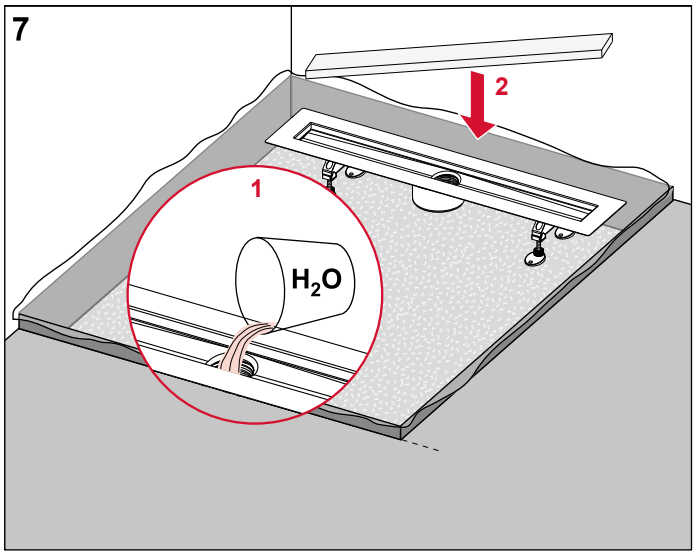

Проверьте, нет ли протечек, и верните на место защитное покрытие.

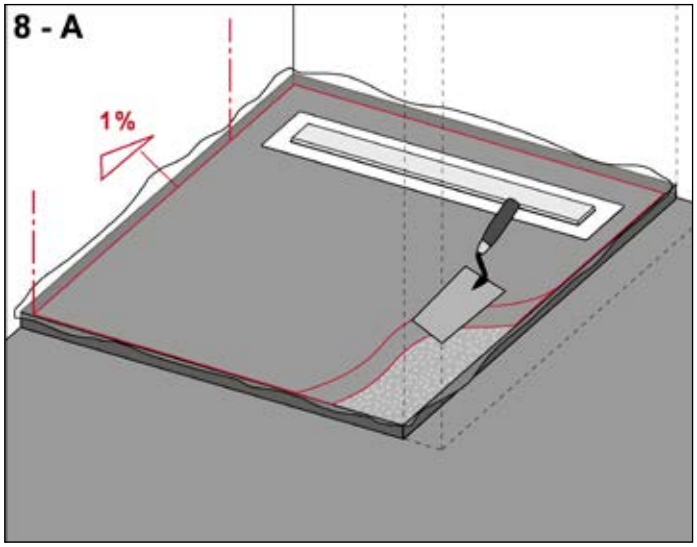

(A = размещение вблизи стены)
Сделайте стяжку, чтобы она полностью охватывала канал до уровня фланца. Убедитесь в отсутствии полостей. Сделайте уклон 1%.

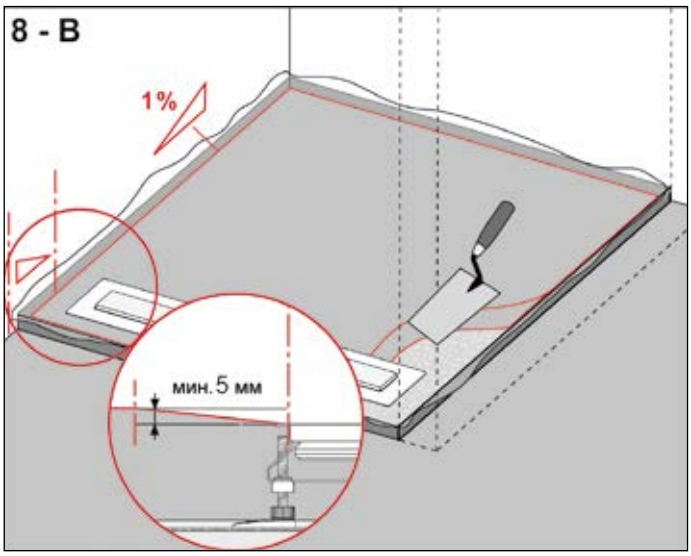

(A = размещение на отдалении от стены)
Залейте стяжку, чтобы она полностью охватывала канал до уровня фланца. Убедитесь, что не остались полости. Сделайте уклон 1%. При размещении на отдалении от стены сделайте обратный уклон не менее 5 мм.

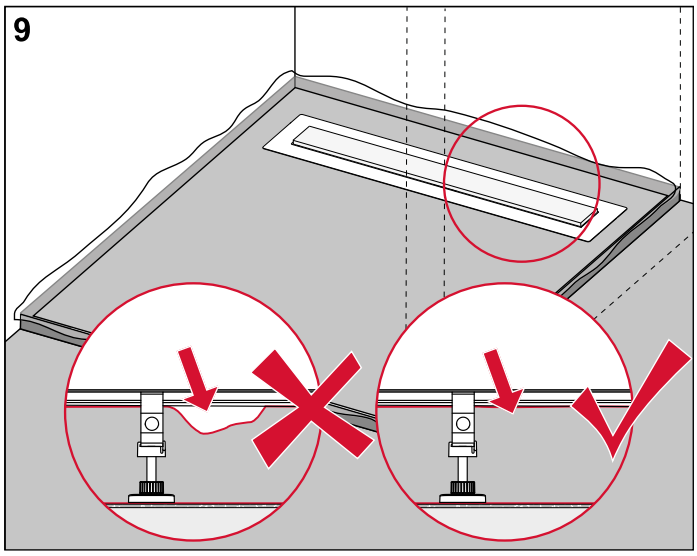

Убедитесь в отсутствии полостей между стяжкой и каналом или сифоном.

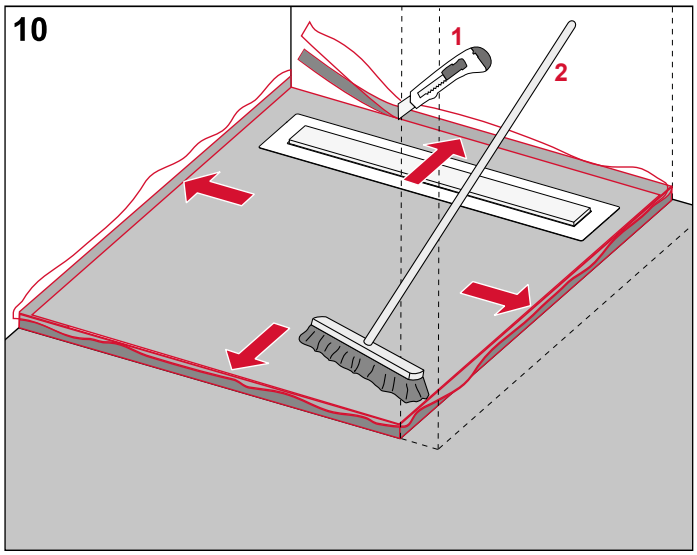

Отрежьте выступающие изолирующую ленту для торца и ПЭ-лист. Очистите поверхность стяжки.

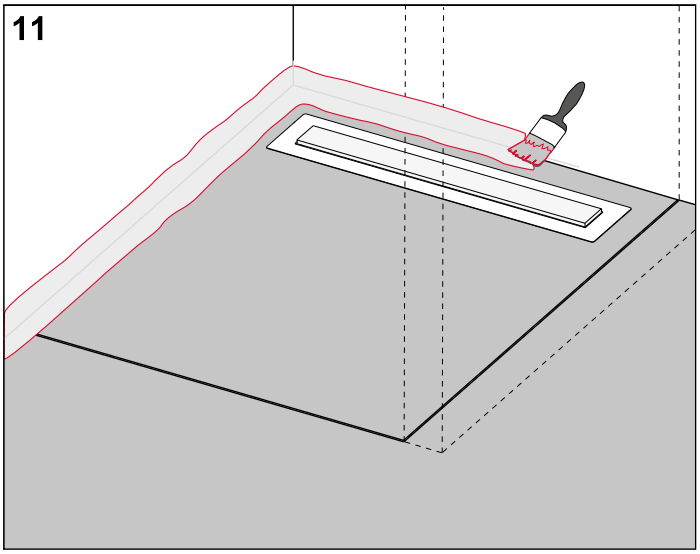

Нанесите слой композиционного гидроизоляционного материала на стык стены со стяжкой. При создании гидроизоляции (рисунки с 11 по 19) следуйте указаниям производителя композиционного материала.

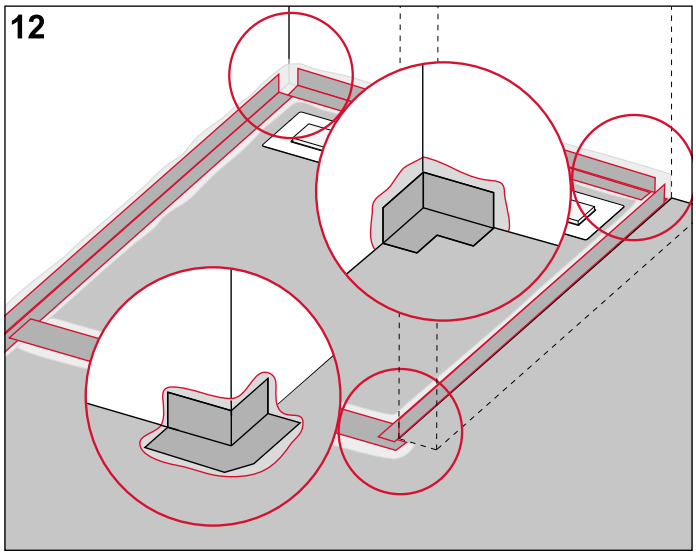

Согните гидроизоляционную ленту и проложите ее по стыку в свеженанесенный композиционный гидроизоляционный материал. Проследите, чтобы под лентой не было воздушных пузырей. Вновь нанесите в углах композиционный гидроизоляционный материал. Согните угловые уплотнения и уложите их в углы. Проследите, чтобы под ними не было воздушных пузырей.

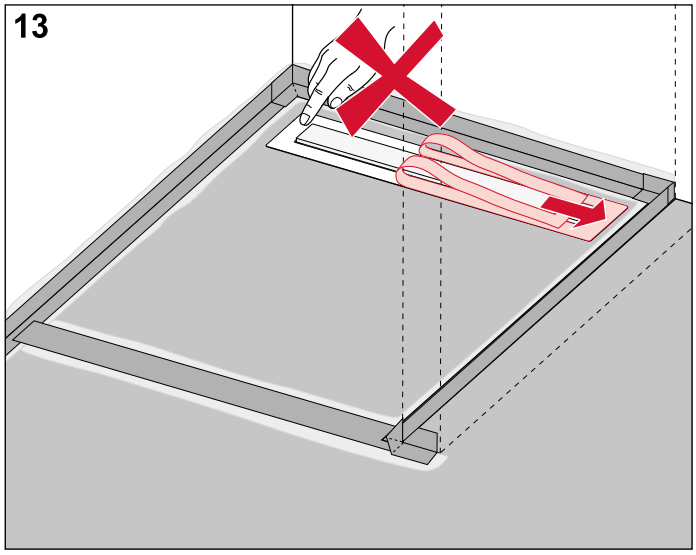

Полностью удалите защитную пленку с фланца канала. Не прикасайтесь после этого к фланцу канала и не загрязняйте его.

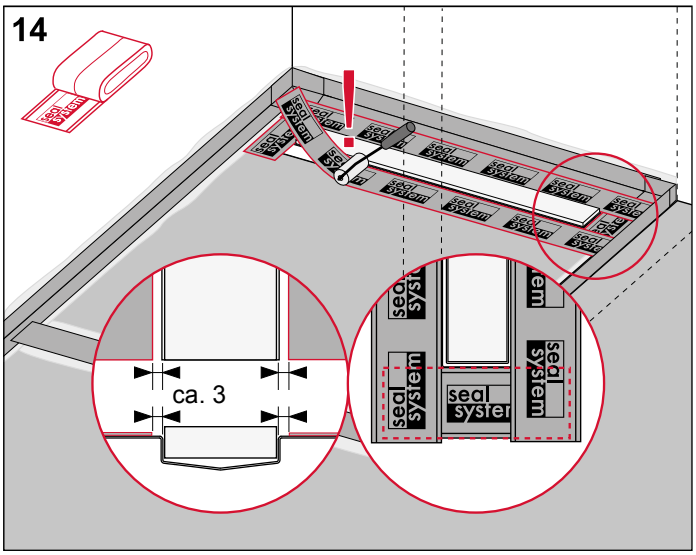

Отрежьте от рулона гидроизоляционную ленту Seal System нужной длины, удалите защитную пленку и уложите ленту внахлест, как показано на рисунке, поверх стяжки и фланца канала. Затем, прикатывая валиком, приклейте ее. Проследите, чтобы под лентой не было воздушных пузырей.

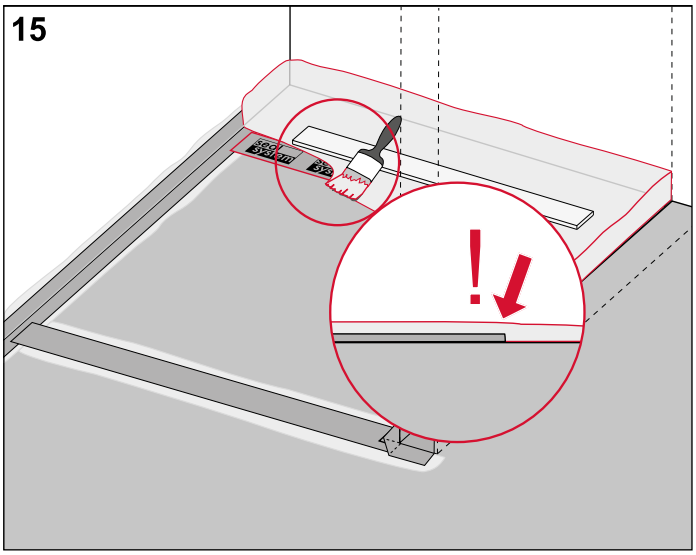

Нанесите первый слой композиционного гидроизоляционного материала, полностью заделывая гидроизоляционную ленту Seal System и углы.

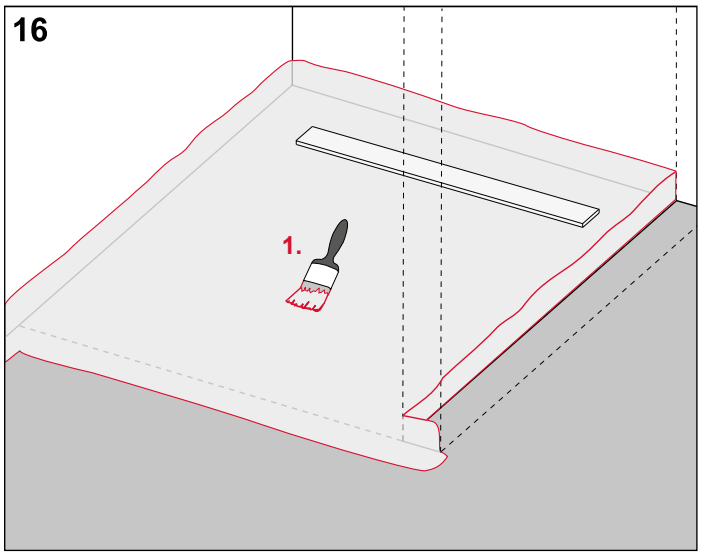

Нанесите первый слой композиционного гидроизоляционного материала по всей поверхности, не допуская пропусков.

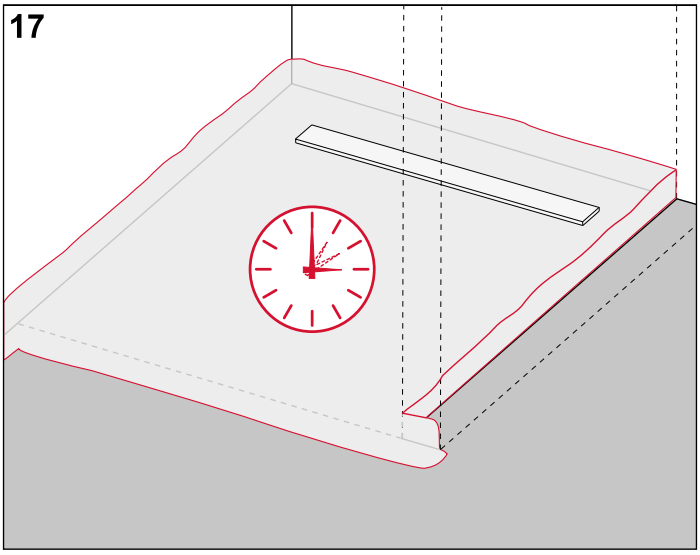

Соблюдайте предписанное время высыхания.

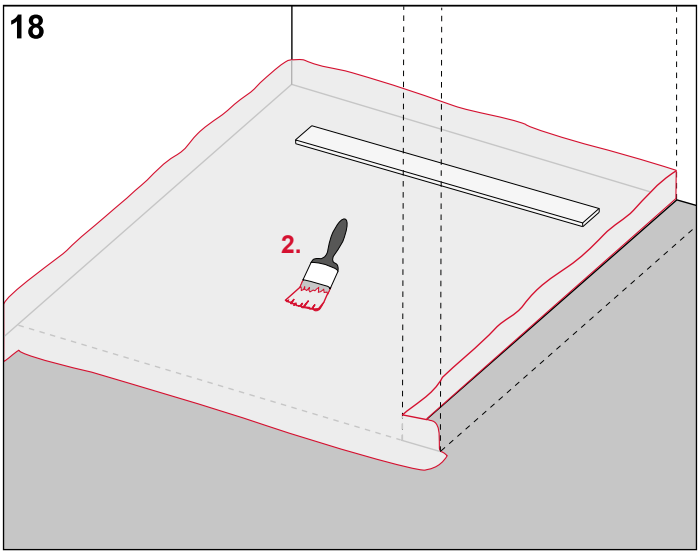

Нанесите по всей площади, не допуская пропусков, второй слой композиционной гидроизоляции.

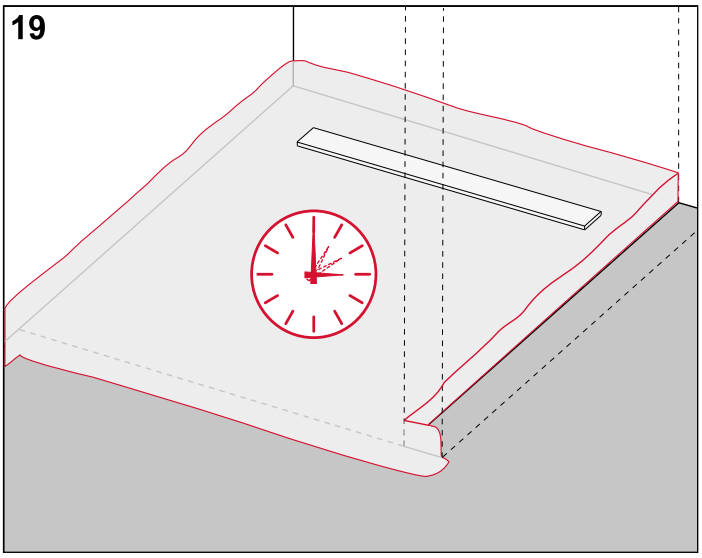

Соблюдайте предписанное время высыхания.

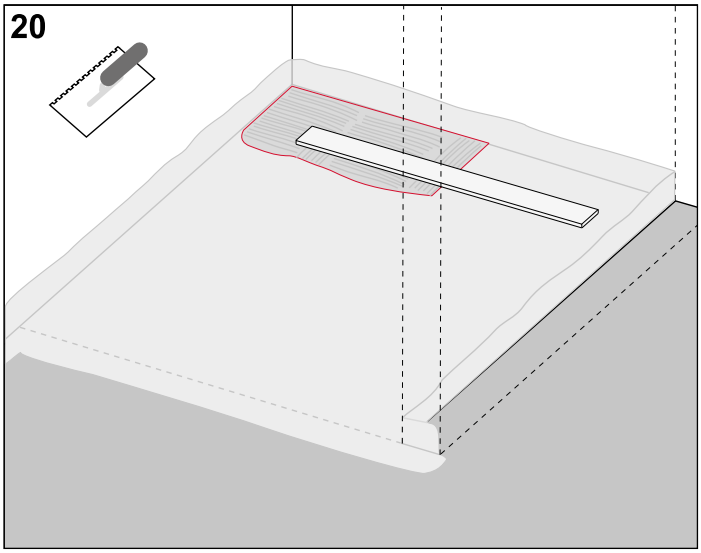

Нанесите плиточный клей.

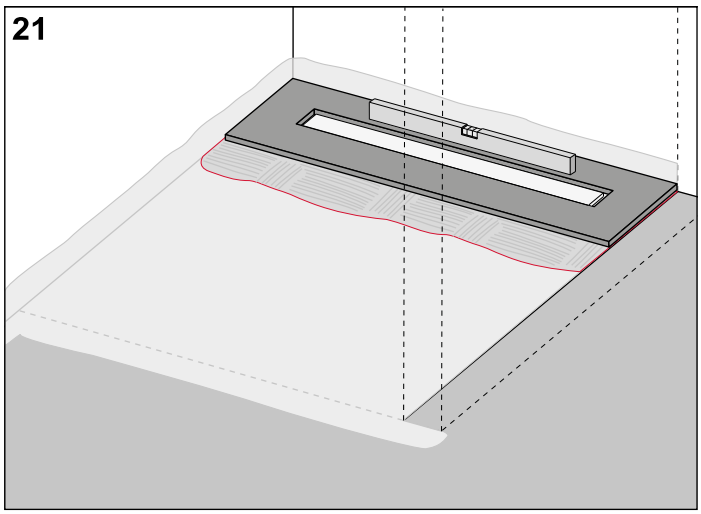

Уложите горизонтально напольное покрытие (например, плиты из натурального камня) вокруг дренажного канала для душевой.

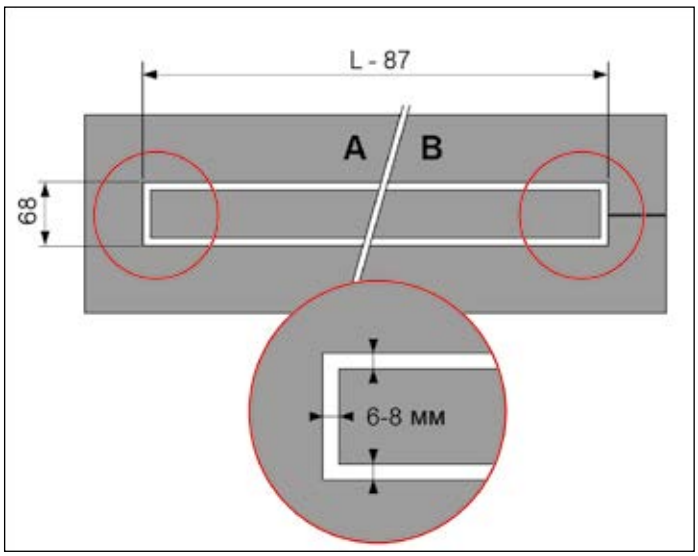

Резать покрытие рекомендуется на станке гидроабразивной резки. Ширина щели должна быть между 6 и 8 мм.

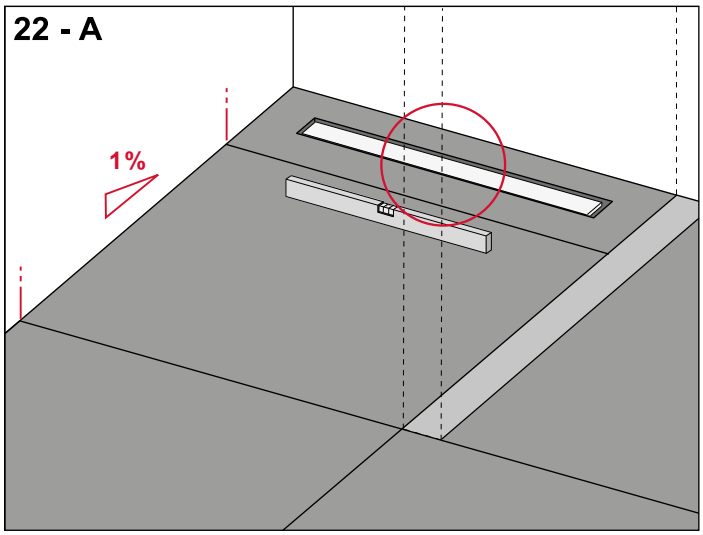

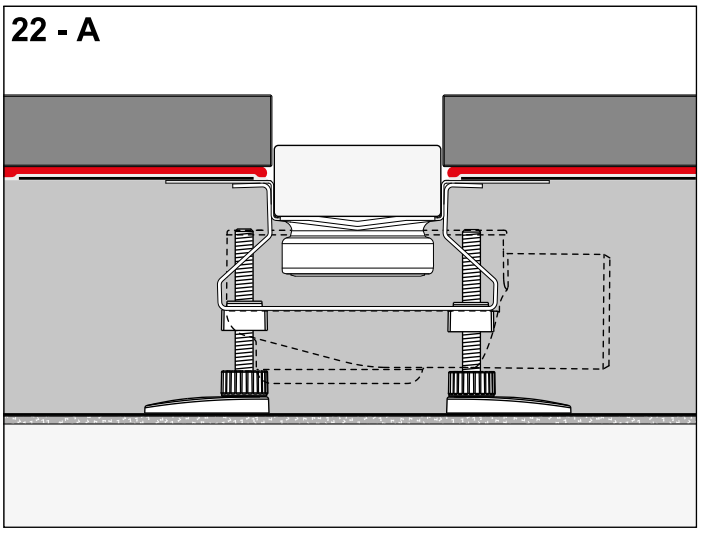

Установка вблизи стены (A): Уложите напольное покрытие на оставшейся площади душевой зоны с обязательным уклоном по крайней мере 1% к дренажному каналу.

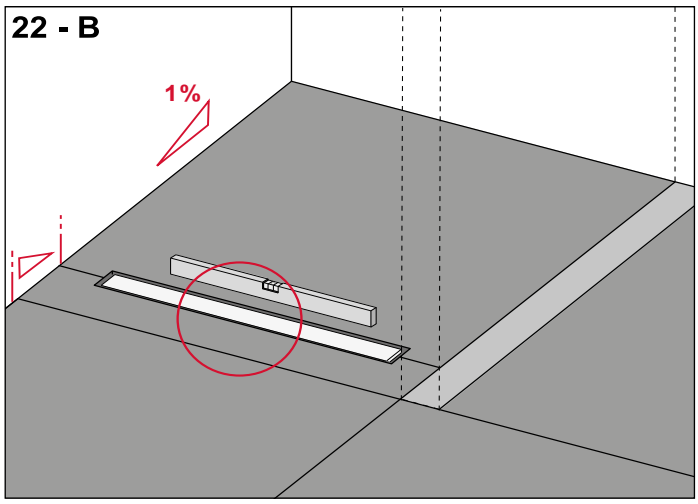

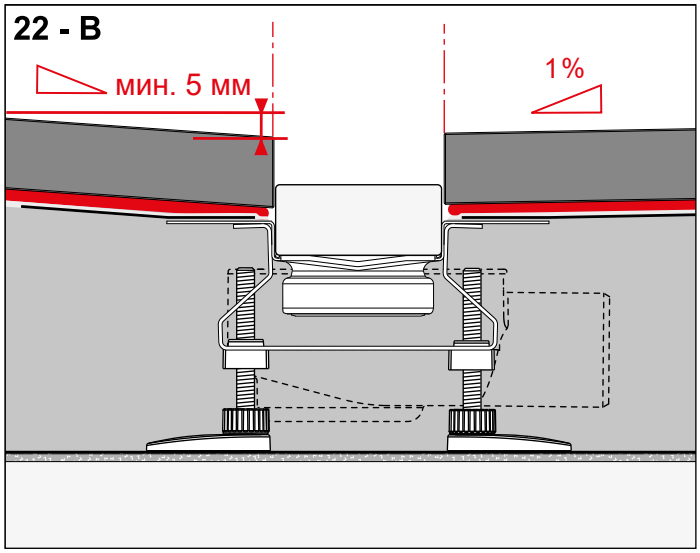

Установка канала на отдалении от стены (B): Уложите напольное покрытие на оставшейся площади душевой зоны с обязательным уклоном по крайней мере 1% к дренажному каналу. Обратный уклон должен быть не менее 5 мм.

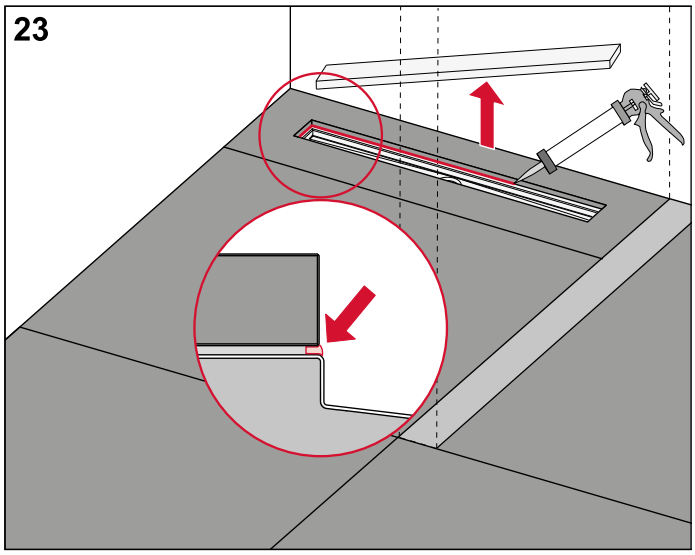

Герметизируйте постоянно эластичным материалом стык между напольным покрытием и стяжкой.

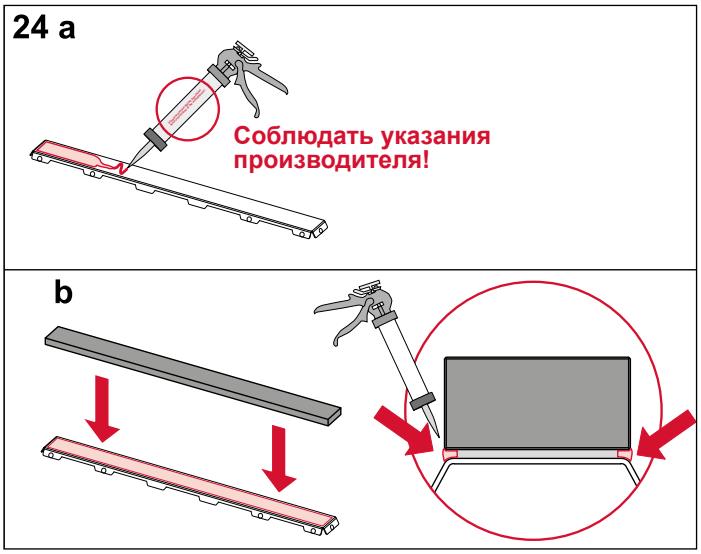

С помощью подходящего клея приклейте подогнанное покрытие к основе (следуя инструкциям производителя). Герметизируйте постоянно эластичным материалом стык между приклеенным покрытием и подложкой.

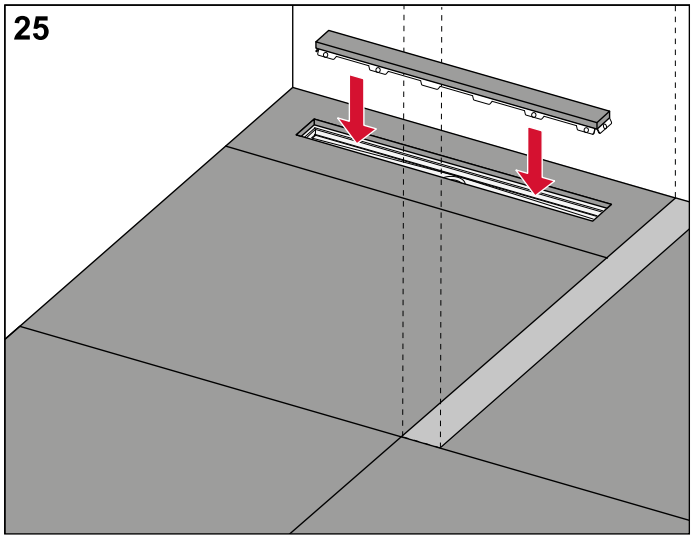

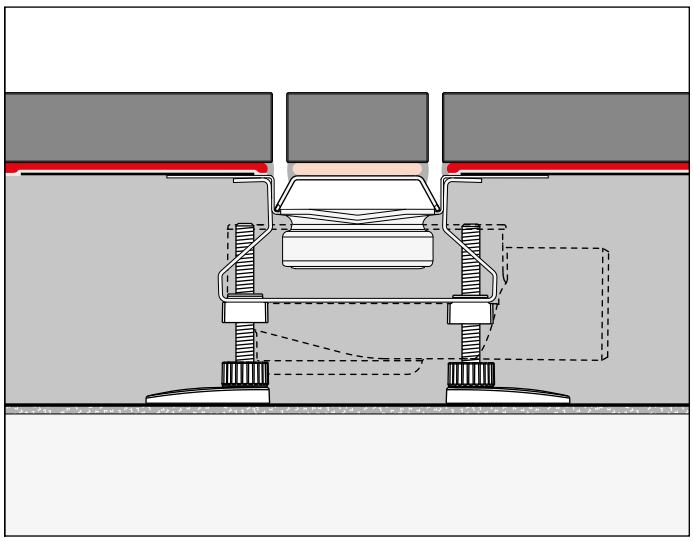

Очистите канал для душевой, вставьте в него основу с приклеенным покрытием и проверьте величину зазоров.

Инструкция по установке «сверхнизкого» сифона

Дренажный канал для душевой со сверхнизким сифоном устанавливается практически так же, как с любым другим горизонтальным сифоном. Однако из-за сверхнизкой конструкции следует обратить внимание на некоторые моменты.

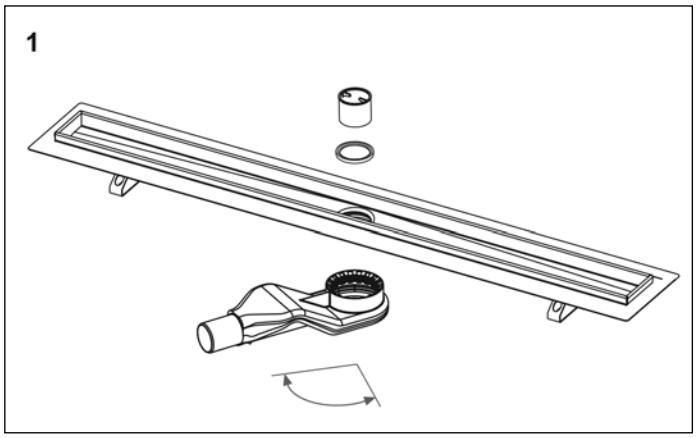

Присоедините сифон к корпусу канала.

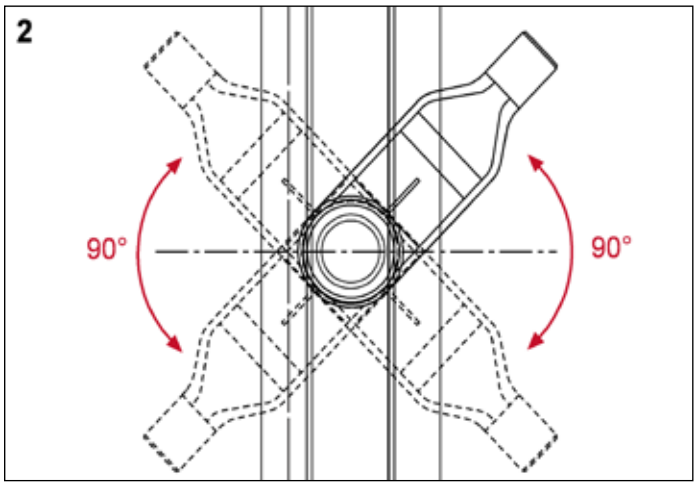

Направление выхода сверхнизкого сифона можно регулировать в пределах прибл. 90° с каждой стороны канала для душевой.

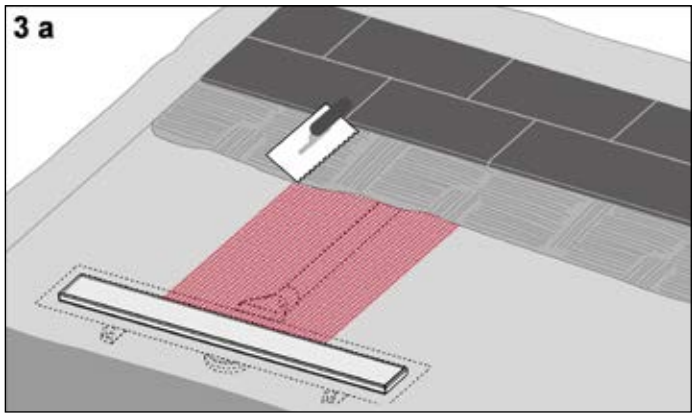

Между сифоном и сливной трубой из-за несколько ограниченной толщины стяжки необходимо уложить довольно широкий кусок сетчатой арматуры.

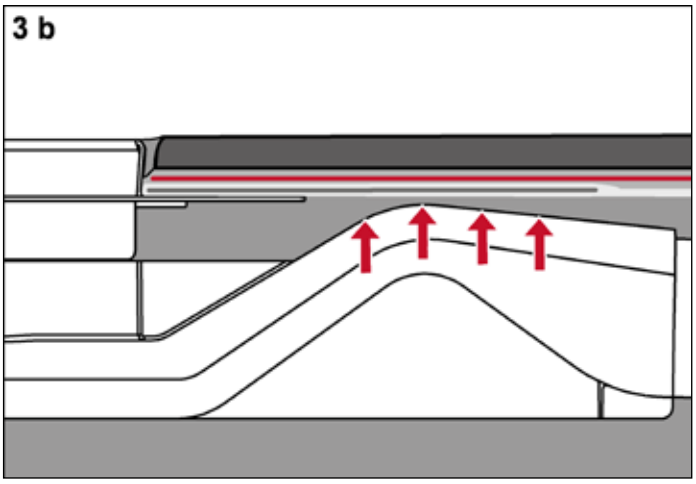

Над корпусом сифона в отмеченной зоне не должно быть никаких стыков.

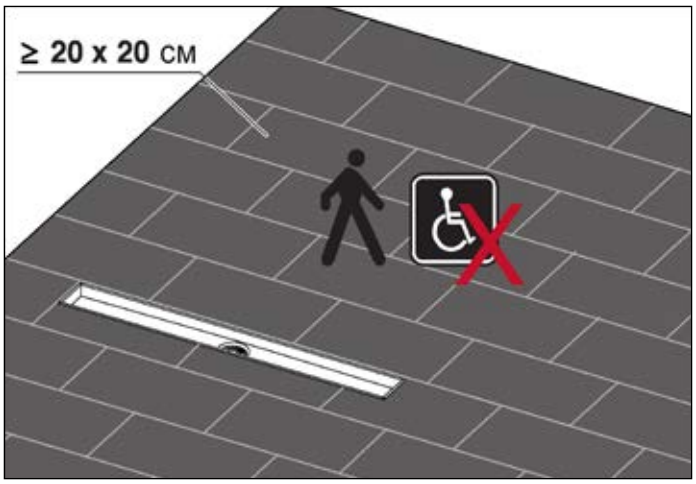

При выборе напольного покрытия примите во внимание, что надо использовать только плиты длиной не менее 20 см. В душевой зоне нельзя пользоваться инвалидными колясками.

Инструкция по установке «вертикального» сифона

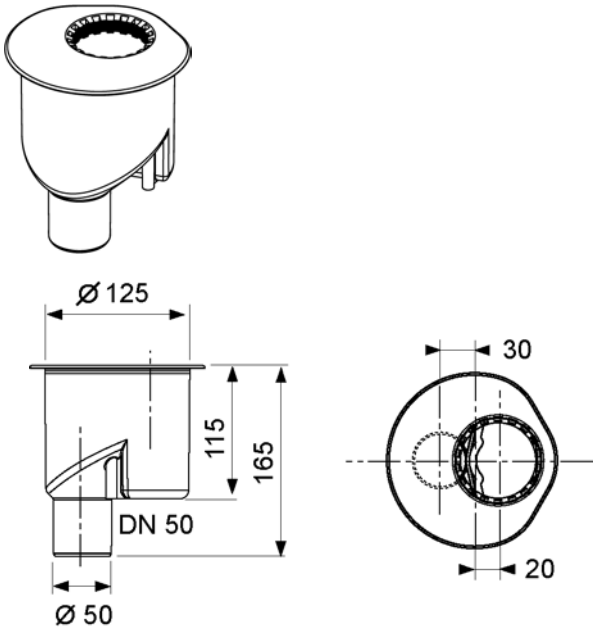

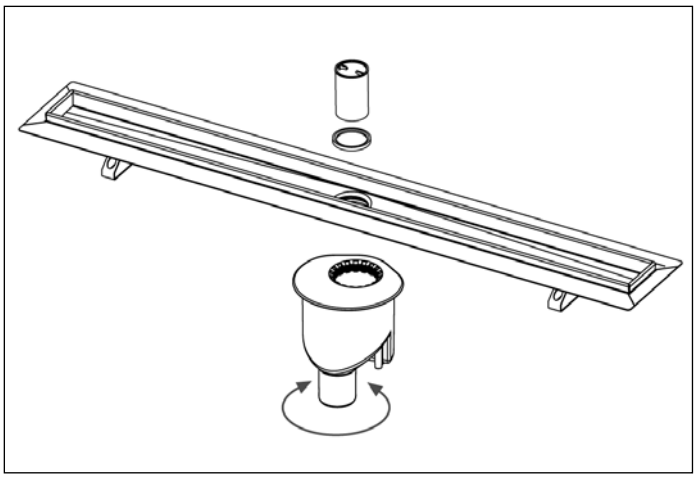

Присоедините сифон к дренажному каналу.

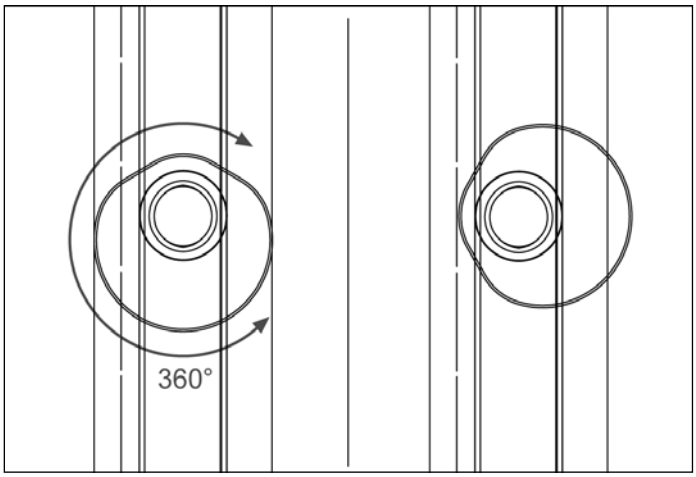

Корпус можно поворачивать, поэтому при компоновке вблизи стены нет необходимости выдалбливать нишу в стене.

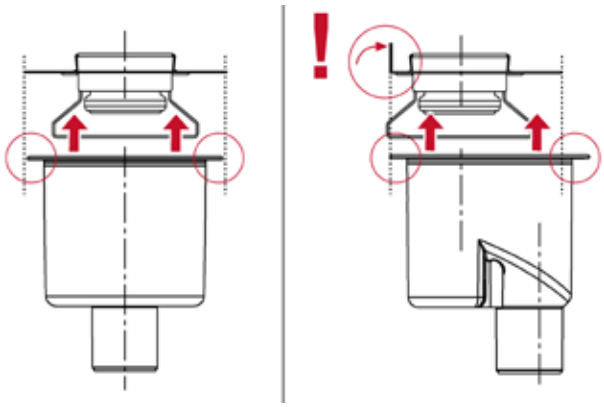

При монтаже канала вплотную к стене фланец должен заканчиваться вровень с краем сифона.

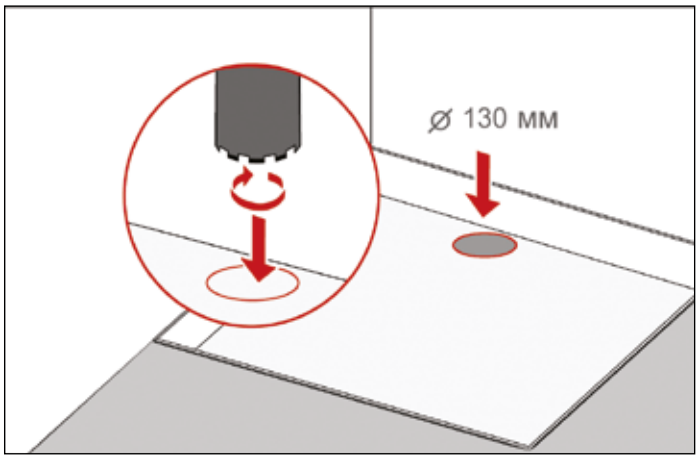

Просверлите отверстие в полу диаметром 130 мм.

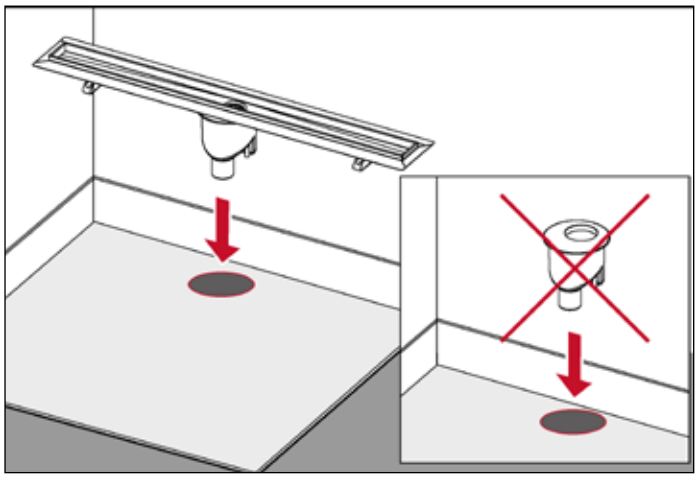

Вставьте корпус сифона вместе с присоединенным дренажным каналом в отверстие в полу. Проверьте, нет ли протечек. Края сифона должны опираться на стяжку. Убедитесь, что не остались полости.

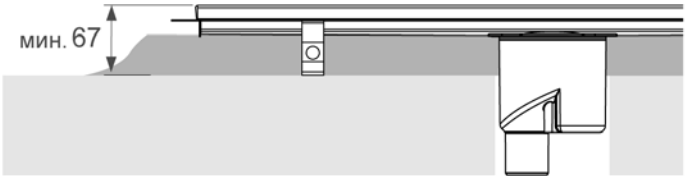

Минимальная толщина конструкции без монтажных опор 67 мм.

Инструкция по установке противопожарного комплекта

Противопожарный комплект можно использовать только с вертикальным сифоном (Артикул 650003).

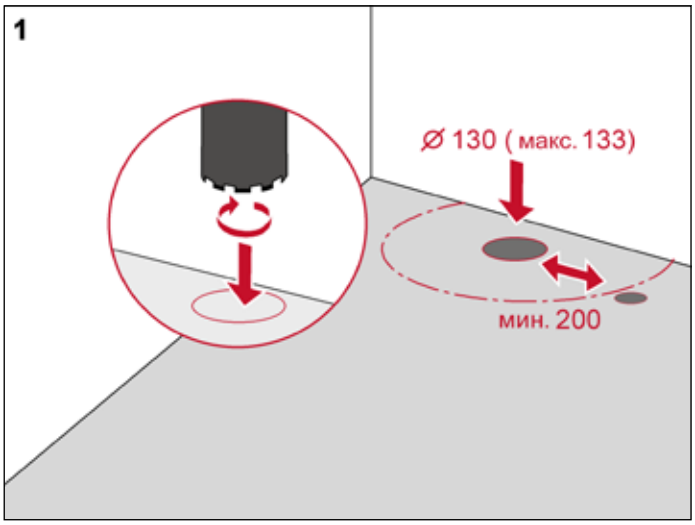

Просверлите в полу отверстие для сифона диаметром 130 мм (макс. 133 мм). Расстояние до ближайшего отверстия в межэтажном перекрытии должно быть не меньше 200 мм.

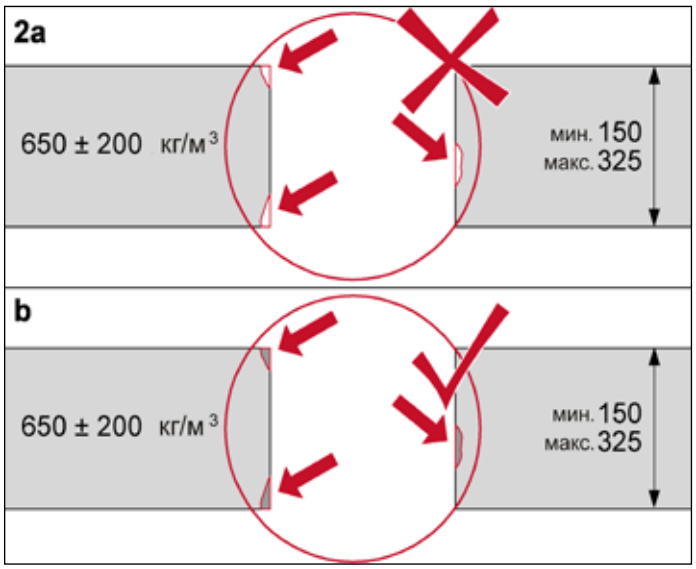

Противопожарный комплект разрешается использовать только с бетонными перекрытиями плотностью 650 ± 200 кг/м³ и толщиной от 150 до 325 мм.
Любые повреждения в просверленном отверстии необходимо починить с помощью подходящего материала.

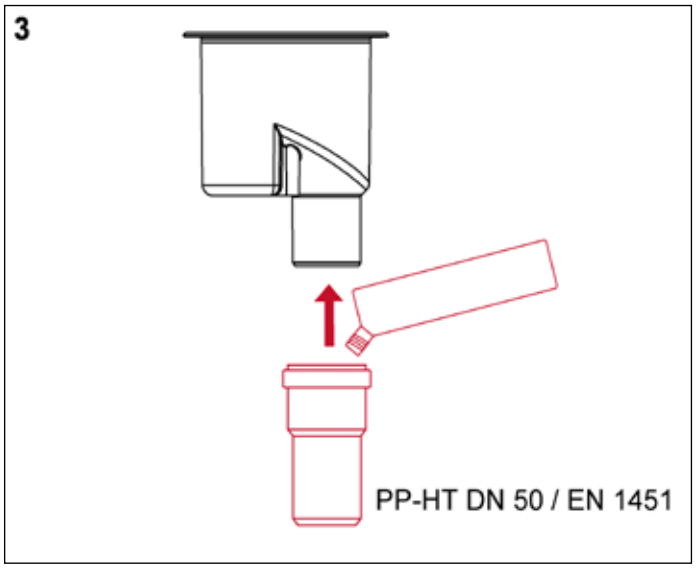

Для соединения сифона с канализационным трубопроводом используйте в зоне, прилегающей к противопожарному отсекателю, трубу PP-HT размером DN 50 с толщиной стенки 2 мм (согласно DIN EN 1451-1: 1999).

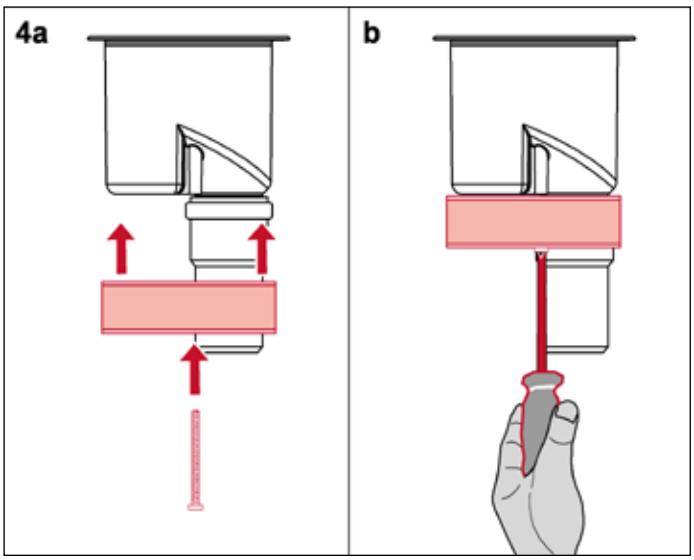

Прикрепите противопожарный отсекатель к сифону с помощью двух прилагаемых винтов.

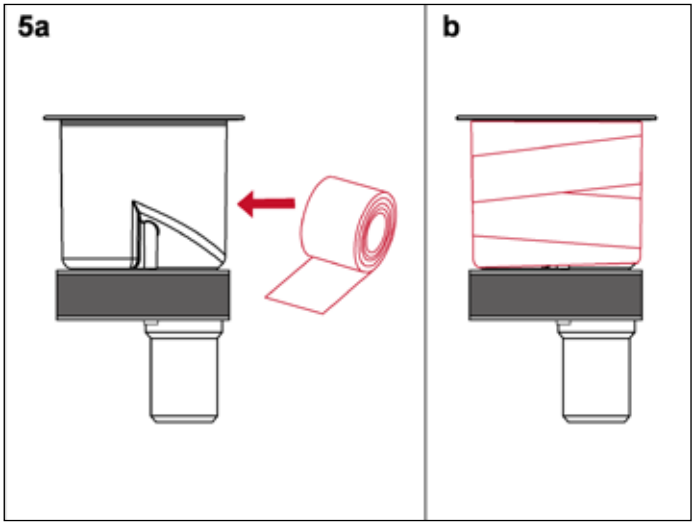

Окружите корпус сифона спиральным коробом или обмотайте его клейкой тканью или другим звукоизолирующим материалом. Это не надо проделывать с отсекателем.

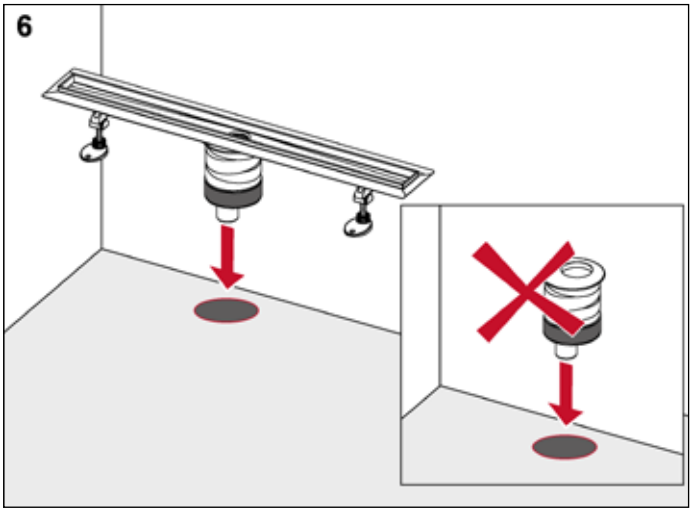

Присоедините сифон к корпусу дренажного канала и поместите его в предназначенное для него место.

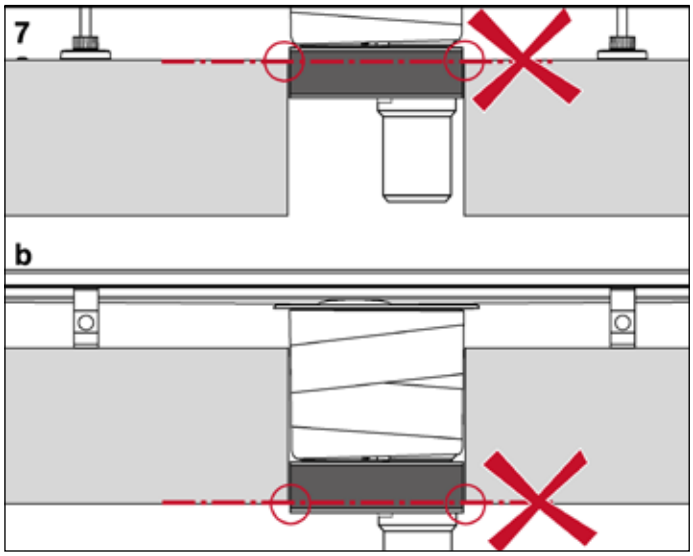

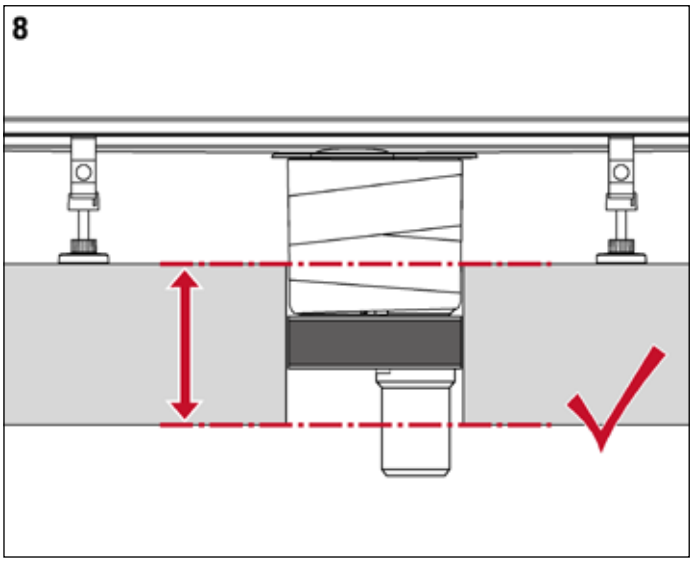

Противопожарный отсекатель не должен выступать выше или ниже бетонного перекрытия.

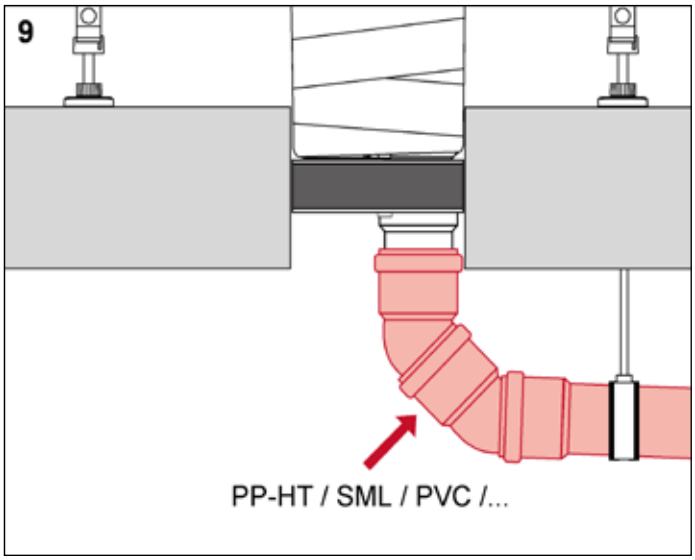

К первой трубе PP-HT можно присоединять переходники на другие имеющиеся в продаже типы труб и материалы (из PP-HT, SML, ПВХ и т.д.).

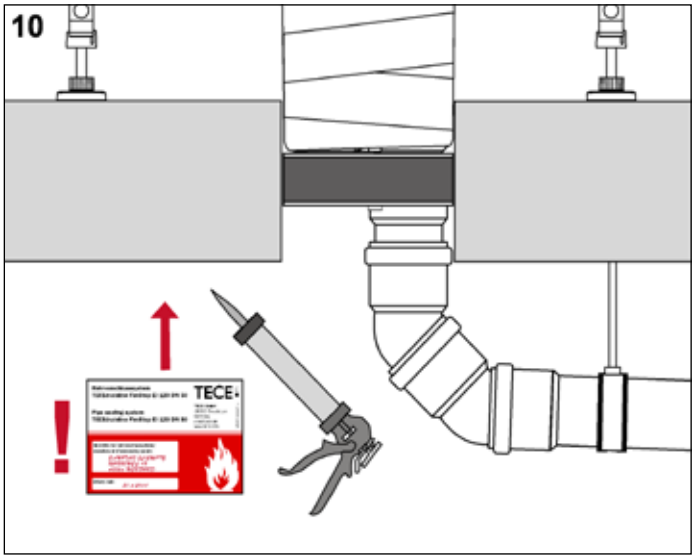

Под потолком рядом с системой перекрывания трубы на видном месте прикрепите прочным клеем, например силиконовым, заполненный шильдик.

На шильдике рядом с именем монтажника укажите дату установки противопожарного отсекателя.

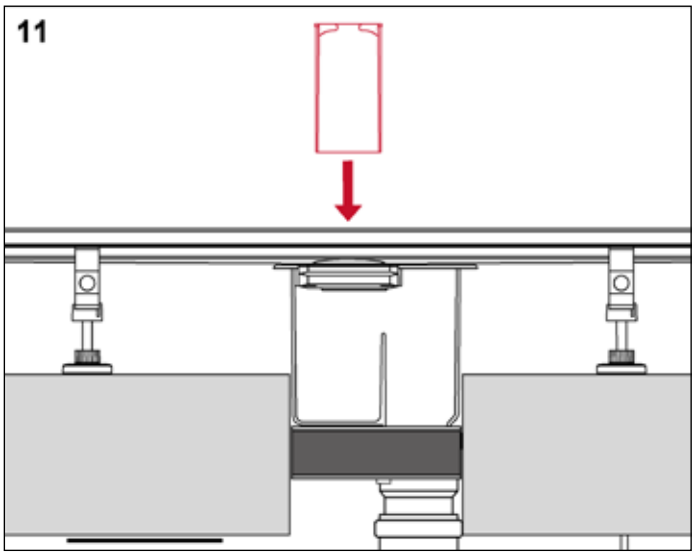

Вставьте погружной стакан в корпус канала.

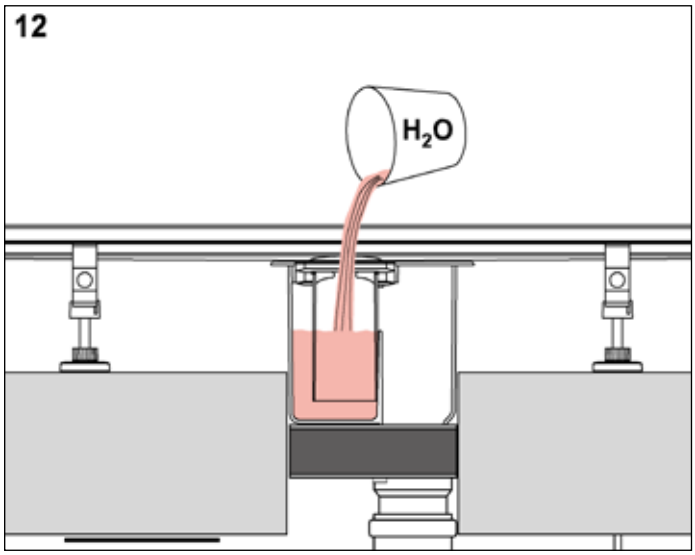

Заполните водяной затвор, препятствующий проникновению пламени и дыма.

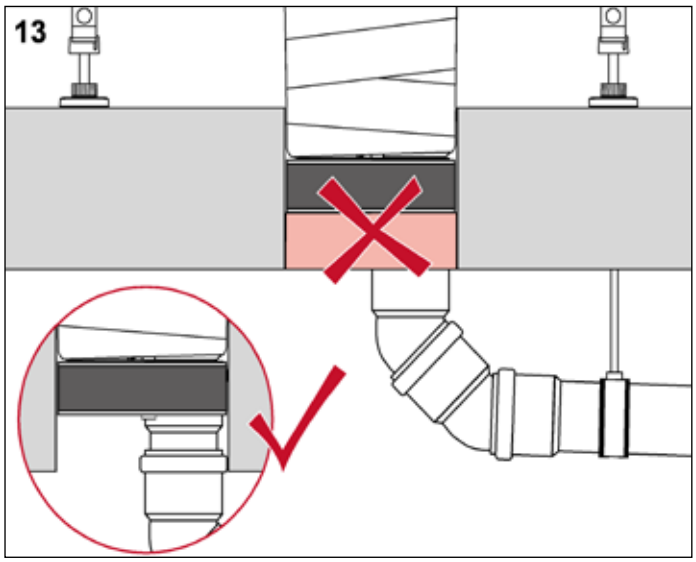

Важно: Нельзя заполнять пространство в просверленном отверстии под противопожарным отсекателем.

Инструкция по установке звукоизоляционного мата

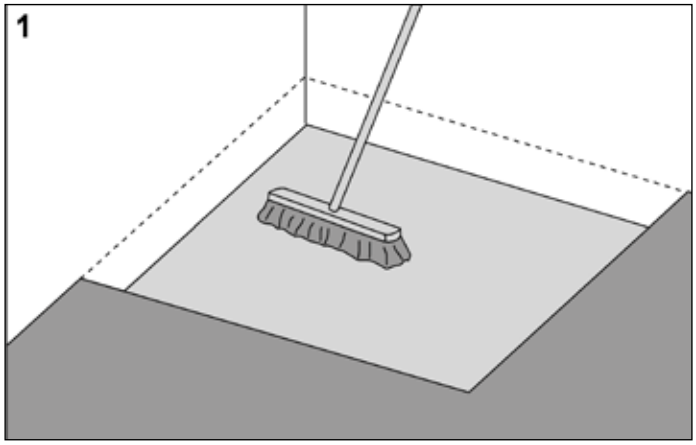

Очистите поверхность чернового пола.

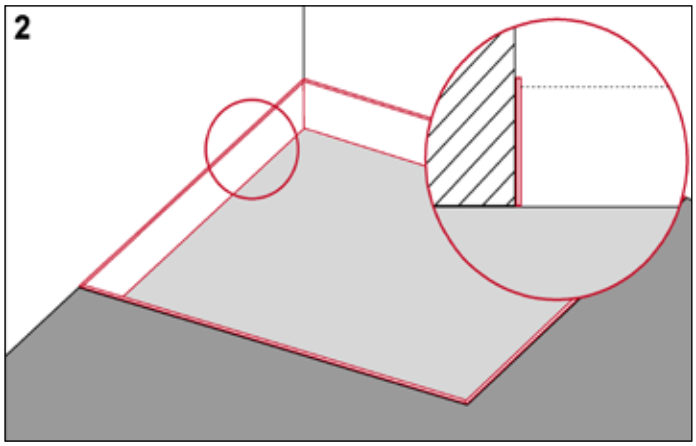

Вдоль поверхности стены и на существующую стяжку уложите изолирующую ленту для торца.

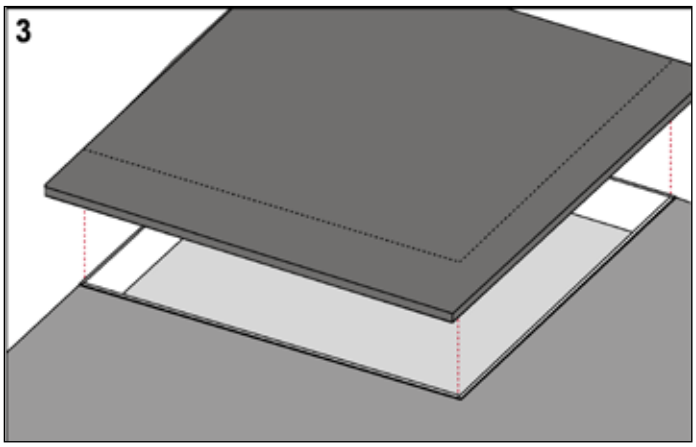

Перенесите необходимые размеры на звукоизоляционный мат Drainbase.

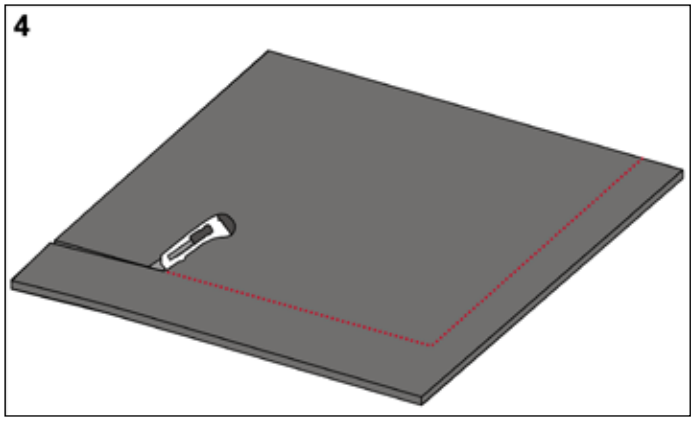

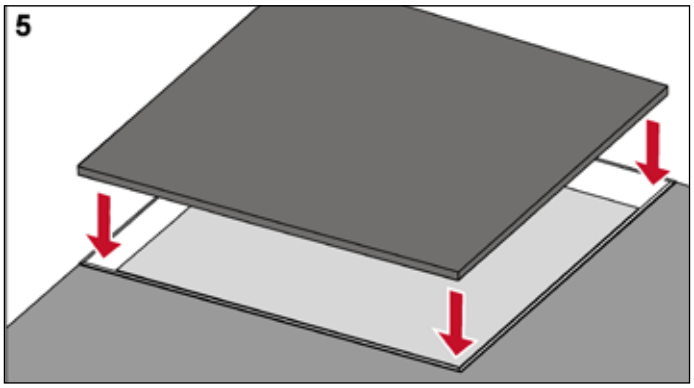

Отрежьте звукоизоляционный мат по размеру и уложите его на место.

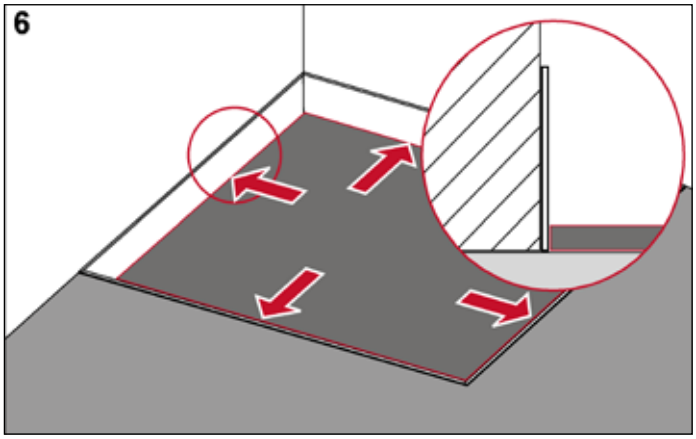

Звукоизоляционный мат должен покрывать всю поверхность пола.

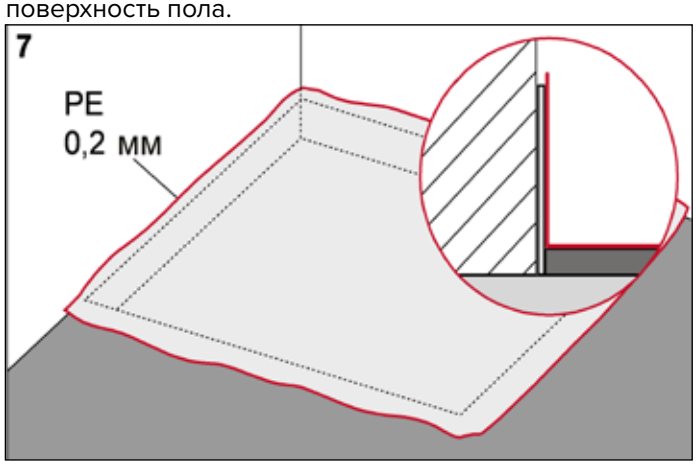

Положите полиэтиленовую пленку, как показано на рисунке.

Инструкция по установке монтажных опор

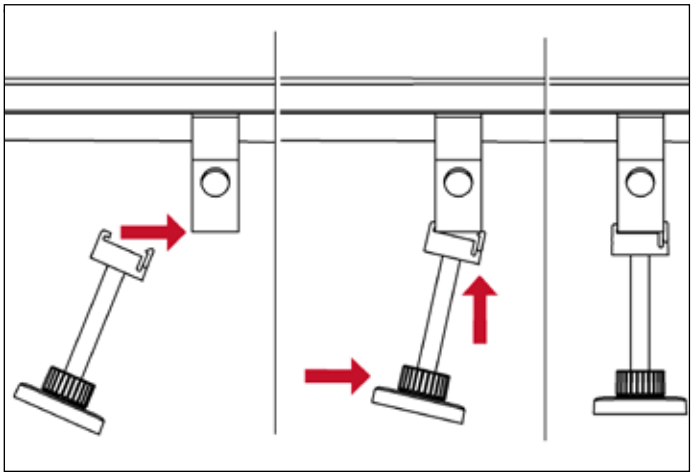

Установите монтажные опоры на место, зафиксируйте

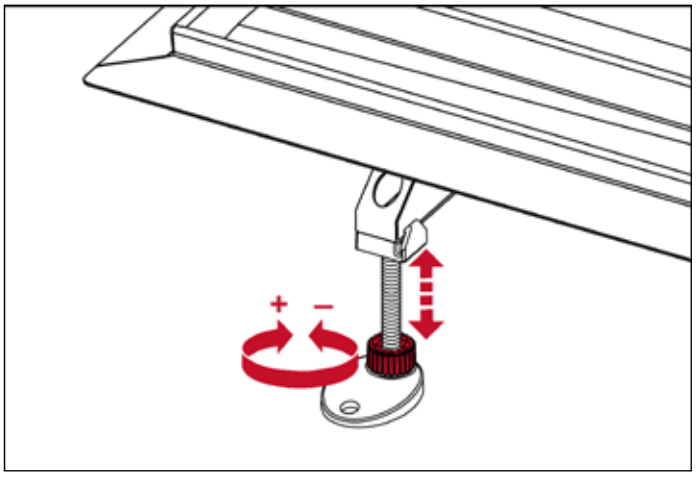

Высота канала задается поворотом красных регуляторов на опорах. С помощью строительного уровня проверьте горизонтальность позиционирования дренажного канала.

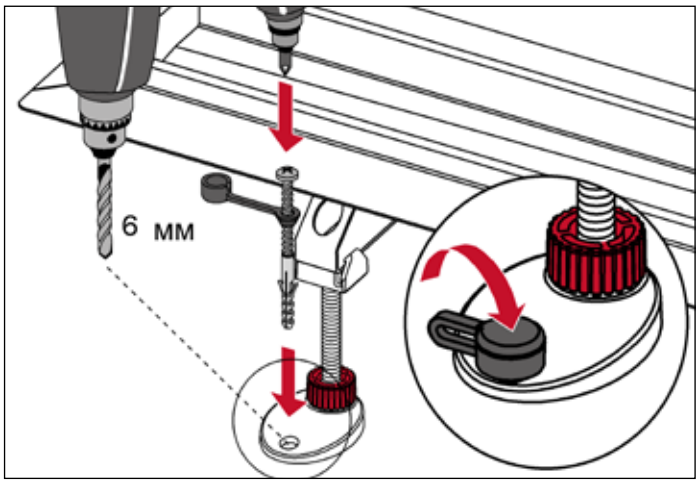

После регулировки опоры через звукоизоляционный мат Drainbase можно прикрепить в полу. Затем надвиньте звукоизолирующие колпачки на головки винтов. Это предотвратит образование звукового мостика.

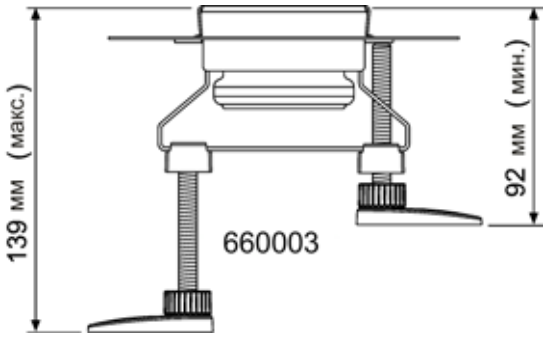

Для артикула 660003 диапазон регулировки от нижнего края опоры до верхнего края чистового пола составляет 92–139 мм.

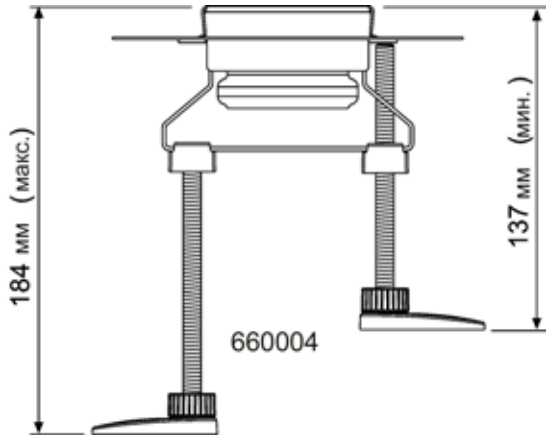

Для артикула 660004 диапазон регулировки от нижнего края опоры до верхнего края чистового пола составляет 137–184 мм. С сифоном «максимальным» надо использовать эти более длинные монтажные опоры.

Специальные каналы

Ассортимент TECEdrainline настолько обширен, что как стандартная поставка предлагаются прямые каналы от 700 до 1500 мм (угловые каналы от 900 до 1200 мм). Если стандартные каналы для душевой не соответствуют вашим требованиям, возможно изготовление каналов по специальному заказу. Специальные каналы помогут вам реализовать замечательные дизайнерские решения для ванной комнаты, если вам нужны, например, изделия конкретной длины или два сифона для чрезвычайно высокой пропускной способности.

Для определения размера и размещения заказа обратитесь, пожалуйста, на наш сайт .

Руководящие документы

DIN 1986: Дренажные системы для зданий и объектов недвижимости
- Часть 3: Правила эксплуатации и технического обслуживания (2004)
- Часть 4: Области применения канализационных труб и фасонных частей из различных материалов (2011)
- Часть 30: Техническое обслуживание (2012)

DIN 1986-100: Дренажные системы для зданий и объектов недвижимости / Положения в соответствии с DIN EN 752 и DIN EN 12056 (2008)
Часть 1: Общественно доступные здания (2010)

DIN 18040 Методические рекомендации по планированию Часть 2: Жилые помещения (2011)

DIN 18195 Части от 1 до 10: Гидроизоляция зданий (2009–2011)

Комментарии DIN EN 12056, DIN 1986 и DIN EN 1610: Здания и дренажные системы (2012)

DIN EN 1253: Водостоки для зданий
Часть 1: Трапы с гидравлическим затвором с высоты столба воды в гидрозатворе не менее 50 мм (2015-03)

DIN 4109 (1989): Звукоизоляция в зданиях; требования и испытания, редакция A1 (2001)

VDI 4100: Звукоизоляция между помещениями в зданиях — Жилища — Оценка звукоизоляции между помещениями и предложения по ее улучшению (2012)

Нормативы по типовым зданиям (MBO) (2002)

DIN 18195-1: Гидроизоляция зданий (2017-07)
DIN 18534: Гидроизоляция внутри помещений
Часть 1: Условия и принципы проектирования и реализации проектов
Часть 3: Гидроизоляция водонепроницаемыми материалами, наносимыми в жидком виде, в сочетании с керамическими или каменными плитками (AIV-F) (2017-07)
Часть 5: Гидроизоляция листовыми водонепроницаемыми материалами в сочетании с керамическими или каменными плитками (проект 2016-07)

GIPS бюллетень 5: Ванные комнаты и влажные помещения в деревянном и полносборном строительстве (2006)