ТЕХНИЧЕСКИЙ ПАСПОРТ

Фиксатор поворота трубы 90°

ТИП SFA-0029



ТИП SFA-0036



Паспорт разработан в соответствии с требованиями ГОСТ 2.601-2013

Оглавление

№	Наименование	Стр.
1	Сведения об изделии	2
2	Назначение изделия	2
3	Технические характеристики	3
4	Номенклатура и габаритные размеры	3
5	Указания по монтажу	4
6	Условия хранения и транспортировки	4
7	Утилизация	4
8	Приемка и испытания	4
9	Сертификация	4
10	Гарантийные обязательства	5
11	Гарантийный талон	6

1. СВЕДЕНИЯ ОБ ИЗДЕЛИИ

1.1. НАИМЕНОВАНИЕ

Фиксатор поворота трубы 90° STOUT, тип: SFA-0029 (металл), SFA-0036 (пластик).

1.2. ИЗГОТОВИТЕЛЬ

GENERAL FITTINGS Srl Via Golgi, 73/7525064 Gussago (Brescia) – Italy (Италия).

ПО ЗАКАЗУ ООО «ТЕРЕМ» для бренда STOUT (Организация, уполномоченная изготовителем на принятие и удовлетворение требований потребителей на территории РФ). Сайт: _____

2. НАЗНАЧЕНИЕ ИЗДЕЛИЯ

Фиксаторы поворота трубы предназначены для организации плавного изгиба и удержания полимерных труб PE-X под углом 90°. Устанавливаются в местах подведения трубопровода к коллекторным шкафам, радиаторам, конвекторам отопления и прочему оборудованию. Форма фиксаторов обеспечивает простой монтаж и надежное удержание труб предписанным радиусом изгиба (5 x D). Фиксаторы защищают изгиб трубы при перепадах температуры и давления, а также от деформации при механическом воздействии (изломов, загибов, внешних повреждений) тем самым предотвращают передачу изгибающих усилий на места соединения труб с фитингами.

ЭСКИЗ	МАТЕРИАЛ	ПРИМЕЧАНИЕ
	Сталь оцинкованная	Абсолютно устойчивы к агрессивному воздействию строительных растворов
	Полиамид стекло-наполненный (PA6 30% FV)	

3. ТЕХНИЧЕСКИЕ ХАРАКТЕРИСТИКИ

ЭСКИЗ	НАИМЕНОВАНИЕ	ЗНАЧЕНИЕ
	Цвет	Черный/Оцинкованный
	Температура эксплуатации, °С	От-5 до +110
	Термостойкость, °С	До +165
	Радиус изгиба	5 x D*
	Температура транспортировки и хранения, °С	От -20 до +60
	Средний срок эксплуатации, лет	50

D* - наружный диаметр трубы

4. НОМЕНКЛАТУРА И ГАБАРИТНЫЕ РАЗМЕРЫ

ЭСКИЗ	АРТИКУЛ	ДЛЯ ТРУБ, DN	L	H	h	R	МАССА, КГ
			ММ				
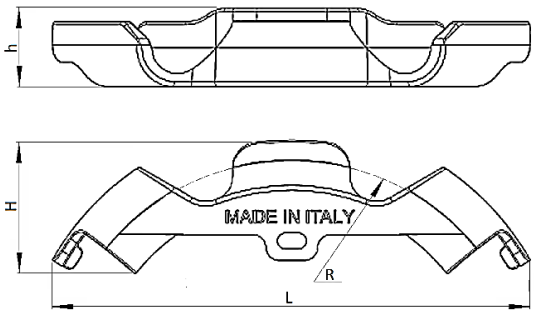	SFA-0029-000016	15-16	112	80	16,5	70	0,028
	SFA-0029-000020	20-22	168	115	22	95	0,070
	SFA-0029-000025	25	205	150	25,5	120	0,130
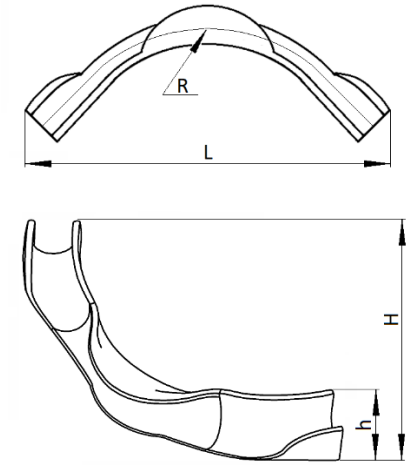	SFA-0036-000016	15-16	148	41	24	75	0,027
	SFA-0036-000020	20-22	200	55	33	100	0,069
	SFA-0036-000025	25	240	65	40	120	0,113

Паспорт разработан в соответствии с требованиями ГОСТ 2.601-2013

5. УКАЗАНИЯ ПО МОНТАЖУ

Фиксаторы поворота STOUT должны эксплуатироваться при условиях и температуре, изложенных в настоящем паспорте.

Монтаж фиксаторов должен выполняться квалифицированными специалистами.

Изделия предназначены для организации плавного изгиба и фиксации полимерных труб в системах отопления и водоснабжения, в том числе в системах, заливаемых под стяжку. Допускается установка фиксатора поворота на трубы PE-X, оборудованные в защитные гофрированные трубы, при условии соответствия наружного диаметра гофрированной трубы типоразмеру фиксатора.

Внимание! Превышение допустимого радиуса изгиба (5 x D) может привести к «залому» трубы. Чтобы избежать заломов, а также сэкономить время и силы, при изгибе труб PE-X следует использовать фиксатор поворота.

Чтобы установить фиксатор необходимо: определить место поворота трубы, а затем, загибая ее руками в нужном направлении завести в направляющие фиксатора.

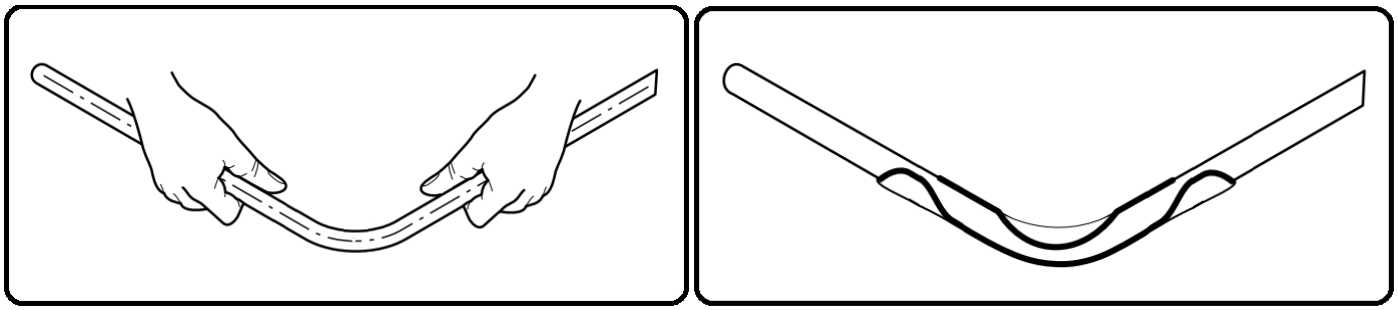

6. УСЛОВИЯ ХРАНЕНИЯ И ТРАНСПОРТИРОВКИ

Фиксаторы STOUT транспортируют любым видом транспорта в соответствии с правилами перевозки грузов и техническими условиями погрузки и крепления грузов, действующими на данном виде транспорта.

Фиксаторы STOUT при транспортировании следует оберегать от ударов и механических нагрузок, а их поверхность от нанесения царапин.

Фиксаторы STOUT хранят в условиях, исключающих вероятность их механических повреждений, в не отапливаемых или отапливаемых (не ближе одного метра от отопительных приборов) складских помещениях, или под навесами.

Фиксаторы STOUT при хранении следует защищать от воздействия прямых солнечных лучей.

7. УТИЛИЗАЦИЯ

Утилизация изделия производится в соответствии с установленным на предприятии порядком (переплавка, захоронение, перепродажа), составленным в соответствии с Законами РФ №96-ФЗ “Об охране атмосферного воздуха”, №89-ФЗ “Об отходах производства и потребления”, №52-ФЗ “О санитарно-эпидемиологическом благополучии населения”, а также другими российскими и региональными нормами, актами, правилами, распоряжениями и пр., принятыми во исполнение указанных законов.

8. ПРИЕМКА И ИСПЫТАНИЯ

Продукция, указанная в данном паспорте, изготовлена, испытана и принята в соответствии с действующей технической документацией фирмы-изготовителя.

9. СЕРТИФИКАЦИЯ

Товар не подлежит обязательной сертификации.

Паспорт разработан в соответствии с требованиями ГОСТ 2.601-2013

10. ГАРАНТИЙНЫЕ ОБЯЗАТЕЛЬСТВА

Изготовитель гарантирует соответствие фиксаторов поворота STOUT требованиям безопасности, при условии соблюдения потребителем правил, установленных настоящим Техническим паспортом.

Срок службы фиксаторов поворота STOUT при условии соблюдения потребителем правил, установленных настоящим Техническим паспортом и проведении необходимых сервисных работ составляет 50 лет со дня передачи продукции потребителю.

Гарантийный срок составляет 12 месяцев с даты продажи товара, но не может выходить за пределы срока службы товара.

Гарантия распространяется на все дефекты, возникшие по вине завода-изготовителя.

Гарантия не распространяется на дефекты, возникшие в случаях:
- нарушения паспортных режимов хранения, монтажа, испытания, эксплуатации или обслуживания изделия;
- ненадлежащей транспортировки и погрузочно-разгрузочных работ;
- наличия следов воздействия веществ, агрессивных к материалам изделия;
- наличия повреждений, вызванных пожаром, стихией, форс-мажорными обстоятельствами;
- повреждений, вызванных действиями потребителя;
- наличия следов постороннего вмешательства в конструкцию изделия.

Претензии к качеству товара могут быть предъявлены в течение гарантийного срока.

Неисправные изделия, вышедшие из строя в связи с производственным браком, в течение гарантийного срока ремонтируются или заменяются на новые бесплатно. Затраты, связанные с демонтажем и транспортировкой неисправного изделия в период гарантийного срока, Покупателю не возмещаются. В случае необоснованности претензии затраты на диагностику и экспертизу изделия оплачиваются Покупателем.

При предъявлении претензий к качеству товара, покупатель представляет следующие документы:

1. Заявление в произвольной форме, в котором указываются:
   - название организации или Ф.И.О. покупателя;
   - адрес покупателя и контактный телефон;
   - название и адрес организации, производившей монтаж;
   - адрес установки изделия;
   - краткое описание дефекта.
2. Документ, подтверждающий покупку изделия (накладная, кассовый чек, квитанция);
3. Фотографии неисправного изделия (в том числе с места установки);
4. Акт гидравлического испытания системы, в которой монтировалось изделие (в случае проведения гидравлического испытания);
5. Копия гарантийного талона со всеми заполненными графами.

В случае отсутствия в комплектации к продукции технического паспорта изделия, содержащего гарантийный талон, для получения гарантии необходимо распечатать с сайта технический паспорт изделия вместе с гарантийным талоном. Продавец вносит в гарантийный талон сведения о приобретенном товаре, прикрепляет чек, накладную или квитанцию об оплате, скрепляет печатью или штампом. Покупатель ставит подпись об ознакомлении с условиями гарантии, правилами установки и эксплуатации.

Изготовитель оставляет за собой право вносить в конструкцию фиксаторов поворота STOUT изменения, не ухудшающие качество изделий.

11. ГАРАНТИЙНЫЙ ТАЛОН

Гарантийный талон

к накладной № _____ от «____» _____г.

Наименование товара:

№	Артикул	Количество	Примечание

Гарантийный срок 12 месяцев с даты продажи.

Претензии по качеству товара принимаются по адресу: 117418, Российская Федерация, Москва, Нахимовский пр-т, 47, офис 1522.
Тел.: , факс:
E-mail: _____

С условиями гарантии, правилами установки и эксплуатации ознакомлен:

Покупатель: _____
(подпись)

Продавец: _____
(подпись)

Штамп или печать
торгующей организации

Дата продажи: «____» 20____г.