oventrop

Инструкция по эксплуатации для пользователей *

Термостат „Uni LH“

* Пожалуйста, сохраняйте эту инструкцию в течение всего периода эксплуатации.

Содержание

Раздел:	**Страница:**
Описание элементов	1
Устройство	2
Важные сведения	3
Рекомендации по установке	4–5
Настройка температуры	6
Ограничение и блокировка	6
Маркировка настройки	7
Понижение температуры	8
Защита от замерзания	8
Отключение	8
Проветривание помещения	9
Использование сторонних теплопоступлений	9
Технические данные	9
Отметка для облегчения настройки	9
Информация о производителе	10

Описание элементов

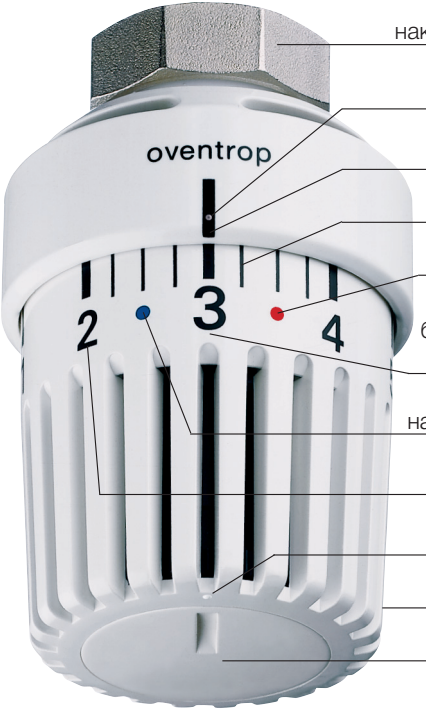

накидная гайка M 30 x 1,5

выпуклая отметка

указатель настройки

деления шкалы

направление „теплее“

базовая настройка „3“, ок. 20 °C

направление „холоднее“

значение настройки

выпуклая отметка

маховик

мемо-шайба

a вентильная вставка

b тарелка вентиля

c шпиндель вентиля

d чувствительный элемент

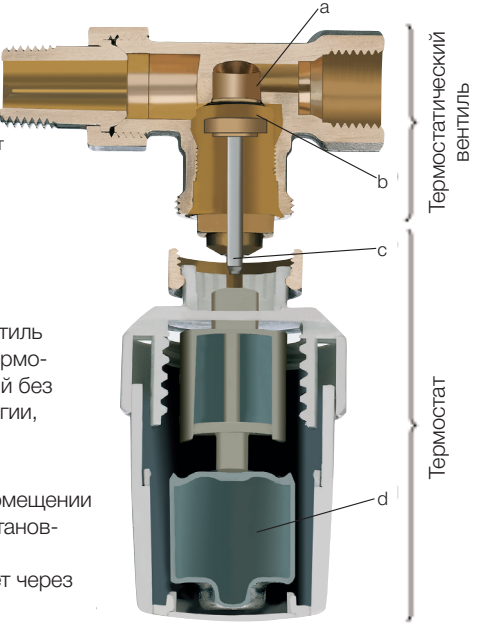

Термостатический вентиль для радиатора - это термо-регулятор, работающий без вспомогательной энергии, состоящий из вентиля и термостата.

Если температура в помещении ниже температуры, установленной на термостате, горячая вода поступает через вентиль в радиатор.

Воздух в помещении будет нагревается до тех пор, пока не достигнет установленного значения. При этом жидкость в чувствительном элементе (d) расширяется.

Вследствие этого тарелка вентиля (b) посредством шпинделя (c) нажимает на вентильную вставку (a). Подача горячей воды перекроется, и воздух далее не будет нагреваться.

Если температура в помещении падает, чувствительный элемент с жидкостью сжимается. Это происходит до тех пор, пока вентиль снова не откроет подачу горячей воды.

Монтаж
Монтаж и пуск в эксплуатацию термостатов „Uni LH“ описан в инструкции для специалистов и должен производиться специализированной организацией.

Возможности
С помощью термостата для радиатора „Uni LH“ можно:
- регулировать температуру помещения
- понижать или повышать температуру помещения в зависимости от потребностей
- индивидуально ограничивать диапазон настройки
- блокировать настройку
- защитить систему от замораживания
- легко восстановить желаемую температуру посредством маркировки мемо-шайбой.

Обслуживание
Термостат не требует обслуживания.

Чистка
Чистку можно проводить только мягким чистящим средством с теплой водой.

Абразивные или растворяющие чистящие средства могут повредить поверхность термостата.

Термостат нельзя мыть в посудомоечной машине.

Утилизация
При утилизации термостатов они не должны быть повреждены, чтобы предотвратить вытекание жидкости из чувствительного элемента.

Установка термостатов должна производиться в соответствии с индивидуальными условиями в помещении.

Термостаты должны беспрепятственно “чувствовать” температуру воздуха в помещении.
Условием для безупречного регулирования является беспрепятственное омывание датчика воздухом.
Как видно из следующих примеров, это не всегда возможно.

Термостат с дистанционным датчиком
устанавливается, если . . .

радиатор
в нише

или

термостат
установлен на радиатор
вертикально

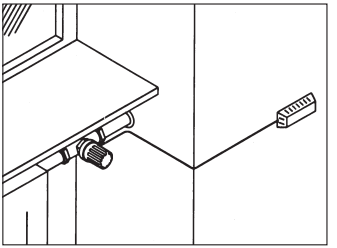

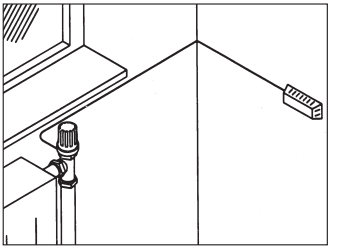

Датчик
с дистанционной
настройкой

Термостат
с дистанционной настройкой
устанавливается,
если . . .

радиатор установлен за шторами, встроенной мебелью и т.д.

или

радиатор установлен под подоконником

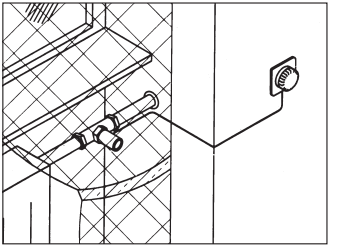

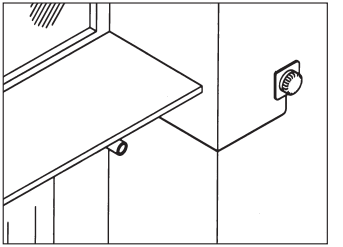

Настройка Вашей желаемой температуры

Вращайте маховик термостата, пока соответствующая цифра или деление шкалы не встанет напротив указателя настройки.

Диапазон настройки распространяется от цифры „0“ (арт. № 1011465, в сторону символа защиты от замерзания „❄“ до цифры „5“.

Деления шкалы между цифрами „2“ и „4“ соответствуют изменению температуры помещения примерно на 1°C.

	Пример:
– ок. 28 °C	бассейн (Диапазон настройки между „4“ и „5“ не способствует энергосбережению.)
– ок. 24 °C	ванная
– ок. 20 °C	гостиная столовая базовая настройка „3“ детская
– ок. 16 °C	прихожая, коридор кабинет, спальная
– ок. 12 °C	подвал
– ок. 7 °C	защита от замерзания
–	отключение радиатора

Указанные температуры достигается только при соответствующем расчете всей системы отопления!

Ограничение и блокировка

Диапазон настройки термостата можно дополнительно ограничить или заблокировать. Для этого обратитесь к специалисту.

Термостат Oventrop имеет мемо-шайбу, которая сильно упрощает **повторную установку** Вашей желаемой температуры после перестановки маховика.

Для этого прорезь мемо-шайбы с помощью монеты или др. установить напротив желаемой температуры.

Теперь **прорезь**, Ваша **желаемая температура и указатель настройки** должны образовывать одну линию.

После перестановки маховика Вы можете настройку Вашей желаемой температуры найти следующим образом: вращать маховик до тех пор, пока прорезь **мемо-шайбы** и указатель настройки снова не образуют одну линию.

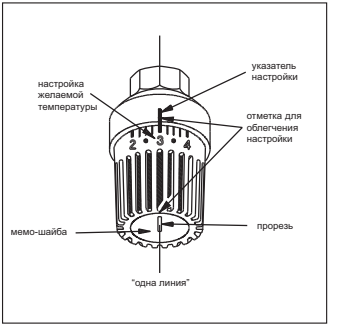

Понижение температуры

Для снижения затрат на отопление ночью или при более длительном отсутствии температура в помещении должна понижаться.
Для этого термостат устанавливается на более низкое значение, напр., с цифры „3“ на „2“. Если помещение не используется, температура должна понижаться на длительные промежутки времени.

Защита от замерзания

Функция защиты от замерзания предотвращает замораживание системы отопления.
Если вы хотите покинуть квартиру на длительный срок, напр., в зимний отпуск, необходимо повернуть маховик термостата вправо, чтобы символ защиты от замерзания встал напротив указателя настройки.
Как только температура в помещении понижается ниже 7 °C, вентиль автоматически открывает подачу воды в радиатор. Таким образом, предотвращается замораживание системы.

Отключение

Только арт. № 1011465.
Преодолев границу символа защиты от замерзания, Вы можете установить маховик термостата в положение „0“. При этом радиатор полностью отключается.

На время ремонтных, строительных работ, а также при снятом отопительном приборе для длительного перекрытия теплоносителя необходимо использовать комбинированный колпачок арт. № 1627965 или головку ручного привода 1012565 (1012575).
Обратите внимание, что в положение „0“ защита от замерзания не действует и радиатор может замерзнуть.

Проветривание помещения

Так как во время отопительного периода кислород расходуется относительно быстро, необходимо проветривание. Для этого окно открывают на **короткие** или **длительные** промежутки.

В начале проветривания маховик термостата перемещают на символ защиты от замерзания „❄“. После проветривания поворотом маховика термостата начальную настройку восстанавливают.

Сторонние теплопоступления

Лампы, солнце, работающие электроприборы, а также присутствующие в помещении люди выделяют тепловую энергию, которая повышает температуру помещения. Это повышение сразу улавливается термостатом, и термостатический вентиль сокращает расход через радиатор. В следствие этого радиатор временно остывает.

Технические данные

Диапазон настройки:	7 °C – 28 °C
Шкала:	0 ❄ 1 – 5
Чувствительный элемент:	жидкостной
Макс. температура чуствит. элемента:	50 °C
Макс. теплоносителя:	120 °C
Температура хранения:	– 10 – + 50 °C

Выпуклая отметка для облегчения настройки

Базовая настройка „3“ имеет выпуклую отметку, позволяющую определить настройку на ощупь и при плохом освещении.
Исходя из базовой настройки „3“ можно легко определить и другие настройки.

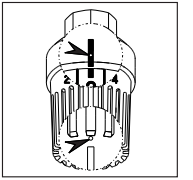

oventrop

Производитель

Напечатано на отбеленной без хлора бумаге

Изменения оговариваются

101 14 65 80 09/2014