SIPHONS ABLÄUFE

HL Трапы

13. Для внутренних помещений

13

HL Трапы для внутренних помещений

Основная информация для проектирования и монтажа

Трапы для внутренних помещений применяются для точечного водоотведения различных стоков с уровня пола.
Для достижения функционального и эстетического эффекта для конечного потребителя, при установке трапа необходимо решить несколько вопросов. В том числе скоординировать работу архитектора, сантехника, плиточника. Уже на стадии проектирования нужно обратить внимание на следующие моменты.

▲ Назначение:
Вопрос, какой трап лучше применять в каждом отдельном случае, должен быть решен на стадии проектирования. Сразу нужно определить, постоянно вода будет поступать в трап (например, в душевой), или изредка (например, в котельной под группой безопасности). Еще важно, не находится ли трап в зоне возможного подтопления - тогда нужен будет трап с обратным клапаном.

▲ Сифон:
Если вода попадает в трап нерегулярно, гидрозатвор пересыхает и запахи из канализации беспрепятственно попадают в жилые помещения. Для решения проблемы с запахом существует так называемый „сухой“ сифон Primus. При наличии в нем воды он работает как обычный сифон, а когда вода испаряется, то сливное отверстие перекрывается подвижной верхней частью сифона.

Система Primus blue
Primus blue - это комбинированное запахозапирающее устройство, сочетающее в себе как механическое запирание, так и гидрозатвор, что обеспечивает абсолютную герметичность и полную защиту от неприятных запахов из канализации. Благодаря герметичности при избыточном давлении до +800 Па и при отрицательном давлении до -400 Па, Primus blue обеспечивает большую надёжность по сравнению с обычными сифонами с гидрозатворами высотой 50 мм. Кроме того, Primus blue устойчив к кратковременному подпору в отводящем трубопроводе до давления 0,5 м вод. ст. Тем самым предотвращается подтопление через трап (например при сливе воды из ванны, присоединённой к тому же отводящему трубопроводу).

▲ Пропускная способность:
Метод проведения испытаний для измерения пропускной способности трапов проводится в соответствии с нормами EN 1253-1: 2015 при толщине слоя воды над решёткой 20 мм. При применении трапов для безбарьерных душевых, особенно необходимо отметить, что пропускная способность трапов должна превышать производительность душевой лейки для предотвращения перелива воды за пределы душевой.

▲ Защита от шума:
В результате акустических исследований проведенных Национальным научно-исследовательским институтом TGM (Институтом Строительной Физики и Акустики), было установлено, что шум при сливе воды может передаваться от корпуса трапа через строительные конструкции. Поэтому для помещений с повышенными требованиями к звукоизоляции (квартиры, отели) был разработан комплект звукоизолирующих элементов HL6200. Он предназначен для трапов с горизонтальным выпуском. Вопрос о необходимости его применения должен быть решен до монтажа трапа.

▲ Этой теме посвящён раздел
Вспомогательные материалы на стр. 268

▲ Установка:
Для гарантированного отведения воды необходимо правильно определить количество трапов по пропускной способности. Уклон пола в душевых помещениях следует принимать 0.01 - 0.02 в сторону трапа (п. 17.9 СП30.13330.2020).

▲ Дизайн:
В зависимости от вкуса и потребностей можно выбрать различные варианты видимых частей трапа - как решёток (по цвету и рисунку), так и подрамников.

Нормативные документы

СП 30.13330.2020 .....„Внутренний водопровод и канализация зданий“
СП 73.13330.2016 .....„Внутренние санитарно-технические системы зданий“
Стандарт „СантехНИИпроекта“ „Внутренний водопровод и канализация зданий“

Выбор соответствуюшего трапа

Критерии выбора	Описание	Артикул	
		с горизонтальным выпуском	с вертикальным выпуском
Расход	Чтобы сделать правильный выбор, необходимо знать, какой максимальный расход воды должен отводить трап.	до 0,45 л/с → серия HL90Prblue до 0,55 л/с → серия HL510, серия HL80.1, **HL541(I)** серия HL300, HL304 до 0,8 л/с → HL540(I), HL5100Pr до 1 л/с → HL5100 до 1,12 л/с → серия HL70 до 1,5 л/с → HL72.1(N)	до 0,5 л/с → серия HL80, серия HL310Prblue до 0,67 л/с → серия HL310 до 0,8 л/с → HL3100Pr до 1,25 л/с до 1,4 л/с → HL3100 до 1,8 л/с → серия HL317
Монтажная высота	Для трапов с горизонтальным выпуском одним из главных критериев является монтажная высота. Плита перекрытия - поверхность чистового пола **≥ 70 мм ≤ 90 мм** **≥ 90 мм ≤ 110 мм** **≥ 90 мм ≤ 250 мм** **≥ 110 мм ≤ 160 мм** **≥ 160 мм ≤ 180 мм** **≥ 180 мм** У трапов с вертикальнм выпуском - корпус устанавливается в стяжку, задающую уклон; а на уровень чистового пола устанавливается надставной элемент.	Высота корпуса трапа: серия HL90 = 57 мм HL541(i) = 62 мм серия HL510 = 79 мм серия HL540 = 80 мм серия HL5100 = 97 мм серия HL72.1 = 150 мм серия HL70 = 173 мм	серия HL80, HL310 → HL85N серия HL3100 → HL8500 серия HL317 → HL350.0
Соединение гидроизоляции	Установка гидроизоляционных комплектов на корпус трапа необходима для обеспечения герметичного прохода через гидроизоляцию. Гидроизоляционные материалы: жидкая гидроизоляция, например обмазочная, или мастичная, на которые наклеивается напольная плитка.	серия HL70, HL80, HL90, HL300, HL310, HL510 → HL83.M серия HL72.1 и HL317 → HL84.M серия HL540 и **HL541** → гидроизоляционный фланец входит в комплектацию трапа! серия HL3100 и HL5100 → HL8300.M	
	для ЭПДМ-мембран	серия HL70, HL80, HL90, HL300, HL310, HL510 → HL83 серия HL72.1 и HL317 → HL84 серия HL3100 и HL5100 → HL8300	
	Для битумных гидроизоляционных материалов	серии HL70, HL80, HL90, HL300, HL310, HL510 --> HL83H вместо HL72.1 и HL317 -> HL72.1H и HL317H серии HL3100 и HL5100 --> HL8300H	

HL Трапы для внутренних помещений - примеры установки

Трап для внутренних помещений с горизонтальным выпуском, обмазочной гидроизоляцией, для душевого поддона в строительном исполнении

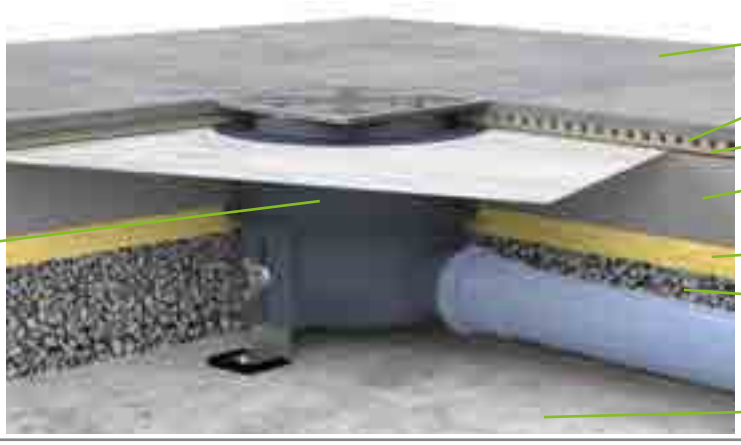

Трап для внутренних помещений с горизонтальным выпуском, обмазочной гидроизоляцией, с надставным элементом HL85N

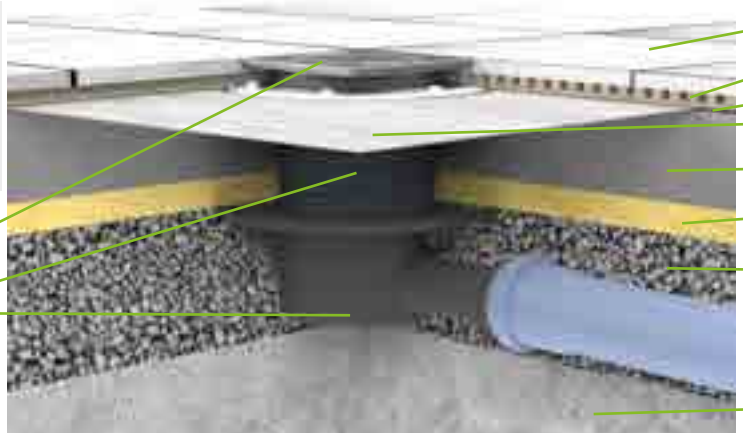

Трап для внутренних помещений с вертикальным выпуском, битумной и обмазочной гидроизоляцией

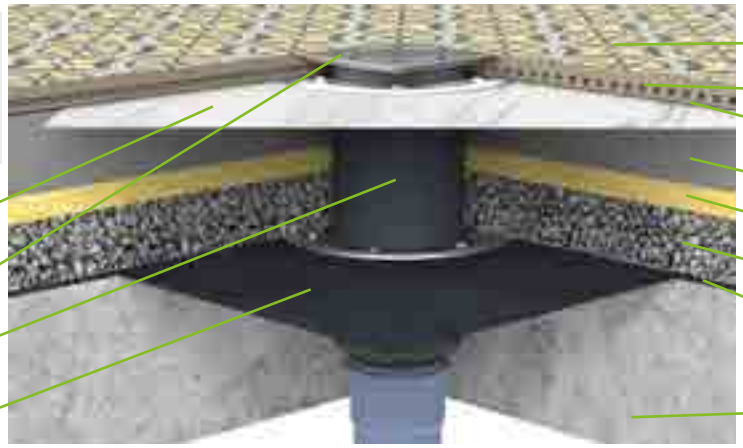

HL Трапы для внутренних помещений - монтаж

1. Залить Ц/П стяжку вплотную к монтажной заглушке и сделать в стяжке уклон к трапу.

2. Оставить стяжку затвердеть

3. Извлечь монтажную заглушку и вложить уплотнительное кольцо в специальную канавку на приемной чаше трапа

4. Наложить уплотнительную мембрану и подогнать прижимной фланец из нержавеющей стали, обратить внимание на верхнюю кромку кольца.

5. С помощью прилагающихся в наборе саморезов закрепить фланец к уплотнительной мембране

6. Комплект для гидроизоляции должен находиться ниже уровня стяжки.

7. Нанести гидроизоляцию под уплотнительную мембрану

8. Разгладить мембрану

9. Нанести гидроизоляцию на всю площадь душевой

10. Беспроблемый монтаж плитки возможен, если весь комплект для гидроизоляции находится ниже уровня гидроизоляции.

11. Обрезать надставной элемент на необходимую длину

12. Вставить надставной элемент без уплотнительного кольца, наклеить плитку.

HL Трапы для внутренних помещений - обзор

Трапы

Артикул	HL90Prblue	HL90PrblueD	HL510(N)(Prblue)	HL80.1	HL90Prblue-3020	HL300
Наименование	Трап с горизонтальным выпуском DN40/50	Трап с горизонтальным выпуском DN40, с перфорированным фланцем	Трап с горизонтальным выпуском DN40/50	Трап с шарнирным выпуском DN50/75	Трап для внутренних помещений с горизонтальным выпуском DN40/50	Трап с горизонтальным выпуском DN50, с дополнительным входом
Описание	трап с малой высотой корпуса, с „сухим“ сифоном Primus **blue**	трап для полов с наклеиваемыми керамическими покрытиями, с малой высотой корпуса, с „сухим“ сифоном Primus **blue**	трап с горизонтальным выпуском, есть вариант с „сухим“ сифоном Primus **blue**	может использоваться для горизонтального и вертикального выпуска	трап с горизонтальным выпуском, с „сухим“ сифоном Primus **blue** и надставным элементом для вклеивания керамической плитки	трап с клапаном для предотвращения затопления помещения при возникновении подпора в наружной сети

Надставные элементы

Подробнее о данной продукции в главе Комплекты для гидроизоляции / Надставные элементы

Артикул	HL340N	HL3400	HL350	HL85N
Наименование	Надставной элемент	Надставной элемент	Надставной элемент	Надставной элемент с фланцем
Описание	для увеличения высоты надставного элемента трапов серии HL90, HL510, HL80, HL300, HL70, HL310, HL304	для увеличения высоты надставного элемента трапов серии HL3100 и HL5100	для увеличения высоты надставного элемента трапов серии HL72.1 и HL317	для соединения с гидроизоляционным слоем для трапов серии HL90, HL510, HL80, HL300, HL70, HL310, HL304

HL Трапы для внутренних помещений - обзор

HL510(N)(Prblue)-3020	HL5100(Pr)	HL310(N)(Prblue)-3020	HL72.1N	HL310(N)(Prblue)	HL3100(Pr)	HL317
Трап с горизонтальным выпуском DN40/50	Трап с горизонтальным выпуском DN50/75 с высокой пропускной способностью	Трап с вертикальным выпуском DN50/75/110	Трап с горизонтальным выпуском DN75/110 с высокой пропускной способностью	Трап с вертикальным выпуском DN50/75/110	Трап с вертикальным выпуском DN50/75/110	Трап с вертикальным выпуском DN50/75/110
стандартный трап для внутренних помещений, есть вариант с „сухим“ сифоном Primus **blue**, с надставным элементом для вклеивания керамической плитки	для помещений с необходимостью отвода большого объема воды, есть вариант с „сухим“ сифоном	трап для внутренних помещений, есть вариант с „сухим“ сифоном Primus **blue**, с надставным элементом для вклеивания керамической плитки	для помещений с необходимостью отвода большого объема воды	для прохода через перекрытие, есть вариант с „сухим“ сифоном Primus **blue**	для прохода через перекрытие, для помещений с необходимостью отвода большого объема воды, есть вариант с „сухим“ сифоном	для прохода через перекрытие, для помещений с необходимостью отвода большого объема воды

HL8500	HL350.1(.0)	HL350.1H	HL3200
Надставной элемент с фланцем	Надставной элемент с фланцем из нержавеющей стали	Надставной элемент с гидроизоляционным полимербитумным фартуком	Надставной элемент с подрамником из нержавеющей стали
для соединения с гидроизоляционным слоем для трапов серии HL3100 и HL5100	для соединения с гидроизоляционным слоем для трапов серии HL72.1 и HL317	для соединения с гидроизоляционным слоем из битумного материала,, подходит для трапов HL72.1 и HL317	для фиксации решётки в подрамнике, может использоваться с дизайн-решётками, подходит для трапов серий HL90, HL510, HL80, HL300, HL70, HL310, HL304

HL Трапы для внутренних помещений - обзор

Вспомогательные материалы

Артикул	HL3020	HL37N	HL3000	HL37NP	HL38N	HL39G	HL3910	HL3911
Наименование	Надставной элемент для вклеивания керамической плитки	Стандартный надставной элемент	Надставной элемент с системой фиксации решетки в подрамнике Klick-Klack	Надставной элемент с консолью из ПВХ	Надставной элемент с круглой решеткой	Надставной элемент с решёткой и подрамником из чугуна	Надставной элемент с системой фиксации решетки в подрамнике Klick-Klack	Надставной элемент с системой фиксации решетки в подрамнике Klick-Klack и 2-мя винтами
Описание	надставной элемент подходит к трапам серий: HL70K-3020, HL80K-3020, HL90K-3020, HL300K-3020, HL304K-3020, HL310K-3020 и HL510K-3020	подходит к трапам серии HL90, HL510, HL80, HL300, HL70, HL310, HL304	надставной элемент с решеткой и подрамником из нержавеющей стали, подходит к трапам серии HL90, HL510, HL80, HL300, HL70, HL310, HL304	для соединения с покрытиями из ПВХ, подходит к трапам серии HL90, HL510, HL80, HL300, HL70, HL310, HL304	подходит к трапам серии HL90, HL510, HL80, HL300, HL70, HL310, HL304	для помещений с высокой нагрузкой на решетку трапа или для асфальтовых покрытий, подходит к трапам серии HL90, HL510, HL80, HL300, HL70, HL310, HL304	подходит к трапам серии HL3100 и HL5100	подходит к трапам серии HL3100 и HL5100

Комплекты для гидроизоляции

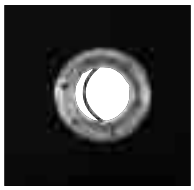

Подробнее о данной продукции в главе Комплекты для гидроизоляции / Надставные элементы

Артикул	HL83.0	HL83	HL83.M	HL83.H	HL8300.0
Наименование	Прижимной фланец (без полотна)	Фланец с ЭПДМ-мембраной	Фланец с полотном из термопластичного эластомера, для обмазочных гидроизоляционных материалов	Фланец с битумным полотном	Прижимной фланец (без полотна)
Описание	для трапов серий HL70, HL80, HL90, HL300, HL304, HL310, HL510	для трапов серий HL70, HL80, HL90, HL300, HL304, HL310, HL510	для трапов серий HL70, HL80, HL90, HL300, HL304, HL310, HL510	для трапов серий HL70, HL80, HL90, HL300, HL304, HL310, HL510	для трапов серий HL3100 и HL5100

HL Трапы для внутренних помещений - обзор

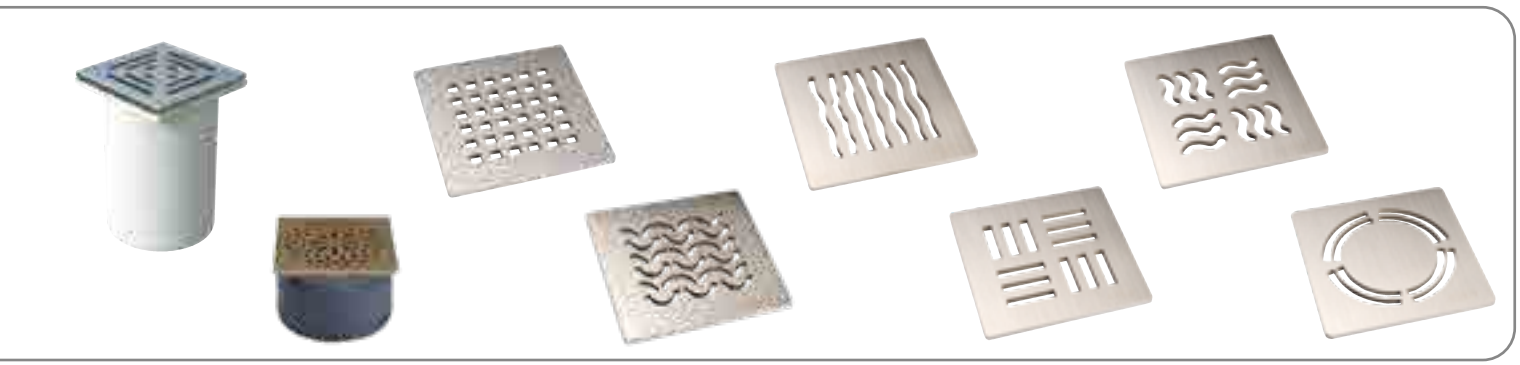

HL66(Q)	HL3928	HL3120	HL3121	HL3123	HL3124	HL3125	HL3127
Надставной элемент с креплением решётки винтами	Надставной элемент с дизайн-решёткой „Hamam“	Дизайн-решётка из нержавеющей стали „Quadra“	Дизайн-решётка из нержавеющей стали „Seine“	Дизайн-решётка из нержавеющей стали „Orinoco“	Дизайн-решётка из нержавеющей стали „Nil“	Дизайн-решётка из нержавеющей стали „Yukon“	Дизайн-решётка из нержавеющей стали „Primus Design“
для дизайнерского оформления видимых частей трапов, выдерживает высокую нагрузку, подходит к трапам серий HL72.1 и HL317	для дизайнерского оформления видимых частей трапов, выдерживает высокую нагрузку, подходит к трапам серий HL5100 и HL3100	для дизайнерского оформления видимых частей трапов, выдерживает высокую нагрузку, подходит к трапам серий HL90, HL510, HL80, HL300, HL70, HL310, HL304	для дизайнерского оформления видимых частей трапов, выдерживает высокую нагрузку, подходит к трапам серий HL90, HL510, HL80, HL300, HL70, HL310, HL304	для дизайнерского оформления видимых частей трапов, выдерживает высокую нагрузку, подходит к трапам серий HL90, HL510, HL80, HL300, HL70, HL310, HL304	для дизайнерского оформления видимых частей трапов, выдерживает высокую нагрузку, подходит к трапам серий HL90, HL510, HL80, HL300, HL70, HL310, HL304	для дизайнерского оформления видимых частей трапов, выдерживает высокую нагрузку, подходит к трапам серий HL90, HL510, HL80, HL300, HL70, HL310, HL304	для дизайнерского оформления видимых частей трапов, выдерживает высокую нагрузку, подходит к трапам серий HL90, HL510, HL80, HL300, HL70, HL310, HL304

HL8300	HL8300.M	HL8300.H	HL84.0	HL84	HL84.M
Фланец с ЭПДМ-мембраной	Фланец с полотном из термопластичного эластомера, для обмазочных гидроизоляционных материалов	Фланец с битумным полотном	Прижимной фланец (без полотна)	Фланец с ЭПДМ-мембраной	Фланец с полотном из термопластичного эластомера, для обмазочных гидроизоляционных материалов
для трапов серий HL3100 и HL5100	для трапов серий HL3100 и HL5100	для трапов серий HL3100 и HL5100	для трапов серий HL72.1 и HL317	для трапов серий HL72.1 и HL317	для трапов серий HL72.1 и HL317

HL Трапы для внутренних помещений – информация

HL80.1 Трап с поворотным шарнирным выпуском

Данные	
Пропускная способность	0,5 л/с
Материал	ПП, ПЭ, нержавеющая сталь V2A
Соединение	DN50/75, плавная регулировка выпуска 0÷90°, соединяется с раструбной трубой или сваривается встык с трубой из ПЭ
Надставной элемент	ПП, 123 x 123 мм
Видимые части	решётка из нержавеющей стали V2A 115 x 115 мм
Гидрозатвор	высота гидрозатвора 50 мм
Норма	EN 1253
Класс нагрузки	K 3 – max. 300 кг
Рекомендуется для	водоотведения различных стоков с уровня пола
Дополнительная информация	температура стоков до 85 °C
Дополнительно	монтажные заглушки для корпуса трапа и для надставного элемента

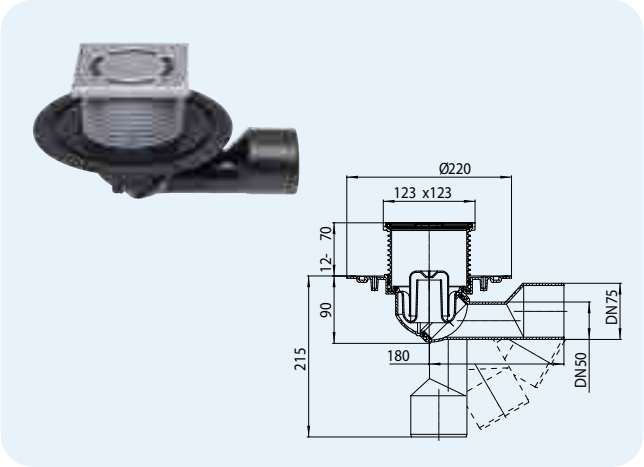

Артикул	Размер	Вес	Штрих-код	шт. в упаковке
80.1	DN50/75	625 г	+700813	1

HL80.1H Трап для внутренних помещений с гидроизоляционным полимербитумным полотном

Данные	
Пропускная способность	0,5 л/с
Материал	ПП, ПЭ, полимербитумное полотно, нержавеющая сталь V2A
Соединение	DN50/75, плавная регулировка выпуска 0÷90°, соединяется с раструбной трубой или сваривается встык с трубой из ПЭ
Надставной элемент	123 x 123 мм
Видимые части	решётка из нержавеющей стали V2A 115 x 115 мм
Гидрозатвор	высота гидрозатвора 50 мм
Норма	EN 1253
Класс нагрузки	K 3 – max. 300 кг
Рекомендуется для	битумной гидроизоляции
Дополнительная информация	температура стоков до 85 °C
Дополнительно	монтажная заглушка для надставного элемента и плоский листвоуловитель для корпуса трапа

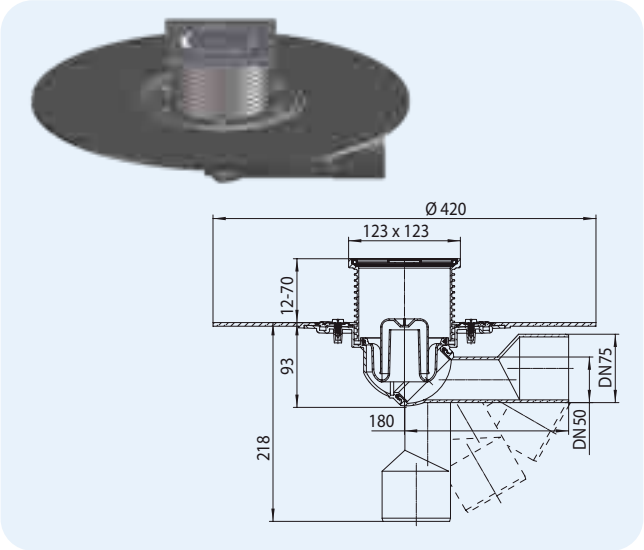

Артикул	Размер	Вес	Штрих-код	шт. в упаковке
80.1H	DN50/75	1195 г	+701810	1

HL80.1R Трап для внутренних помещений с круглой решеткой

Данные	
Пропускная способность	0,5 л/с
Материал	ПП, ПЭ, нержавеющая сталь V2A
Соединение	DN50/75, плавная регулировка выпуска 0÷90°, соединяется с раструбной трубой или сваривается встык с трубой из ПЭ
Надставной элемент	с подрамником из нержавеющей стали Ø 133 мм
Видимые части	решётка из нержавеющей стали V2A круглая Ø 112 мм
Гидрозатвор	высота гидрозатвора 50 мм
Норма	EN 1253
Класс нагрузки	K 3 – max. 300 кг
Рекомендуется для	душевых комнат
Дополнительная информация	температура стоков до 85 °C
Дополнительно	монтажная заглушка для корпуса трапа

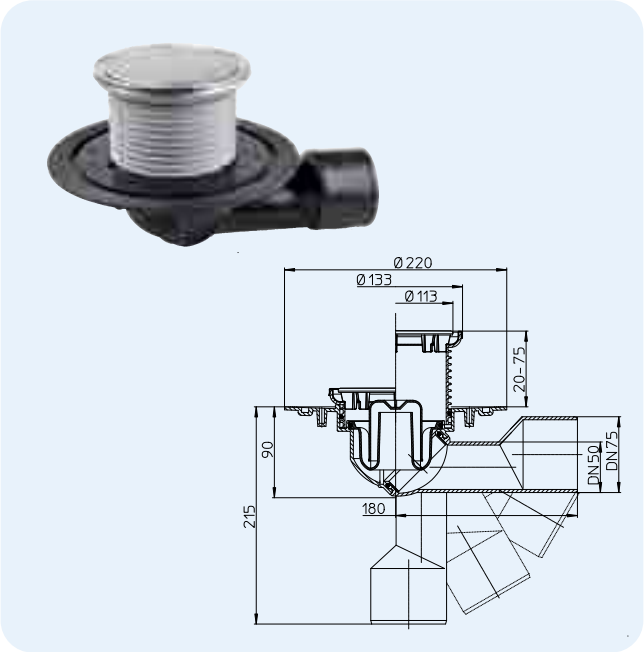

Артикул	Размер	Вес	Штрих-код	шт. в упаковке
80.1R	DN50/75	650 г	+004591	1

HL80.2 Трап для внутренних помещений с переливным стояком

Данные	
Пропускная способность	0,5 л/с
Материал	ПП, ПЭ
Соединение	DN50/75, плавная регулировка выпуска 0÷90°, соединяется с раструбной трубой или сваривается встык с трубой из ПЭ
Надставной элемент	100 x 100 мм
Видимые части	94x94 мм с отверстием 6/4“
Гидрозатвор	высота гидрозатвора 30 мм
Норма	EN 1253
Класс нагрузки	K 3 – max. 300 кг
Рекомендуется для	создания в душевой (ванной) слоя воды до 100 мм
Дополнительная информация	температура стоков до 85 °C
Дополнительно	монтажная заглушка, переливной стояк HL515 высотой 100 мм

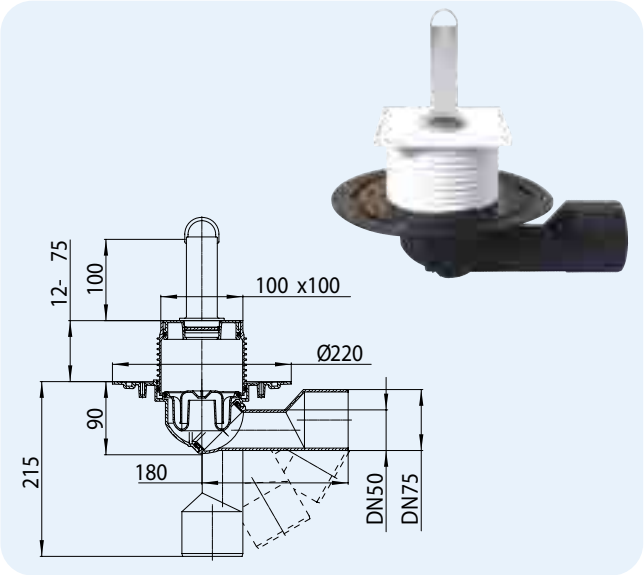

Артикул	Размер	Вес	Штрих-код	шт. в упаковке
80.2	DN50/75	535 г	+700820	1

HL300 Трап с горизонтальным выпуском, с дополнительным входом и клапаном

Данные

Пропускная способность	0,5 л/с
Материал	ПЭ, нержавеющая сталь V2A
Соединение	горизонтальный выпуск DN50, боковой вход DN40/50, соединяются с раструбной трубой или свариваются встык с трубой из ПЭ
Надставной элемент	123 x 123 мм
Видимые части	решётка из нержавеющей стали V2A 115 x 115 мм
Гидрозатвор	высота гидрозатвора 50 мм
Норма	EN 1253
Класс нагрузки	K 3 – max. 300 кг
Дополнительная информация	транзитный трап рабочая температура до +85°C
Дополнительно	монтажные заглушки для корпуса трапа и для надставного элемента

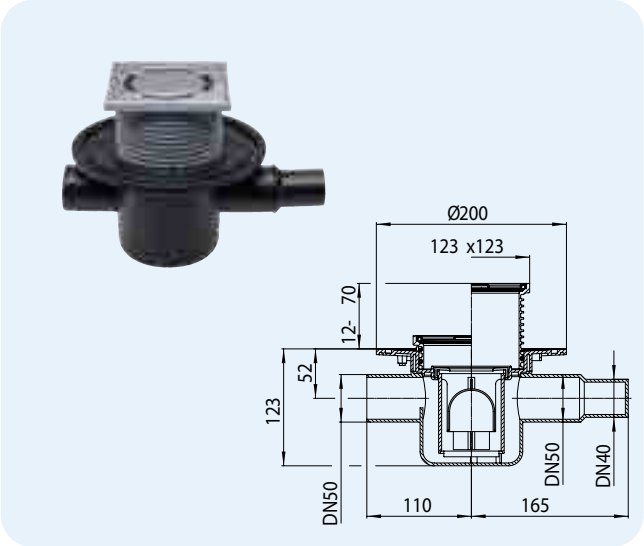

Артикул	Размер	Вес	Штрих-код	шт. в упаковке
300	DN50	935 г	+703005	1

HL303K Корпус трапа с тремя входами

Данные

Пропускная способность	0,5 л/с
Материал	ПЭ
Соединение	горизонтальный выпуск DN50, 3 боковых входа DN40, соединяются с раструбной трубой или свариваются встык с трубой из ПЭ
Видимые части	сливная воронка HL307 или пробка HL306
Гидрозатвор	высота гидрозатвора 35 мм
Рекомендуется для	сбора стоков от всех приборов в ванной комнате и отвода их в канализацию
Дополнительная информация	нет возможности подхвата гидроизоляции
Дополнительно	монтажная заглушка для корпуса трапа

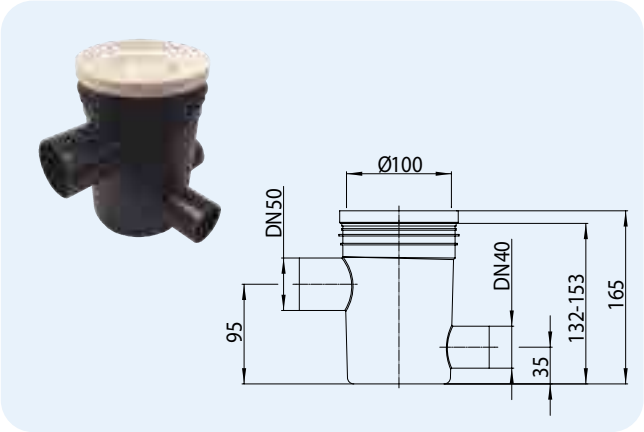

Артикул	Размер	Вес	Штрих-код	шт. в упаковке
303K	DN50	230 г	+703036	1

HL304 Трап с горизонтальным выпуском, с 3-мя дополнительными входами (заглушены) и клапаном

Данные

Пропускная способность	0,5 л/с
Материал	ПЭ, нержавеющая сталь V2A
Соединение	горизонтальный выпуск DN50, 3 боковых входа DN40, соединяются с раструбной трубой или свариваются встык с трубой из ПЭ
Надставной элемент	123 x 123 мм
Видимые части	решётка из нержавеющей стали V2A 115 x 115 мм
Гидрозатвор	высота гидрозатвора 50 мм
Норма	EN 1253
Класс нагрузки	K 3 – max. 300 кг
Рекомендуется для	отвода в канализацию стоков от нескольких сантехприборов и защиты от подтопления при возникновении кратковременного подпора в отводящем трубопроводе
Дополнительная информация	рабочая температура до +85ºC
Дополнительно	монтажные заглушки для корпуса трапа и для надставного элемента

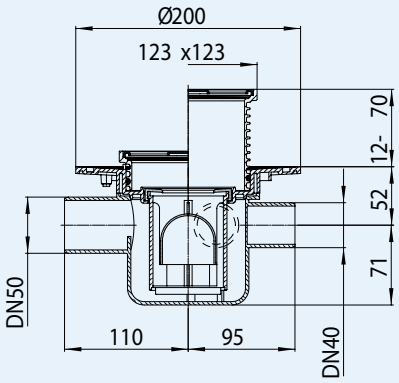

Артикул	Размер	Вес	Штрих-код	шт. в упаковке
304	DN50	795 г	+703043	1

HL310N Трап с вертикальным выпуском
HL310N-3000 как HL310N, но с подрамником из нержавеющей стали

Данные

Пропускная способность	0,75 л/с при толщине слоя воды над решёткой 20 мм 0,55 л/с при толщине слоя воды над решёткой 10 мм
Материал	ПП, нержавеющая сталь V2A
Соединение	DN50/75/110, вертикальный выпуск, соединяется с раструбной трубой
Надставной элемент	HL310N: 123x123 мм; HL310N-3000: 121x121 мм, надставной элемент с системой фиксации решётки в подрамнике Klick-Klack
Видимые части	решётка из нержавеющей стали V2A 115 x 115 мм
Гидрозатвор	высота гидрозатвора 50 мм
Норма	EN 1253
Класс нагрузки	K 3 – max. 300 кг
Рекомендуется для	вертикального отведения стоков
Дополнительная информация	температура стоков до 85 °C
Дополнительно	монтажные заглушки для корпуса трапа и для надставного элемента

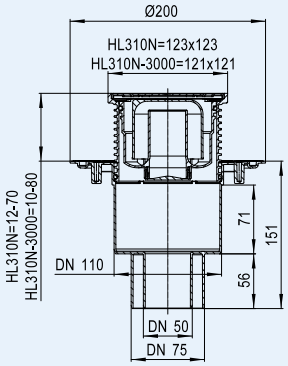

Артикул	Размер	Вес	Штрих-код	шт. в упаковке
310N	DN50/75/110	620 г	+004638	1
310N-3000	DN50/75/110	665 г	+016327	1

HL310N-3020 Трап для внутренних помещений с надставным элементом для вклеивания керамической плитки
HL310Prblue-3020 как HL310N-3020, только с „сухим" сифоном Primus **blue**

Данные

Пропускная способность	HL310N-3020 0,75 l/s при толщине слоя воды над решёткой 20 мм 0,70 l/s при толщине слоя воды над решёткой 10 мм HL310Prblue-3020 0,60 l/s при толщине слоя воды над решёткой 20 мм 0,50 l/s при толщине слоя воды над решёткой 10 мм
Материал	ПП, АБС, нержавеющая сталь V4A
Соединение	DN50/75/110, вертикальный выпуск, соединяется с раструбной трубой
Надставной элемент	с подрамником 132 x 132 мм из нержавеющей стали V4A, регулируется по высоте монтажа 10-80 мм
Видимые части	вкладыш для керамической плитки 104x104x12 мм и подрамник из нержавеющей стали V4A
Гидрозатвор	HL310N-3020: высота гидрозатвора 50мм HL310Prblue-3020: "сухой" сифон Primus **blue** (Не пропускает запах из канализации при пересыхании гидрозатвора)
Норма	EN 1253, ÖNORM B2501
Класс нагрузки	K 3 - max. 300 кг
Рекомендуется для	безбарьерных душевых, для водно-оздоровительных комплексов
Дополнительная информация	рабочая температура до +85 °C
Дополнительно	монтажные заглушки для корпуса и для надставного элемента

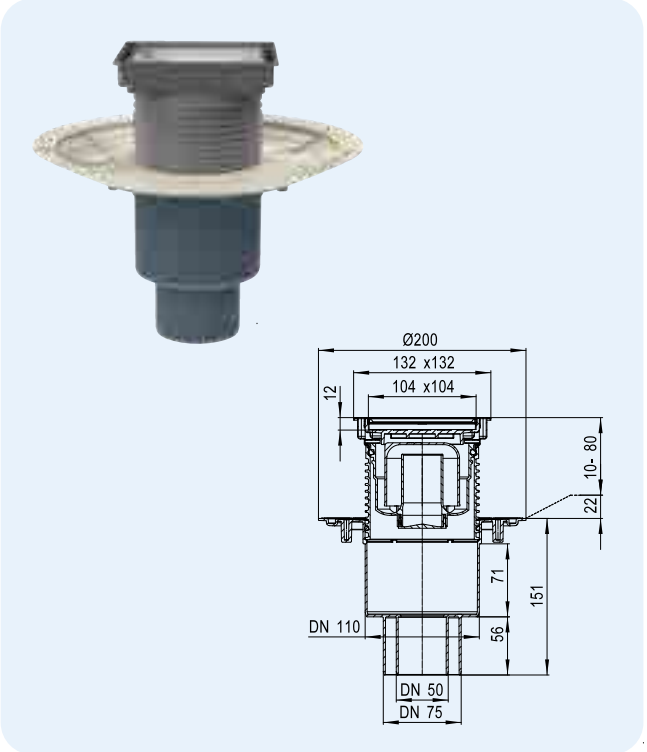

Артикул	Размер	Вес	Штрих-код	шт. в упаковке
310N-3020	DN50/75/110	670 г	+034383	1
310Prblue-3020	DN50/75/110	727 г	+052011	1

HL310N-3020 **HL310Prblue-3020**

HL310NG Трап с решёткой и подрамником из чугуна
HL310NR Трап с круглой решёткой из нержавеющей стали

Данные

Пропускная способность	HL310NG DN50: 0,85 л/с при толщине слоя воды над решёткой 20 мм DN75 + DN110 0,75 л/с при толщине слоя воды над решёткой 20 мм HL310NR: 0,75 л/с при толщине слоя воды над решёткой 20 мм 0,55 л/с при толщине слоя воды над решёткой 10 мм
Материал	ПП, чугун / ПП, нержавеющая сталь V2A
Соединение	DN50/75/110, вертикальный выпуск, соединяется с раструбной трубой
Надставной элемент	HL310NG: 150 x 150 мм HL310NR: Ø 133 мм
Видимые части	HL310NG: решётка из чугуна 137x137 мм HL310NR: решётка из нержавеющей стали V2A, круглая Ø 112 мм
Гидрозатвор	высота гидрозатвора 50 мм
Норма	EN 1253
Класс нагрузки	HL310NG: L15 – max. 1.5 т HL310NR: K 3 – max. 300 кг
Рекомендуется для	HL310NG: для пунктов водоподготовки, котельных, помещений с асфальтовым покрытием и т.п. HL310NR: для душевых комнат
Дополнительная информация	температура стоков до 85 °C
Дополнительно	монтажная заглушка для корпуса трапа

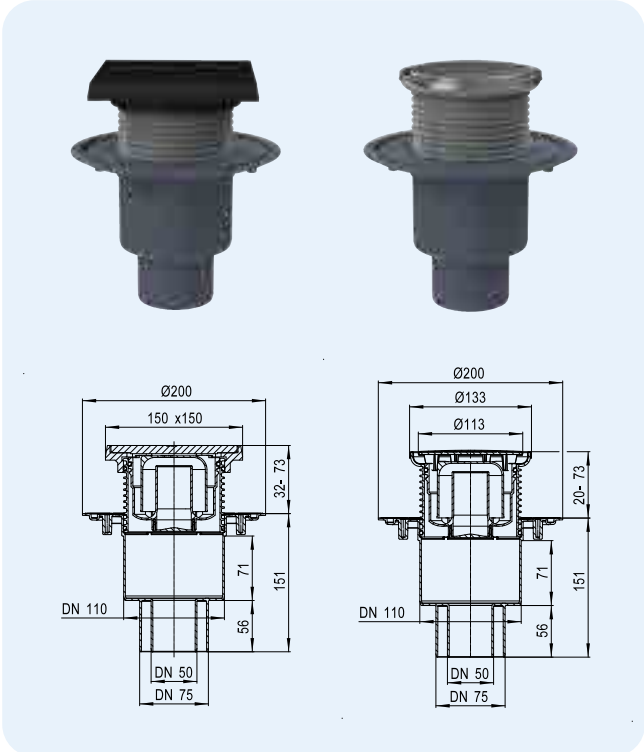

Артикул	Размер	Вес	Штрих-код	шт. в упаковке
310NG	DN50/75/110	2295 г	+004652	1
310NR	DN50/75/110	560 г	+006038	1

HL310NG **HL310NR**

HL310Prblue Трап с „сухим" сифоном Primus blue
HL310Prblue-3000 как HL310Prblue, но с подрамником из нержавеющей стали

Данные

Пропускная способность	0,60 л/с при толщине слоя воды над решёткой 20 мм 0,50 л/с при толщине слоя воды над решёткой 10 мм
Материал	ПП, нержавеющая сталь V2A
Соединение	DN50/75/110, вертикальный выпуск, соединяется с раструбной трубой
Надставной элемент	HL310Prblue: 123x123 мм; HL310Prblue-3000: 121x121 мм, надставной элемент с системой фиксации решётки в подрамнике Klick-Klack
Видимые части	решётка из нержавеющей стали V2A 115 x 115 мм
Гидрозатвор	высота гидрозатвора 50 мм, „сухой" сифон Primus **blue** (не пропускает запах из канализации при пересыхании гидрозатвора)
Норма	EN 1253, ÖNORM B2501
Класс нагрузки	K 3 – max. 300 кг
Рекомендуется для	вертикального отведения стоков
Дополнительная информация	отводит в канализацию различные стоки, при отсутствии стоков не пропускает запахи, рабочая температура до +85°C
Дополнительно	монтажные заглушки для корпуса трапа и для надставного элемента

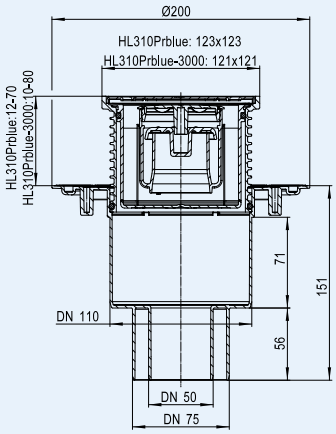

HL310Prblue
HL310Prblue-3000

HL037Pr.1E

HL037N.0E

HL0510.12E

HL0510.12EKK

HL037N.2E

HL3200

HL01067D

HL0300.0EN

HL310K

Артикул	Размер	Вес	Штрих-код	шт. в упаковке
310Prblue	DN50/75/110	659 г	+051991	1
310Prblue-3000	DN50/75/110	722 г	+052004	1

HL310PrblueG Трап как HL310NG, но с „сухим" сифоном Primus blue
HL310PrblueR Трап как HL310NR, но с „сухим" сифоном Primus blue

Данные

Пропускная способность	HL310PrblueG: 0,55 л/с при толщине слоя воды над решёткой 20 мм HL310PrblueR: 0,60 л/с при толщине слоя воды над решёткой 20 мм 0,50 л/с при толщине слоя воды над решёткой 10 мм
Материал	ПП, чугун/ПП, нержавеющая сталь V2A
Соединение	DN50/75/110, вертикальный выпуск, соединяется с раструбной трубой
Надставной элемент	HL310PrblueG: 150 x 150 мм, HL310PrblueR: Ø 133 мм
Видимые части	HL310PrblueG: решётка из чугуна 137x137 мм, HL310PrblueR: решётка из нержавеющей стали V2A, круглая Ø 112 мм
Гидрозатвор	высота гидрозатвора 50 мм, „сухой" сифон Primus **blue** (не пропускает запах из канализации при пересыхании гидрозатвора)
Норма	EN 1253, ÖNORM B2501
Класс нагрузки	HL310PrblueG: L15 – max. 1.5 т HL310PrblueR: K 3 – max. 300 кг
Рекомендуется для	HL310PrblueG: для пунктов водоподготовки, котельных, помещений с асфальтовым покрытием и т.п. HL310PrblueR: для душевых комнат
Дополнительная информация	отводит в канализацию различные стоки, при отсутствии стоков не пропускает запахи, рабочая температура до +85°C
Дополнительно	монтажная заглушка для корпуса трапа

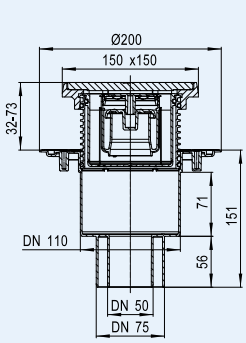

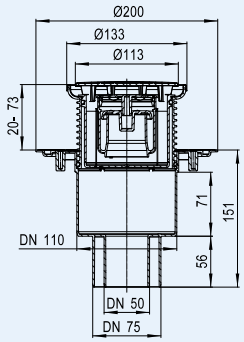

HL310PrblueG
HL310PrblueR

HL037G.1E

HL038N.3E

HL0510.12E

HL037G.2E

HL038N.4E

HL01067D

HL0300.0EN

HL310K

Артикул	Размер	Вес	Штрих-код	шт. в упаковке
310PrblueG	DN50/75/110	2324 г	+052073	1
310PrblueR	DN50/75/110	549 г	+052080	1

HL3100 Трап серии „60 Plus“ - с высокой пропускной способностью

Данные	
Пропускная способность	DN50: 1,25 л/с, DN75/110: 1,4 л/с
Материал	ПЭ, ПП, нержавеющая сталь V2A
Соединение	DN50/75/110, вертикальный выпуск, соединяется с раструбной трубой или сваривается встык с трубой из ПЭ
Надставной элемент	с подрамником из нержавеющей стали V4A, 145x145 мм, с системой фиксации решётки в подрамнике Klick-Klack, может подрезаться по высоте
Видимые части	решётка из нержавеющей стали V2A, 138 x 138 мм
Гидрозатвор	высота гидрозатвора 50 мм
Норма	EN 1253
Класс нагрузки	K 3 – max. 300 кг
Рекомендуется для	для душа высокой интенсивности
Дополнительная информация	с системой фиксации решётки в подрамнике Klick-Klack, рабочая температура до +85°C
Дополнительно	монтажные заглушки для корпуса трапа и для надставного элемента

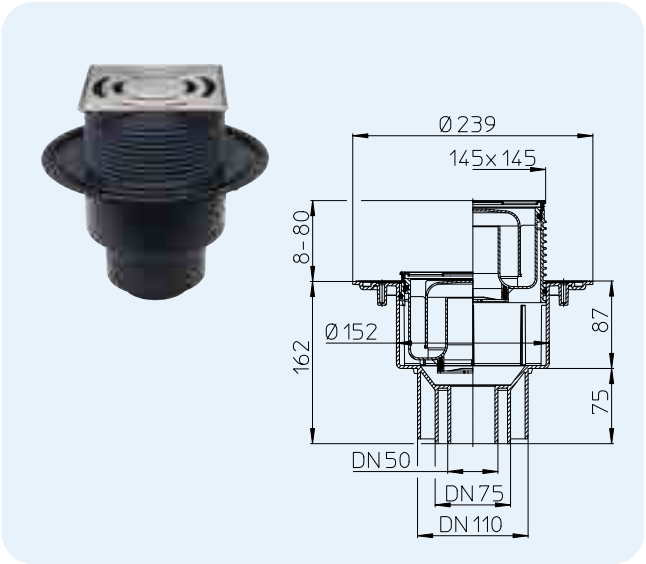

Артикул	Размер	Вес	Штрих-код	шт. в упаковке
3100	DN50/75/110	1040 г	+025428	1

HL3100Pr Трап серии „60 Plus“ - с высокой пропускной способностью, с „сухим“ сифоном Primus

Данные	
Пропускная способность	0,8 л/с
Материал	ПЭ, ПП, нержавеющая сталь V2A
Соединение	DN50/75/110, вертикальный выпуск, соединяется с раструбной трубой или сваривается встык с трубой из ПЭ
Надставной элемент	с подрамником из нержавеющей стали V4A, 145x145 мм, с системой фиксации решётки в подрамнике Klick-Klack, может подрезаться по высоте
Видимые части	решётка из нержавеющей стали V2A 138 x 138 мм
Гидрозатвор	высота гидрозатвора 50 мм, „сухой“ сифон Primus (не пропускает запах из канализации при пересыхании гидрозатвора)
Норма	EN 1253, ÖNORM B2501
Класс нагрузки	K 3 – max. 300 кг
Рекомендуется для	для душа высокой интенсивности
Дополнительная информация	отводит в канализацию различные стоки, при отсутствии стоков не пропускает запахи, рабочая температура до +85°C
Дополнительно	монтажные заглушки для корпуса трапа и для надставного элемента

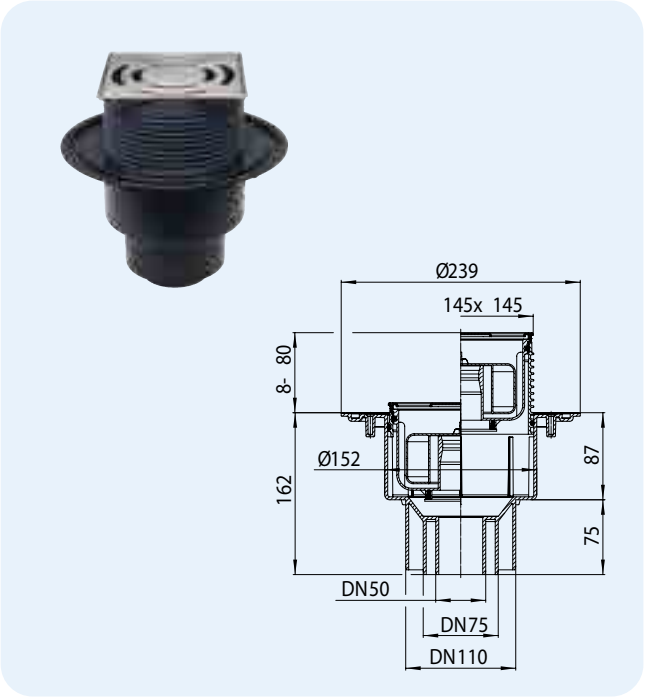

Артикул	Размер	Вес	Штрих-код	шт. в упаковке
3100Pr	DN50/75/110	1079 г	+025435	1

HL317 Трап с вертикальным выпуском

Данные

Пропускная способность	1,8 л/с
Материал	ПП, нержавеющая сталь V2A
Соединение	DN50/75/110, вертикальный выпуск, соединяется с раструбной трубой
Надставной элемент	150 x 150 мм
Видимые части	решётка из нержавеющей стали V2A 138 x 138 мм
Гидрозатвор	высота гидрозатвора 50 мм
Норма	EN 1253
Класс нагрузки	K 3 – max. 300 кг
Рекомендуется для	помещений с необходимостью отвода большого объёма воды
Дополнительная информация	температура стоков до 95 °C
Дополнительно	монтажная заглушка для корпуса трапа и сетка-грязеуловитель

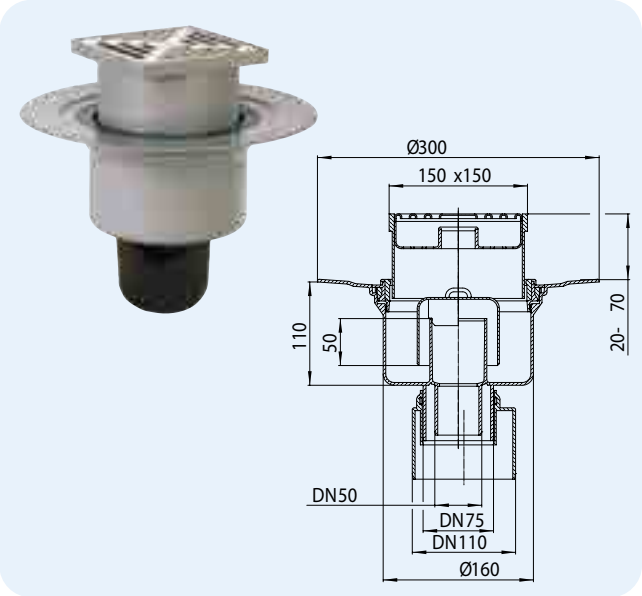

Артикул	Размер	Вес	Штрих-код	шт. в упаковке
317	DN50/75/110	1200 г	+703173	1

HL317H Трап с вертикальным выпуском, с гидроизоляционным полимербитумным полотном

Данные

Пропускная способность	1,8 л/с
Материал	ПП, полимербитумное полотно, нержавеющая сталь V2A
Соединение	DN50/75/110, вертикальный выпуск, соединяется с раструбной трубой
Надставной элемент	150 x 150 мм
Видимые части	решётка из нержавеющей стали V2A 138 x 138 мм
Гидрозатвор	высота гидрозатвора 50 мм
Норма	EN 1253
Класс нагрузки	K 3 – max. 300 кг
Рекомендуется для	помещений с необходимостью отвода большого объёма воды битумной гидроизоляции
Дополнительная информация	температура стоков до 95 °C
Дополнительно	монтажная заглушка для корпуса трапа и сетка-грязеуловитель

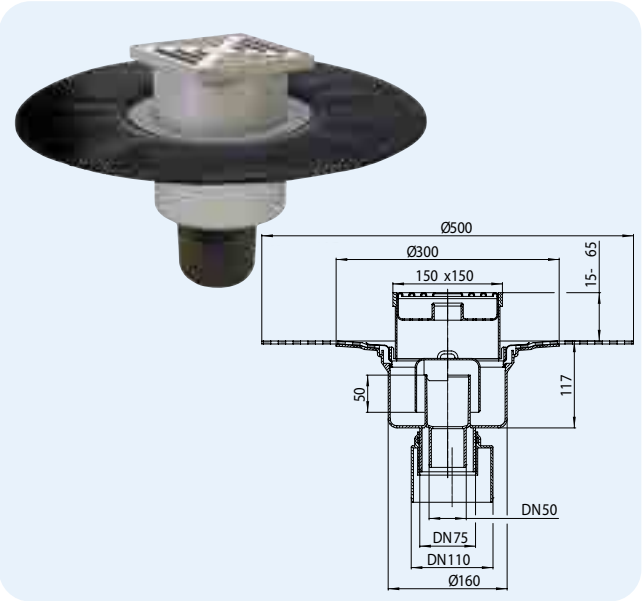

Артикул	Размер	Вес	Штрих-код	шт. в упаковке
317H	DN50/75/110	1985 г	+317110	1

HL510N Трап с горизонтальным выпуском
HL510N-3000 как HL510N, но с подрамником из нержавеющей стали

Данные

Пропускная способность	0,55 л/с при толщине слоя воды над решёткой 20 мм 0,45 л/с при толщине слоя воды над решёткой 10 мм
Материал	ПП, нержавеющая сталь V2A
Соединение	DN40/50, горизонтальный выпуск, соединяется с раструбной трубой
Надставной элемент	HL510N: 123x123 мм ; HL510N-3000: 121x121 мм, с системой фиксации решётки в подрамнике Klick-Klack, нержавеющая сталь V4A
Видимые части	решётка из нержавеющей стали V2A 115 x 115 мм, нержавеющая сталь
Гидрозатвор	высота гидрозатвора 50 мм
Норма	EN 1253
Класс нагрузки	K 3 – max. 300 кг
Рекомендуется для	горизонтального отведения стоков
Дополнительная информация	температура стоков до 85 °C
Дополнительно	монтажные заглушки для корпуса трапа и для надставного элемента

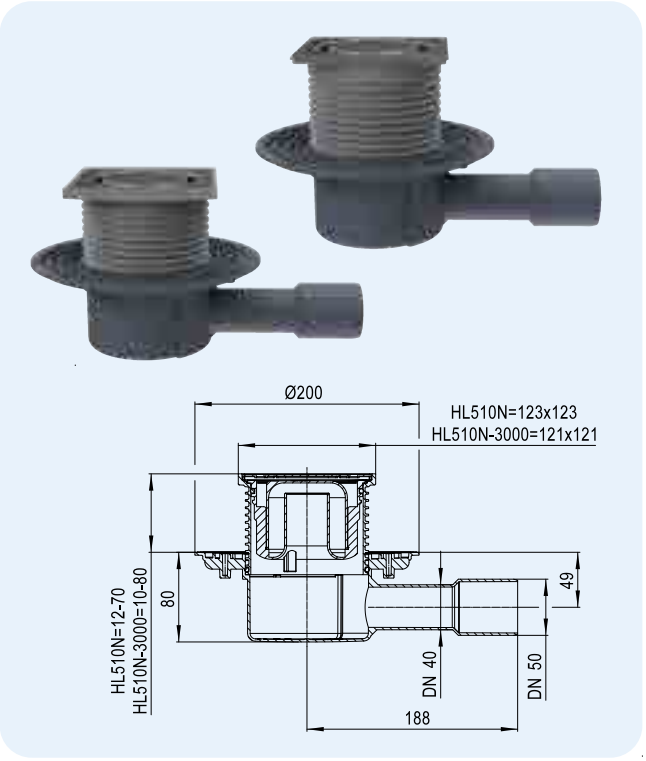

Артикул	Размер	Вес	Штрих-код	шт. в упаковке
510N	DN40/50	546 г	+051007	1
510N-3000	DN40/50	681 г	+016686	1

HL510N-3020 Трап для внутренних помещений с надставным элементом для вклеивания керамической плитки
HL510Prblue-3020 как HL510N-3020, только с „сухим" сифоном Primus **blue**

Данные

Пропускная способность	HL510N-3020: 0,55 л/с при толщине слоя воды над решёткой 20 мм, 0,45 л/с при толщине слоя воды над решёткой 10 мм HL510Prblue-3020: 0,55 л/с при толщине слоя воды над решёткой 20 мм, 0,45 л/с при толщине слоя воды над решёткой 10 мм
Материал	ПП, АБС, нержавеющая сталь V4A
Соединение	DN40/50, горизонтальный выпуск, соединяется с раструбной трубой
Надставной элемент	с подрамником 132 x 132 мм из нержавеющей стали V4A, регулируется по высоте монтажа 10-80 мм
Видимые части	вкладыш для керамической плитки 104x104x12 мм и подрамник из нержавеющей стали V4A
Гидрозатвор	HL510N-3020: высота гидрозатвора 50 мм HL510Prblue-3020: „сухой" сифон Primus **blue** (не пропускает запах из канализации при пересыхании гидрозатвора)
Норма	EN 1253, ÖNORM B2501
Класс нагрузки	K 3 - max. 300 кг
Рекомендуется для	безбарьерных душевых, для водно-оздоровительных комплексов
Дополнительная информация	звукоизоляционное полотно HL6200 выполнено в соответствии с нормами ÖNORM B8115-2. см. раздел „Вспомогательные материалы". температура стоков до 85 °C
Дополнительно	монтажные заглушки для корпуса трапа и для надставного элемента

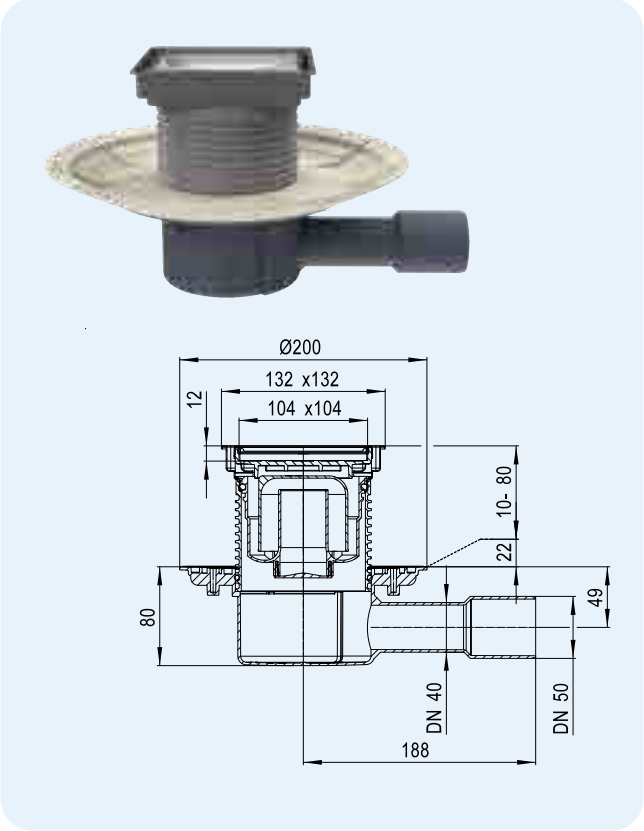

Артикул	Размер	Вес	Штрих-код	шт. в упаковке
510N-3020	DN40/50	686 г	+034406	1
510Prblue-3020	DN40/50	738 г	+052110	1

HL510NG Трап с решёткой и подрамником из чугуна
HL510NR Трап с круглой решёткой из нержавеющей стали

Данные

Пропускная способность	HL510NG: 0,60 л/с при толщине слоя воды над решёткой 20 мм HL510NR: 0,55 л/с при толщине слоя воды над решёткой 20 мм 0,45 л/с при толщине слоя воды над решёткой 10 мм
Материал	ПП, чугун/ПП, нержавеющая сталь V2A
Соединение	DN40/50, горизонтальный выпуск, соединяется с раструбной трубой
Надставной элемент	HL510NG: 150 x 150 мм, HL510NR: Ø 133 мм
Видимые части	HL510NG: решётка из чугуна 137x137 мм HL510NR: решётка из нержавеющей стали V2A, круглая Ø 112 мм
Гидрозатвор	высота гидрозатвора 50 мм
Норма	EN 1253
Класс нагрузки	HL510NG: L15 – max. 1.5 т HL510NR: K 3 – max. 300 кг
Рекомендуется для	HL510NG: для пунктов водоподготовки, котельных, помещений с асфальтовым покрытием и т.п. HL510NR: для душевых комнат
Дополнительная информация	температура стоков до 85 °C
Дополнительно	монтажная заглушка для корпуса трапа

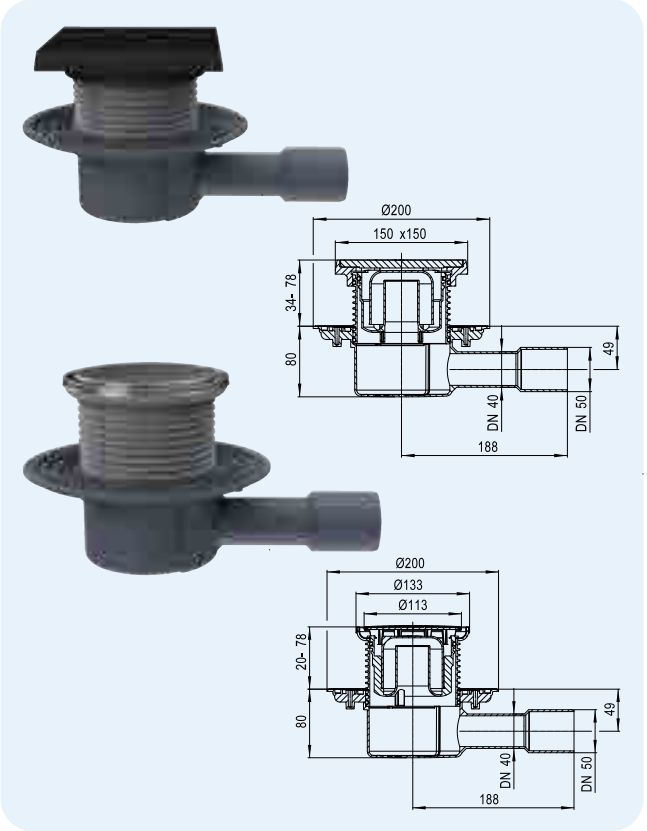

HL510NG **HL510NR**

Артикул	Размер	Вес	Штрих-код	шт. в упаковке
510NG	DN40/50	2221 г	+001965	1
510NR	DN40/50	546 г	+006076	1

HL510Prblue Трап с „сухим" сифоном Primus **blue**
HL510Prblue-3000 как HL510Prblue, но с подрамником из нержавеющей стали

Данные

Пропускная способность	0,50 л/с при толщине слоя воды над решёткой 20 мм 0,40 л/с при толщине слоя воды над решёткой 10 мм
Материал	ПП, нержавеющая сталь V2A
Соединение	DN40/50, горизонтальный выпуск, соединяется с раструбной трубой
Надставной элемент	HL510Prblue: 123 x 123 мм, HL510Prblue-3000: 121 x 121 мм, с системой фиксации решётки в подрамнике Klick-Klack, нержавеющая сталь V4A
Видимые части	решётка из нержавеющей стали V2A 115 x 115 мм, нержавеющая сталь
Гидрозатвор	высота гидрозатвора 50 мм, „сухой" сифон Primus **blue** (не пропускает запах из канализации при пересыхании гидрозатвора)
Норма	EN 1253, ÖNORM B2501
Класс нагрузки	K 3 – max. 300 кг
Рекомендуется для	горизонтального отведения стоков
Дополнительная информация	отводит в канализацию различные стоки, при отсутствии стоков не пропускает запахи. Звукоизоляционное полотно HL6200 выполнено в соответствии с нормами ÖNORM B8115-2. См. раздел „Вспомогательные материалы". температура стоков до 85 °C
Дополнительно	монтажные заглушки для корпуса трапа и для надставного элемента

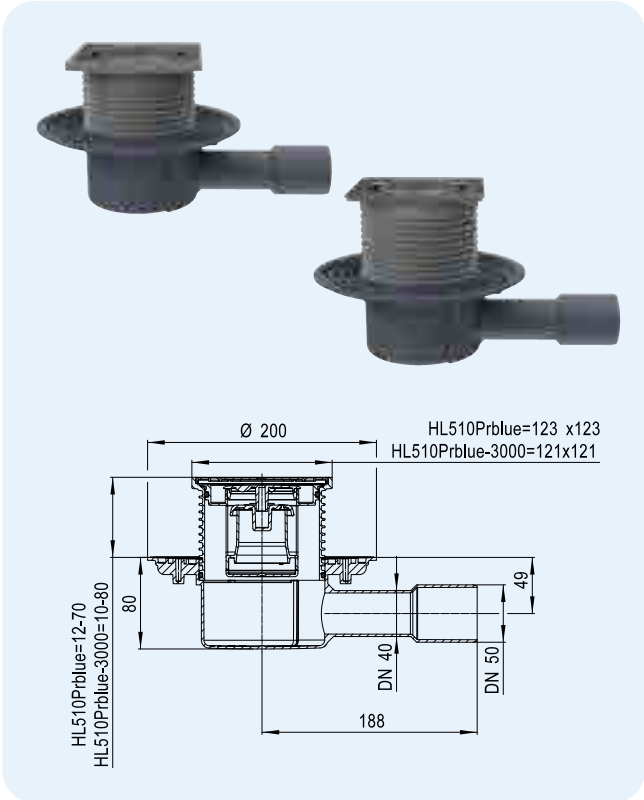

HL510Prblue
HL510Prblue-3000

Артикул	Размер	Вес	Штрих-код	шт. в упаковке
510Prblue	DN40/50	675 г	+052097	1
510Prblue-3000	DN40/50	732 г	+052103	1

HL510PrblueG Трап с „сухим“ сифоном Primus **blue**, с решёткой и подрамником из чугуна
HL510PrblueR Трап как HL510PrblueG, но с круглой решёткой из нержавеющей стали

Данные

Пропускная способность	HL510PrblueG: 0,55 л/с при толщине слоя воды над решёткой 20 мм, HL510PrblueR: 0,50 л/с при толщине слоя воды над решёткой 20 мм, 0,40 л/с при толщине слоя воды над решёткой 10 мм
Материал	ПП, чугун / ПП, нержавеющая сталь V2A
Соединение	DN40/50, горизонтальный выпуск, соединяется с раструбной трубой
Надставной элемент	HL510PrblueG: 150 x 150 мм, HL510PrblueR: Ø 133 мм
Видимые части	HL510PrblueG: решётка из чугуна 137x137 мм, HL510PrblueR: решётка из нержавеющей стали V2A, круглая Ø 112 мм
Гидрозатвор	высота гидрозатвора 50 мм, „сухой“ сифон Primus **blue** (не пропускает запах из канализации при пересыхании гидрозатвора)
Норма	EN 1253, ÖNORM B2501
Класс нагрузки	HL510PrblueG: L15 – max. 1.5 т HL510PrblueR: K 3 – max. 300 кг
Рекомендуется для	HL510PrblueG: для пунктов водоподготовки, котельных, помещений с асфальтовым покрытием и т.п. HL510PrblueR: для душевых комнат
Дополнительная информация	отводит в канализацию различные стоки, при отсутствии стоков не пропускает запахи. Звукоизоляционное полотно HL6200 выполнено в соответствии с нормами ONORM B8115-2. См. раздел „Вспомогательные материалы“. температура стоков до 85 °C
Дополнительно	монтажная заглушка для корпуса трапа

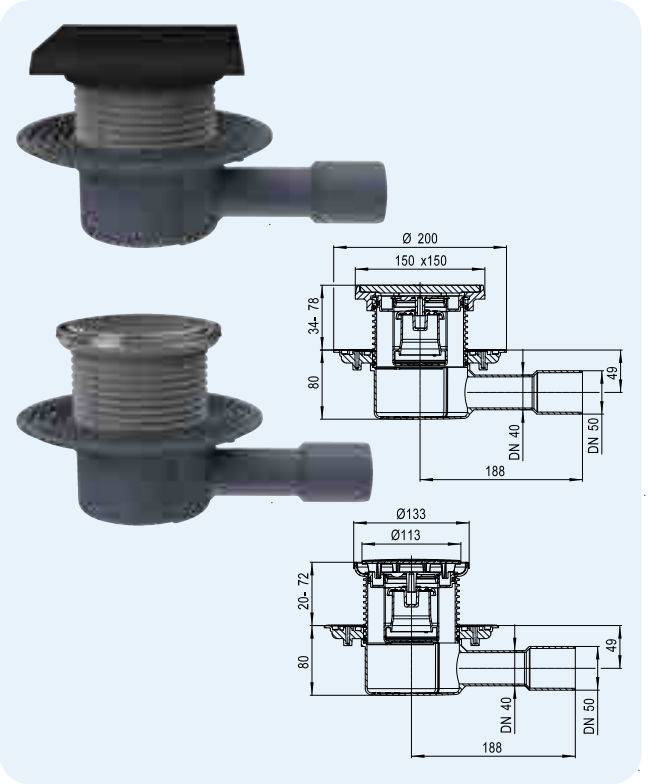

HL510PrblueG
HL510PrblueR

Артикул	Размер	Вес	Штрих-код	шт. в упаковке
510PrblueG	DN40/50	2425 г	+052172	1
510PrblueR	DN40/50	675 г	+052189	1

HL90Prblue Трап с малой высотой корпуса, с „сухим“ сифоном Primus **blue**
HL90Prblue-3000 как HL90Prblue, но с подрамником из нержавеющей стали, с системой фиксации решётки в подрамнике Klick-Klack

Данные

Пропускная способность	0,45 л/с при толщине слоя воды над решёткой 20 мм, 0,4 л/с при толщине слоя воды над решёткой 10 мм
Материал	ПП, нержавеющая сталь
Соединение	DN40/50, горизонтальный выпуск, соединяется с раструбной трубой
Надставной элемент	HL90Prblue: 123 x 123 мм, HL90Prblue-3000: 121 x 121 мм, с системой фиксации решётки в подрамнике Klick-Klack, нержавеющая сталь V4A
Видимые части	решётка из нержавеющей стали V2A 115 x 115 мм, нержавеющая сталь
Гидрозатвор	Новый „сухой“ сифон Primus **blue**, комбинированное запахозапирающее устройство с механическим запиранием и гидрозатвором (абсолютно герметичное даже без воды). Устойчив к кратковременному подпору в отводящем трубопроводе до 50 см вод. ст
Норма	EN 1253, ÖNORM B2501
Класс нагрузки	K 3 – max. 300 кг
Рекомендуется для	монтажа в стяжке толщиной менее 100 мм
Дополнительная информация	отводит в канализацию различные стоки, при отсутствии стоков не пропускает запахи. Звукоизоляционное полотно HL6200 выполнено в соответствии с нормами ÖNORM B8115-2. См. раздел „Вспомогательные материалы“ Дополнительно можно заказать сетку для улавливания волос HL0541.6E. температура стоков до 85 °C
Дополнительно	монтажные заглушки для корпуса трапа и для надставного элемента

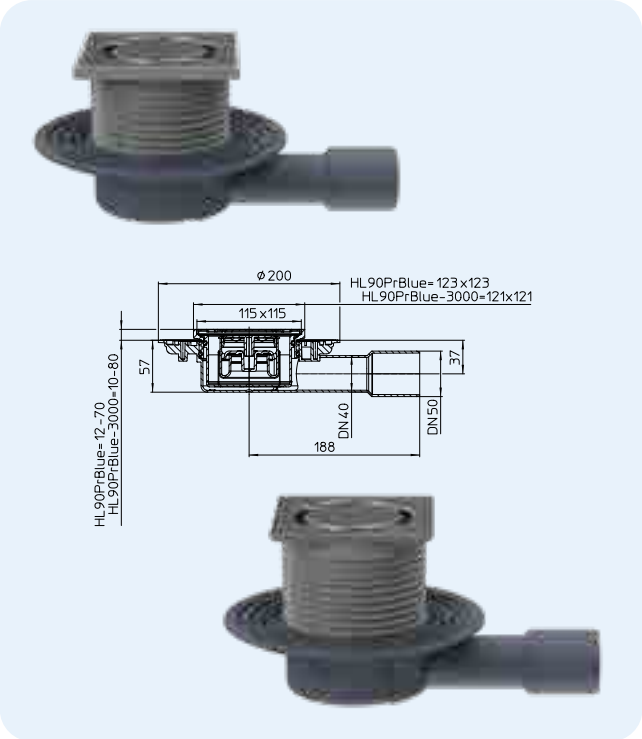

HL90Prblue
HL90Prblue-3000

Артикул	Размер	Вес	Штрих-код	шт. в упаковке
90Prblue	DN40/50	510 г	+050505	1
90Prblue-3000	DN40/50	564 г	+050512	1

HL90Prblue-3020 Трап для внутренних помещений, с надставным элементом для вклеивания керамической плитки

Данные

Пропускная способность	0,5 л/с при толщине слоя воды над решёткой 20 мм, 0,45 л/с при толщине слоя воды над решёткой 10 мм
Материал	ПП, АБС, нержавеющая сталь V4A
Соединение	DN40/50, горизонтальный выпуск, соединяется с раструбной трубой
Надставной элемент	с подрамником 132 x 132 мм из нержавеющей стали V4A, может подрезаться по высоте
Видимые части	вкладыш для керамической плитки 104x104x12 мм и подрамник из нержавеющей стали V4A
Гидрозатвор	Новый „сухой“ сифон Primus **blue**, комбинированное запахозапирающее устройство с механическим запиранием и гидрозатвором (абсолютно герметичное даже без воды). Устойчив к кратковременному подпору в отводящем трубопроводе до 50 см вод. ст
Норма	EN 1253, ÖNORM B2501
Класс нагрузки	K 3 - max. 300 кг
Рекомендуется для	монтажа в стяжке толщиной менее 100 мм, например: для безбарьерных душевых, для водно-оздоровительных комплексов
Дополнительная информация	звукоизоляционное полотно HL6200 выполнено в соответствии с нормами ÖNORM B8115-2. См. раздел „Вспомогательные материалы“ Дополнительно можно заказать сетку для улавливания волос HL0541.6E. температура стоков до 85 °C
Дополнительно	монтажные заглушки для корпуса трапа и надставного элемента

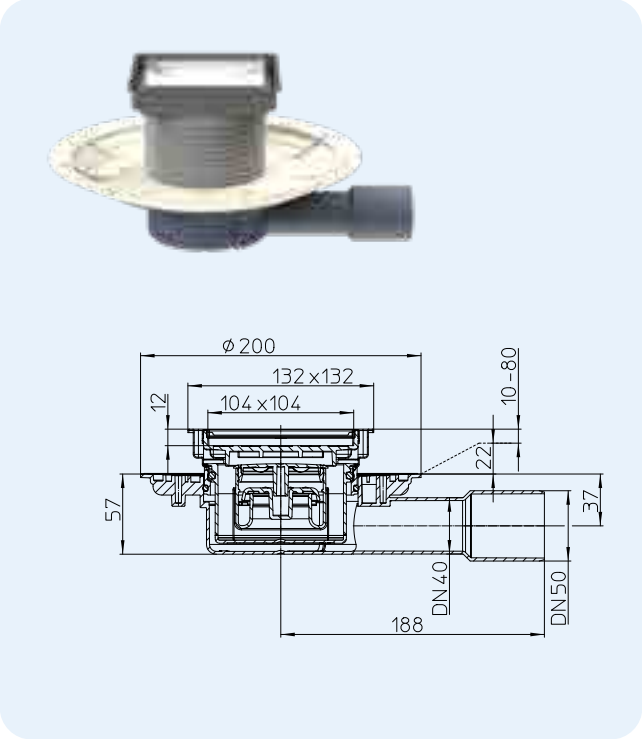

Артикул	Размер	Вес	Штрих-код	шт. в упаковке
90Prblue-3020	DN40/50	570 г	+050529	1

HL90PrblueD Трап с перфорированным фланцем
HL90PrblueD-3000 как HL90PrblueD, но с подрамником из нержавеющей стали

Данные

Пропускная способность	0,45 л/с при толщине слоя воды над решёткой 20 мм, 0,4 л/с при толщине слоя воды над решёткой 10 мм
Материал	ПП/ПЭ, нержавеющая сталь V2A
Соединение	DN40, горизонтальный выпуск, соединяется с раструбной трубой или сваривается встык с трубой из ПЭ
Надставной элемент	HL90PrblueD: 123 x 123 мм, HL90PrblueD-3000: 121 x 121 мм, с системой фиксации решётки в подрамнике Klick-Klack, нержавеющая сталь V4A
Видимые части	решётка из нержавеющей стали V2A 115 x 115 мм
Гидрозатвор	Новый „сухой“ сифон Primus **blue**, комбинированное запахозапирающее устройство с механическим запиранием и гидрозатвором (абсолютно герметичное даже без воды). Устойчив к кратковременному подпору в отводящем трубопроводе до 50 см вод. ст
Норма	EN 1253, ÖNORM B2501
Класс нагрузки	K 3 – max. 300 кг
Рекомендуется для	монтажа в стяжке толщиной менее 100 мм
Дополнительная информация	отводит в канализацию различные стоки, при отсутствии стоков не пропускает запахи. Звукоизоляционное полотно HL6200 выполнено в соответствии с нормами ÖNORM B8115-2. См. раздел „Вспомогательные материалы“ Дополнительно можно заказать сетку для улавливания волос HL0541.6E. температура стоков до 85 °C
Дополнительно	монтажная заглушка для надставного элемента

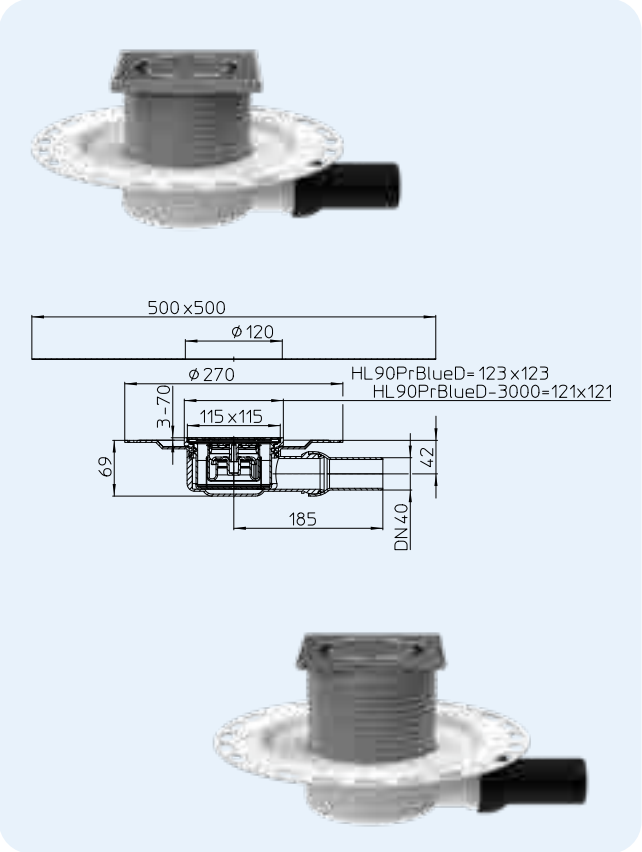

Артикул	Размер	Вес	Штрих-код	шт. в упаковке
90PrblueD	DN40	812 г	+050543	1
90PrblueD-3000	DN40	855 г	+050550	1

HL540 Душевой трап „Primus Drain“, ВЫСОТА МОНТАЖА 80 ММ !
HL540I Душевой трап „Primus Drain“ с индивидуальной решёткой, ВЫСОТА МОНТАЖА 80 ММ !

Данные

Пропускная способность	толщина слоя воды над решёткой 10 мм 20 мм HL540 0,55 л/с 0,8 л/с HL540I 0,45 л/с 0,6 л/с
Материал	подрамник: ПП/нерж сталь + HL540I: V4A решётка из нерж стали HL540: V2A решётка из нерж стали HL540I: V4A
Соединение	DN50 горизонтальный выпуск, соединяется с раструбной трубой
Высота корпуса	регулируется от 80 до 200 мм
Норма	EN 1253
Гидрозатвор	„сухой“ сифон Primus препятствует проникновению запахов из канализации даже при пересыхании гидрозатвора
Дополнительная информация	в комплект входит съёмный сифон, гидроизоляционный комплект для жидкой гидроизоляции, монтажные уголки со звукоизолирующими вставками для регулировки по высоте, монтажная заглушка и надставной элемент с подрамником Выполнены замеры уровня шума при работе. Протокол испытаний на сайте:
Монтаж	При помощи 3 монтажных уголков корпус трапа крепится к основанию и дополнительно регулируется по высоте от 0 до 50 мм. Благодаря данной конструкции появляется возможность задать необходимый уклон трубы. Особенность корпуса трапа заключается в том, что во время монтажа нет необходимости высчитывать высоту монтажа надставного элемента относительно поверхности стяжки. После заливки и затвердевания стяжки, выступающая часть корпуса трапа просто отрезается ножовкой, тем самым исключая ошибки при монтаже. Устанавливаемый без помощи инструментов специальный гидроизоляционный комплект для жидких гидроизоляционных материалов позволяет надежно отводить воду с уровня гидроизоляции. После установки и регулировки подрамника по высоте, под его углы следует нанести плиточный клей, чтобы решётка могла выдержать максимально допустимую нагрузку.

Смотрите ролик по монтажу на сайте

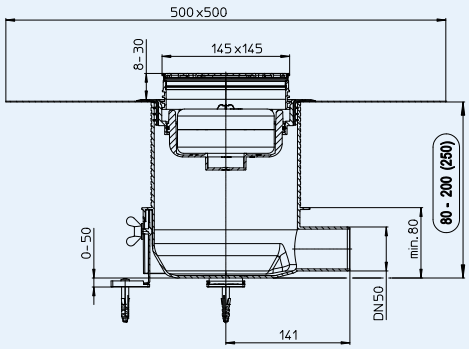

Артикул	Материал	Размер	Вес	Штрих-код	шт. в упаковке
540	ПП/нержавеющая сталь	DN50	1533 г	+039029	1
540I	ПП/нержавеющая сталь	DN50	1898 г	+039098	1
540-Quadra	ПП/нержавеющая сталь	DN50	1898 г	+041817	1
540-Cut	ПП/нержавеющая сталь	DN50	1898 г	+041800	1
540-Hamam	ПП/нержавеющая сталь/ покрытие латунь	DN50	1898 г	+041824	1

HL066Q.1E, HL066C.1E, HL0540I, HL3928, HL3128E Дизайн-решётки

Данные

Материал	нержавеющая сталь
Видимые части	нержавеющая сталь 138x138 мм, вкладыш для керамической плитки 74x74 мм, глубина 13 мм
Класс нагрузки	L – max. 1.5 т, HL0540I - K3 - max. 300 кг
Рекомендуется для	HL066Q.1E, HL0540I - для трапов серий HL540, HL3100, HL5100, HL72.1 и HL317; HL066C.1E - для трапов серий HL72.1 и HL317

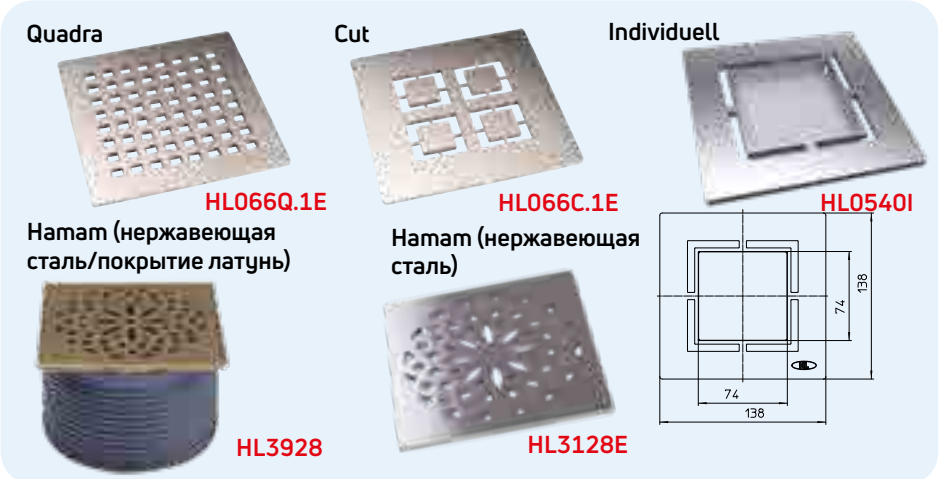

Артикул	Материал	Размер	Вес	Штрих-код	шт. в упаковке
066Q.1E	нержавеющая сталь V2A	138 x 138 x 5 мм	607 г	+013623	1
066C.1E	нержавеющая сталь V2A	138 x 138 x 5 мм	608 г	+031283	1
0540I	нержавеющая сталь V4A	138 x 138 x 5 мм	638 г	+039104	1
3928	нержавеющая сталь V4A/V2A/покрытие латунь	138 x 138 x 5 мм	608 г	+031283	1
3128E	нержавеющая сталь V2A	138 x 138 x 5 мм	595 г	+037094	1

HL541 Трап с „сухим" сифоном Primus **blue** с горизонтальным выпуском, ВЫСОТА МОНТАЖА 62 ММ !
HL541I Трап с „сухим" сифоном Primus **blue** с индивидуальной решёткой, ВЫСОТА МОНТАЖА 62 ММ !

Данные

Пропускная способность	толщина слоя воды над решёткой 10 мм 20 мм HL541 0,4 л/с 0,5 л/с HL541I 0,4 л/с 0,45 л/с
Материал	подрамник: ПП/нерж сталь HL541 + HL541I: V4A решётка из нерж стали HL541: V2A решётка из нерж стали HL541I: V4A
Соединение	DN40/50 горизонтальный выпуск, соединяется с раструбной трубой
Высота корпуса	62-200 (230) мм регулируемая по высоте
Норма	EN 1253
Класс нагрузки	K3 - max. 300 кг
Гидрозатвор	Новый „сухой" сифон Primus **blue**, комбинированное запахозапирающее устройство с механическим запиранием и гидрозатвором (абсолютно герметичное даже без воды). Устойчив к кратковременному подпору в отводящем трубопроводе до 50 см вод. ст
Дополнительная информация	в комплект входит сифон Primus blue, гидроизоляционный комплект для жидкой гидроизоляции, монтажные уголки со звукоизолирующими вставками для регулировки по высоте, монтажная заглушка и надставной элемент с подрамником из нержавеющей стали
Монтаж	при помощи 3-х уголков корпус трапа крепится к основанию и дополнительно регулируется по высоте 0-30 мм. Благодаря данной конструкции появляется возможность задать необходимый уклон трубы. Особенность корпуса трапа заключается в том, что нет необходимости определять высоту монтажа корпуса относительно поверхности стяжки. После заливки и затвердевания стяжки, выступающая часть корпуса трапа отрезается ножовкой по уровень стяжки, тем самым исключая ошибки при монтаже. Устанавливаемый без помощи инструментов гидроизоляционный комплект для жидкой гидроизоляции позволяет надёжно отводить воду с уровня гидроизоляции. После установки и регулировки подрамника по высоте, под его углы следует нанести плиточный клей, чтобы решётка могла выдержать максимально допустимую нагрузку.

Видеоролики по монтажу и работе сифона „Primus **blue**" на сайте

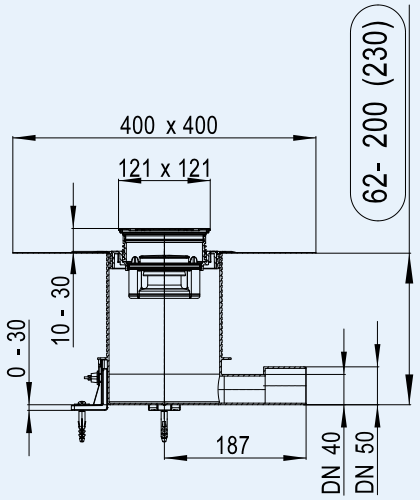

Артикул	Материал	Размер	Вес	Штрих-код	шт. в упаковке
541	ПП/нержавеющая сталь	DN40/50	-	+047642	1
541I	ПП/нержавеющая сталь	DN40/50	-	+047659	1
541-Quadra	ПП/нержавеющая сталь	DN40/50	-	-	1

HL0541I, HL3120, HL3121, HL3122, HL3123, HL3124, HL3125, HL3127 Дизайн-решётки

Данные

Материал	нержавеющая сталь V4A
Видимые части	решётка из нержавеющей стали 115 x 115 мм
Класс нагрузки	L - max. 1,5 т, HL0541I - K3 - max. 300 кг
Рекомендуется для	для трапов серий HL70, HL80, HL300, HL304, HL310, HL510, HL90 с надставным элементом HL3200 или HL3210; решётка HL0541I: для HL541

HL0541I

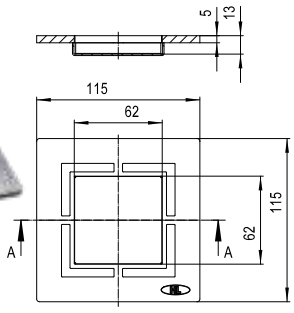

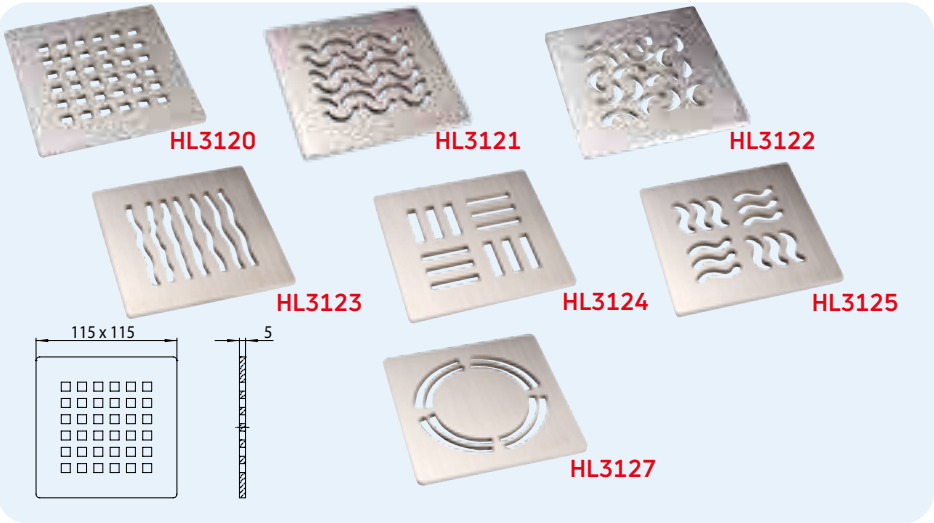

Артикул	Размер	Вес	Штрих-код	шт. в упаковке
3120	115 x 115 мм	425 г	+015412	1
3121	115 x 115 мм	425 г	+015429	1
3122	115 x 115 мм	425 г	+015443	1
3123	115 x 115 мм	425 г	+015443	1
3124	115 x 115 мм	425 г	+015450	1
3125	115 x 115 мм	425 г	+015467	1
3127	115 x 115 мм	430 г	+029037	1
0541I	115 x 115 мм	800 г	+048304	1

HL542Prblue Трап для внутренних помещений, для наливных и бесшовных полов
HL542Prblue.0 как HL542Prblue, но без специального полотна

Данные

Пропускная способность	0,4 л/с
Материал	ПП, нержавеющая сталь V4A
Соединение	DN40/50, горизонтальный выпуск, соединяется с раструбной трубой
Высота корпуса	регулируется от 63 до 200 мм
Норма	EN 1253
Класс нагрузки	K3 - max. 300 кг
Гидрозатвор	Новый „сухой“ сифон Primus blue, комбинированное запахозапирающее устройство с механическим запиранием и гидрозатвором (абсолютно герметичное даже без воды). Устойчив к кратковременному подпору в отводящем трубопроводе до 50 см. вод. ст.
Дополнительная информация	в комплект входит сифон Primus blue, гидроизоляционный комплект для жидкой гидроизоляции, монтажные уголки со звукоизолирующими вставками для регулировки по высоте, монтажная заглушка, подрамник из нерж стали и комбинированная крышка
Монтаж	при помощи 3-х уголков корпус трапа крепится к основанию и дополнительно регулируется по высоте 0-30 мм. Благодаря данной конструкции появляется возможность задать необходимый уклон трубы. После заливки и затвердевания стяжки выступающая часть корпуса трапа отрезается ножовкой по уровню стяжки, тем самым исключая ошибки при монтаже. Устанавливаемый без помощи инструментов гидроизоляционный комплект для жидкой гидроизоляции позволяет надёжно отводить воду с уровня гидроизоляции. Благодаря регулируемому по высоте подрамнику из нерж стали, трап подходит для покрытий толщиной от 1 до 7 мм. Видеоролики по монтажу и работе сифона Pri смотрите на сайте

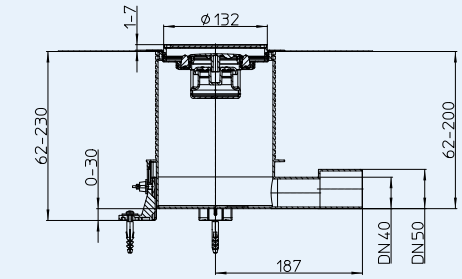

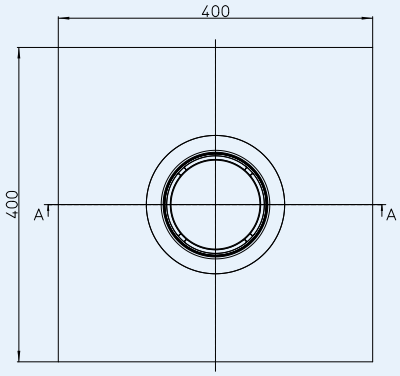

HL542Prblue **HL542Prblue.0**

HL0542.4E

HL0542.6E

HL541K

Артикул	Размер	Материал решётки	Вес	Штрих-код	шт. в упаковке
542Prblue	DN40/50	Нержавеющая сталь V4A	1313 г	+050154	1
542Prblue.0	DN40/50	Нержавеющая сталь V4A	1238 г	+052622	1

HL5100 Трап серии „60 Plus“ с горизонтальным выпуском, с высокой пропускной способностью

Данные	
Пропускная способность	1,0 л/с
Материал	ПЭ, ПП, нержавеющая сталь V2A
Соединение	DN50/75, горизонтальный выпуск, соединяется с раструбной трубой или сваривается встык с трубой из ПЭ
Надставной элемент	подрамник из нержавеющей стали V4A, 145x145 мм, с системой фиксации решётки в подрамнике Klick-Klack, может подрезаться по высоте
Видимые части	решётка из нержавеющей стали V2A 138 x 138 мм
Гидрозатвор	высота гидрозатвора 50 мм
Норма	EN 1253
Класс нагрузки	K 3 – max. 300 кг
Рекомендуется для	для душа высокой интенсивности
Дополнительная информация	с подрамником из нержавеющей стали. Звукоизоляционное полотно HL6200 выполнено в соответствии с нормами ÖNORM B8115-2. См. раздел „Вспомогательные материалы“
Дополнительно	монтажные заглушки для корпуса трапа и для надставного элемента

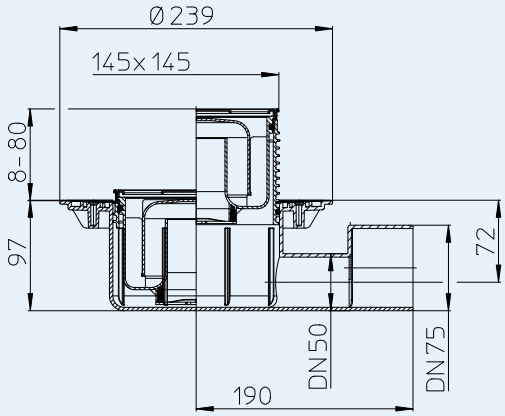

HL03910.1E

HL03900.0E

HL05100.7E

HL03910.2E

HL01093D

HL03100.0E

HL5100K

Артикул	Размер	Вес	Штрих-код	шт. в упаковке
5100	DN50/75	1025 г	+025442	1

HL5100Pr Трап серии „60 Plus“ с горизонтальным выпуском, с высокой пропускной способностью, с „сухим“ сифоном Primus

Данные	
Пропускная способность	0,8 л/с
Материал	ПЭ, ПП, нержавеющая сталь V2A
Соединение	DN50/75, горизонтальный выпуск, соединяется с раструбной трубой или сваривается встык с трубой из ПЭ
Надставной элемент	подрамник из нержавеющей стали V4A, 145x145 мм, с системой фиксации решётки в подрамнике Klick-Klack, может подрезаться по высоте
Видимые части	решётка из нержавеющей стали V2A 138 x 138 мм
Гидрозатвор	высота гидрозатвора 50 мм, „сухой“ сифон PRIMUS (не пропускает запах из канализации при пересыхании гидрозатвора)
Норма	EN 1253, ÖNORM B2501
Класс нагрузки	K 3 – max. 300 кг
Рекомендуется для	для душа высокой интенсивности
Дополнительная информация	с подрамником из нержавеющей стали, отводит в канализацию различные стоки, при отсутствии стоков не пропускает запахи. Звукоизоляционное полотно HL6200 выполнено в соответствии с нормами ÖNORM B8115-2. См. раздел „Вспомогательные материалы“
Дополнительно	монтажные заглушки для корпуса трапа и для надставного элемента

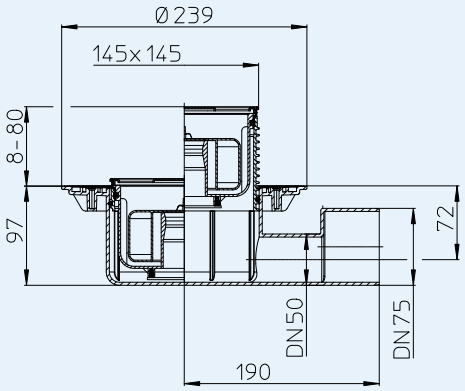

HL03910.1E

HL03900.0E

HL2100

HL03910.2E

HL01093D

HL03100.0E

HL5100K

Артикул	Размер	Вес	Штрих-код	шт. в упаковке
5100Pr	DN50/75	1069 г	+025459	1

HL72.1N Трап с горизонтальным выпуском
HL72.1 как HL72.1N, но с пластиковой решёткой

Данные	
Пропускная способность	1,5 л/с
Материал	ПП, нержавеющая сталь V2A
Соединение	DN75/110, горизонтальный выпуск, соединяется с раструбной трубой
Надставной элемент	150 x 150 мм
Видимые части	HL72.1: решётка из ПП 138 x 138 мм, HL72.1N: нержавеющая сталь V2A 138 x 138 мм
Гидрозатвор	высота гидрозатвора 60 мм
Норма	EN 1253
Класс нагрузки	K 3 – max. 300 кг
Рекомендуется для	помещений с необходимостью отвода большого объёма воды
Дополнительная информация	температура стоков до 95 °C
Дополнительно	монтажная заглушка для корпуса трапа и сетка-грязеуловитель

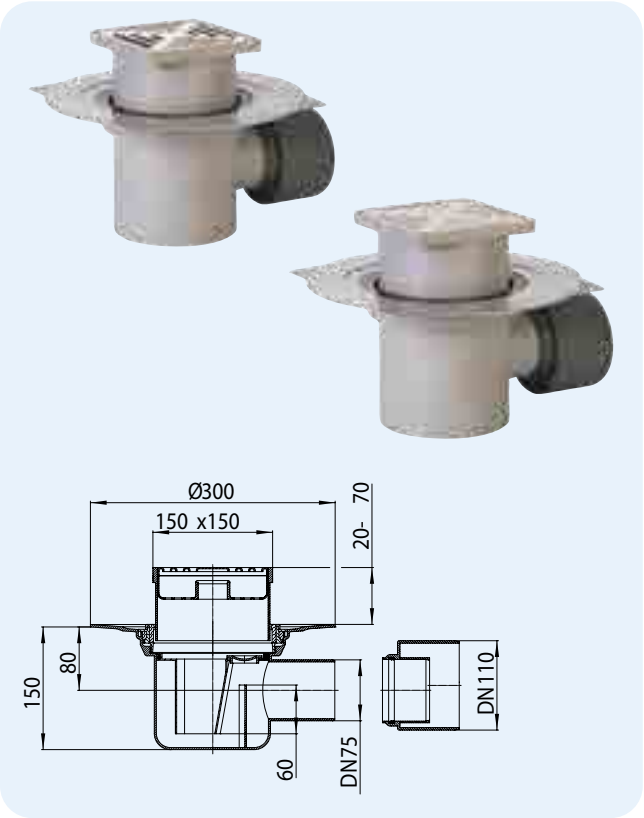

Артикул	Размер	Вес	Штрих-код	шт. в упаковке
72.1N	DN75/100	1330 г	+107216	1
72.1	DN75/100	1330 г	+710720	1

HL72.1HN Трап с гидроизоляционным полимербитумным полотном
HL72.1H как HL72.1HN, но с пластиковой решеткой

Данные	
Пропускная способность	1,5 л/с
Материал	ПП, полимербитумное полотно, нержавеющая сталь V2A
Соединение	DN75/110, горизонтальный выпуск, соединяется с раструбной трубой
Надставной элемент	150 x 150 мм
Видимые части	HL72.1H: решётка из ПП 138 x 138 мм, HL72.1HN: нержавеющая сталь V2A 138 x 138 мм
Гидрозатвор	высота гидрозатвора 60 мм
Норма	EN 1253
Класс нагрузки	K 3 – max. 300 кг
Рекомендуется для	помещений с необходимостью отвода большого объёма воды
Дополнительная информация	температура стоков до 95 °C
Дополнительно	монтажная заглушка для корпуса трапа и сетка-грязеуловитель

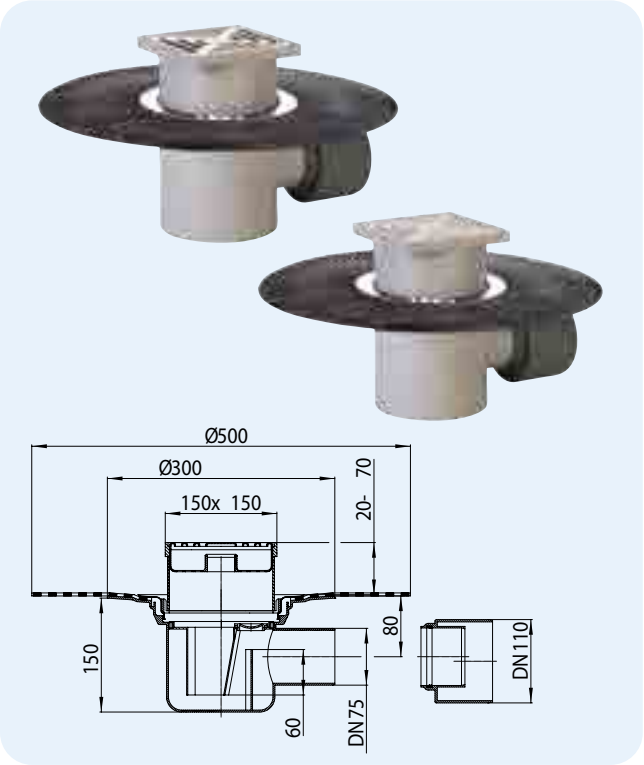

Артикул	Размер	Вес	Штрих-код	шт. в упаковке
72.1HN	DN75/100	2200 г	+072118	1
72.1H	DN75/100	2086 г	+997213	1

HL Вспомогательные материалы – информация

HL37N Стандартный надставной элемент

Данные	
Материал	ПП, нержавеющая сталь V2A
Надставной элемент	подрамник из ПП 123x123 мм, может подрезаться по высоте
Видимые части	решётка из нержавеющей стали V2A 115 x 115 мм
Класс нагрузки	K 3 – max. 300 кг
Рекомендуется для	трапов серий HL70, HL80, HL300, HL304, HL310, HL510, HL90
Дополнительно	монтажная заглушка

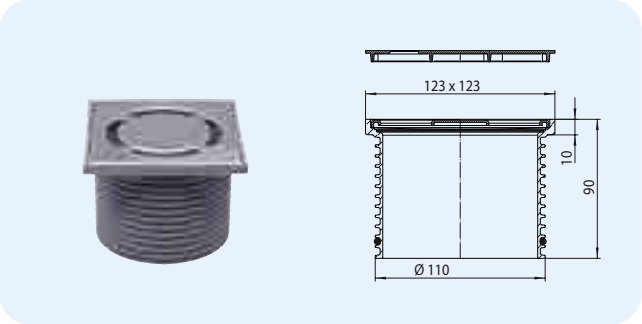

Артикул	Размер	Вес	Штрих-код	шт. в упаковке
37N	Ø 110 мм / 123 x 123 мм	350 г	+015221	1

HL37N.1 Надставной элемент с сифоном
HL37Prblue Надставной элемент с „сухим" сифоном Primus **blue**
HL37FPrblue Надставной элемент с низким „сухим" сифоном Primus **blue**

Данные	
Материал	ПП, нержавеющая сталь V2A
Надставной элемент	подрамник из ПП 123 x 123 мм
Видимые части	решётка из нержавеющей стали V2A 115 x 115 мм
Гидрозатвор	HL37N.1: обычный сифон HL37Prblue: „сухой" сифон Primus **blue** HL37FPrblue: низкий „сухой" сифон Primus **blue**
Класс нагрузки	K 3 – max. 300 кг
Рекомендуется для	трапов серий HL310, HL510 и HL90Prblue
Дополнительно	монтажная заглушка

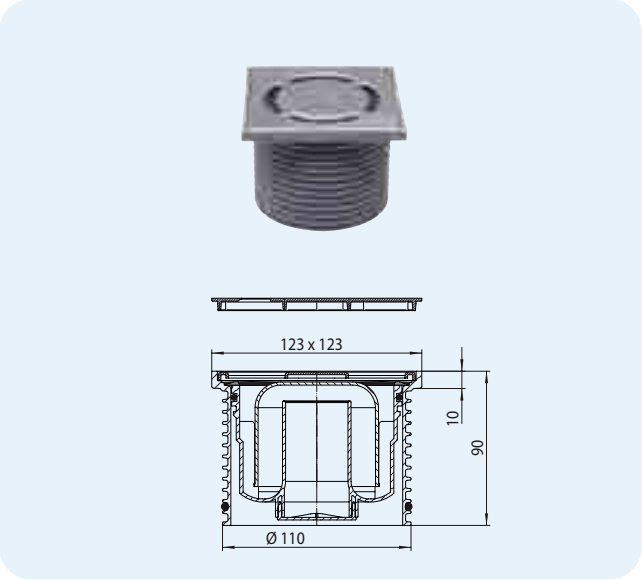

Артикул	Размер	Вес	Штрих-код	шт. в упаковке
37N.1	Ø 110 мм / 123 x 123 мм	380 г	+015245	1
37Prblue	Ø 110 мм / 123 x 123 мм	434 г	+051960	1
37FPrblue	Ø 110 мм / 123 x 123 мм	402 г	+050536	1

HL3000 Надставной элемент с системой фиксации решётки в подрамнике Klick-Klack
HL3011 Надставной элемент с системой фиксации решётки в подрамнике Klick-Klack, с креплением при помощи винтов

Данные	
Материал	ПП, нержавеющая сталь V2A
Надставной элемент	с подрамником 121x121 мм из нержавеющей стали; может подрезаться по высоте, нержавеющая сталь V4A
Видимые части	решётка из нержавеющей стали V2A 115 x 115 мм
Класс нагрузки	K 3 – max. 300 кг
Рекомендуется для	трапов серий HL70, HL80, HL300, HL304, HL310, HL510, HL90
Дополнительно	монтажная заглушка

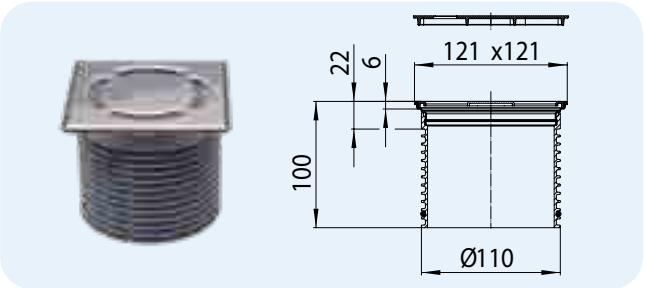

Артикул	Размер	Вес	Штрих-код	шт. в упаковке
3000	Ø 110 мм / 121 x 121 мм	340 г	+015313	1
3011	Ø 110 мм / 121 x 121 мм	340 г	+032624	1

HL3000.1 Надставной элемент с системой фиксации решётки в подрамнике Klick-Klack, с сифоном
HL3000Prblue Надставной элемент с системой фиксации решётки в подрамнике Klick-Klack, с „сухим“ сифоном Primus **blue**
HL3000FPrblue Надставной элемент с системой фиксации решётки в подрамнике Klick-Klack, с низким „сухим“ сифоном Primus **blue**

Данные

Материал	ПП, нержавеющая сталь V2A
Надставной элемент	с подрамником 121x121 мм из нержавеющей стали; может подрезаться по высоте, нержавеющая сталь V4A
Видимые части	решётка из нержавеющей стали V2A 115 x 115 мм
Гидрозатвор	HL3000.1: обычный сифон HL3000Prblue: „сухой“ сифон Primus **blue** HL3000FPrblue: низкий „сухой“ сифон Primus **blue**
Класс нагрузки	K 3 – max. 300 кг
Рекомендуется для	трапов серий HL310, HL510 и HL90Prblue
Дополнительно	монтажная заглушка

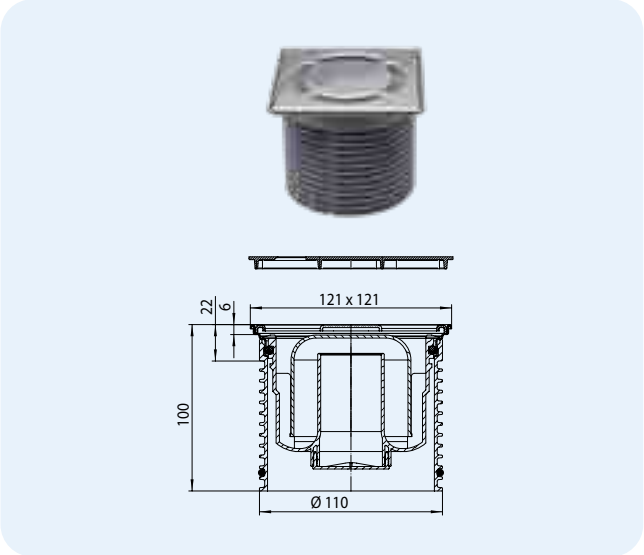

Артикул	Размер	Вес	Штрих-код	шт. в упаковке
3000.1	Ø 110 мм / 121 x 121 мм	425 г	+015337	1
3000Prblue	Ø 110 мм / 121 x 121 мм	482 г	+051977	1
3000FPrblue	Ø 110 мм / 121 x 121 мм	446 г	+050574	1

HL3020 Надставной элемент для вклеивания керамической плитки

Данные

Материал	ПП, нержавеющая сталь V4A
Надставной элемент	с подрамником 132 x 132 мм из нержавеющей стали, может подрезаться по высоте
Видимые части	вкладыш для керамической плитки 104x104x12 мм и подрамник из нержавеющей стали
Класс нагрузки	K 3 - max. 300 кг
Рекомендуется для	например: безбарьерных душевых, для водно-оздоровительных комплексов
Дополнительно	монтажная заглушка Подходит к трапам с более высокой монтажной заглушкой: HL70K-3020, HL80K-3020, HL90K-3020, HL300K-3020, HL304K-3020, HL310K-3020, HL510K-3020

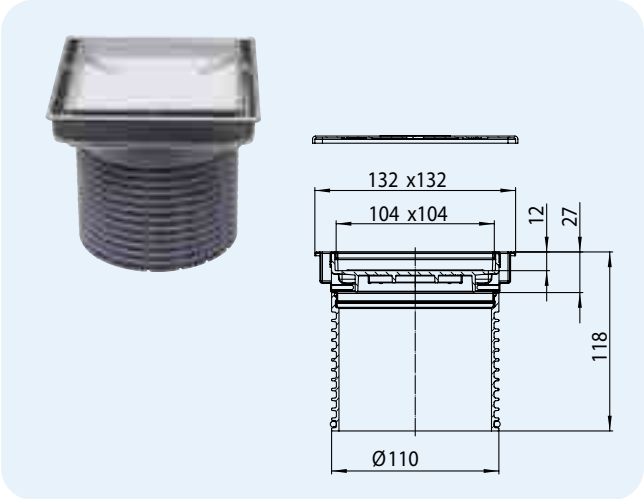

Артикул	Размер	Вес	Штрих-код	шт. в упаковке
3020	Ø 110 мм / 132 x 132 мм	350 г	+034253	1

HL37NP Надставной элемент с консолью из ПВХ

Данные

Материал	ПП/ПВХ, нержавеющая сталь V2A
Надставной элемент	подрамник из ПВХ 185x185 мм / 121x121 мм
Видимые части	решётка из нержавеющей стали V2A 115 x 115 мм
Класс нагрузки	K 3 – max. 300 кг
Рекомендуется для	наклеивания напольных покрытий из ПВХ HL70, HL80, HL300, HL304, HL310, HL510, HL90

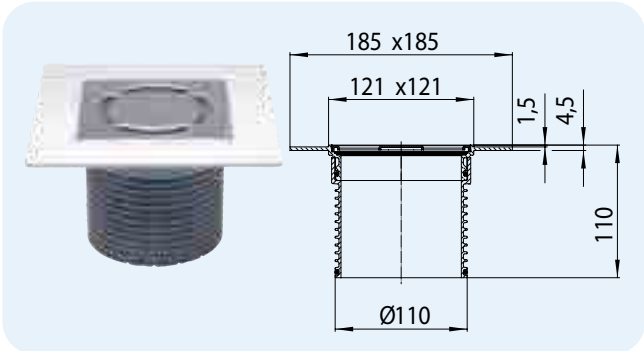

Артикул	Размер	Вес	Штрих-код	шт. в упаковке
37NP	Ø 110 мм / 121 x 121 мм	340 г	+022762	1

HL37NP.1 Надставной элемент с консолью из ПВХ, с сифоном
HL37PPrblue Надставной элемент с консолью из ПВХ, с „сухим" сифоном Primus **blue**

Данные	
Материал	ПП/ПВХ, нержавеющая сталь V2A
Надставной элемент	подрамник из ПВХ 185x185 мм / 121x121 мм
Видимые части	решётка из нержавеющей стали V2A 115 x 115 мм
Гидрозатвор	HL37NP.1: обычный сифон HL37PPrblue: „сухой" сифон Primus **blue**
Класс нагрузки	K 3 – max. 300 кг
Рекомендуется для	наклеивания напольных покрытий из ПВХ HL310 и HL510

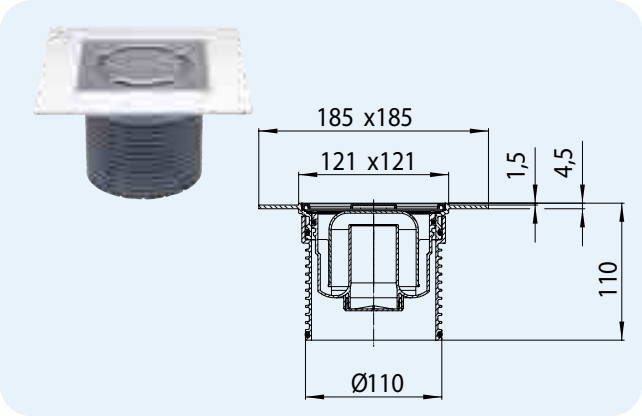

Артикул	Размер	Вес	Штрих-код	шт. в упаковке
37NP.1	Ø 110 мм / 121 x 121 мм	342 г	+022805	1
37PPrblue	Ø 110 мм / 121 x 121 мм	371 г	+052301	1

HL38P Надставной элемент прижимной для ПВХ и каучуковых покрытий пола

Данные	
Материал	ПП/ABS, нержавеющая сталь V2A
Надставной элемент	подрамник из пластика Ø 138,5 мм
Видимые части	решётка из нержавеющей стали V2A Ø 115 мм
Гидрозатвор	высота гидрозатвора 50 мм
Класс нагрузки	K 3 – max. 300 кг
Рекомендуется для	крепления ПВХ- и каучуковых покрытий пола от 1-4 мм, подходит к трапам серии HL70, HL80, HL90, HL300, HL304

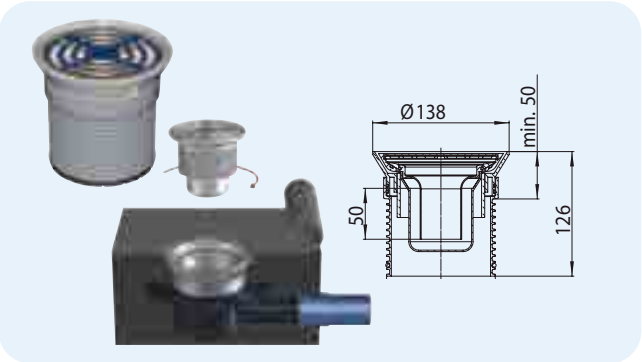

Артикул	Размер	Вес	Штрих-код	шт. в упаковке
38P	Ø 110 мм / Ø 115 мм	650 г	+036097	1

HL38N Надставной элемент с круглой решеткой

Данные	
Материал	ПП, нержавеющая сталь V2A
Надставной элемент	подрамник из нержавеющей стали V2A Ø133 мм
Видимые части	решётка из нержавеющей стали V2A круглая Ø 112 мм
Класс нагрузки	K 3 – max. 300 кг
Рекомендуется для	душевых с покрытием из керамической плитки в СПА-центрах, саунах и т.п. HL70, HL80, HL300, HL304, HL310, HL510, HL90

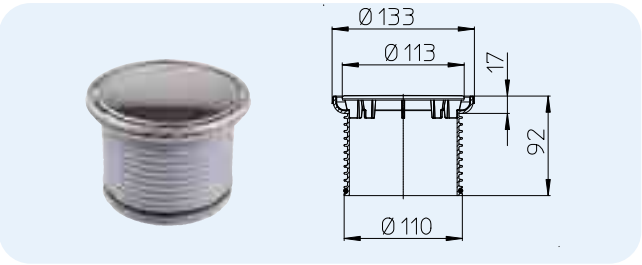

Артикул	Размер	Вес	Штрих-код	шт. в упаковке
38N	Ø 110 мм / Ø 133 мм	160 г	+004362	1

HL38N.1 Надставной элемент с круглой решеткой, с сифоном
HL38Prblue Надставной элемент с круглой решеткой, с „сухим" сифоном Primus **blue**

Данные	
Материал	ПП, нержавеющая сталь V2A
Надставной элемент	подрамник из нержавеющей стали V2A Ø133 мм
Видимые части	решётка из нержавеющей стали V2A круглая Ø 112 мм
Гидрозатвор	HL38N.1: обычный сифон HL38Prblue: „сухой" сифон Primus **blue**
Класс нагрузки	K 3 – max. 300 кг
Рекомендуется для	душевых с покрытием из керамической плитки в СПА-центрах, саунах и т.п. HL310 и HL510

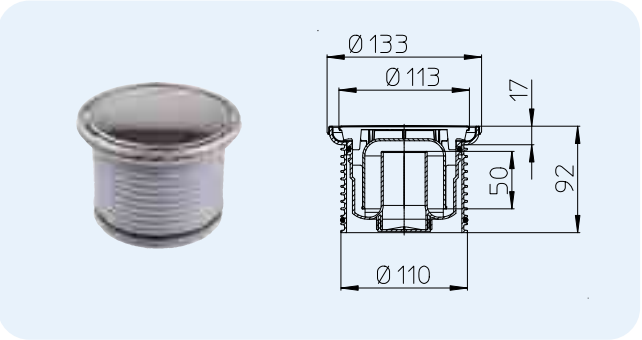

Артикул	Размер	Вес	Штрих-код	шт. в упаковке
38N.1	Ø 110 мм / Ø 133 мм	435 г	+015498	1
38Prblue	Ø 110 мм / Ø 133 мм	494 г	+051984	1

HL39G Надставной элемент с решёткой и подрамником из чугуна

Данные	
Материал	ПП, чугун
Надставной элемент	подрамник из чугуна 150x150 мм, может подрезаться по высоте
Видимые части	чугунная решётка 137 x 137 мм
Класс нагрузки	L15 или A15 – max. 1.5 т
Рекомендуется для	помещений с высокой нагрузкой на решётку трапа или для асфальтовых покрытий HL70, HL80, HL300, HL304, HL310, HL510, HL90

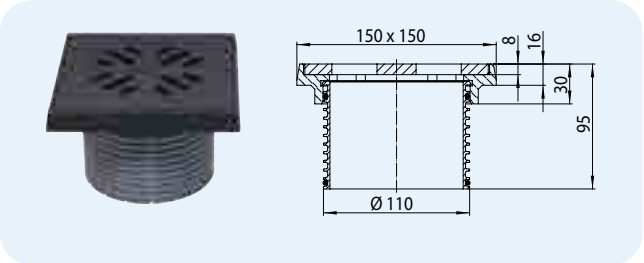

Артикул	Размер	Вес	Штрих-код	шт. в упаковке
39G	Ø 110 мм / 150 x 150 мм	2025 г	+000647	1

HL3910 Надставной элемент для трапов серии 60 Plus: серии HL3100, серии HL5100

Данные	
Материал	ПП, нержавеющая сталь V2A
Надставной элемент	подрамник из нержавеющей стали V4A 145 x 145 мм, может подрезаться по высоте
Видимые части	решётка из нержавеющей стали V2A 138 x 138 мм
Класс нагрузки	K 3 – max. 300 кг
Рекомендуется для	трапов серий HL3100 и HL5100
Дополнительно	монтажная заглушка

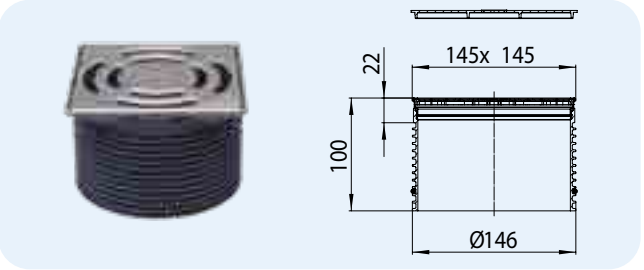

Артикул	Размер	Вес	Штрих-код	шт. в упаковке
3910	Ø 146 мм / 145 x 145 мм	467 г	+025534	1

HL3910.1 Надставной элемент для трапов серии 60 Plus, с сифоном
HL3910Pr Надставной элемент для трапов серии 60 Plus, с „сухим" сифоном

Данные	
Материал	ПП, нержавеющая сталь V2A
Надставной элемент	подрамник из нержавеющей стали V4A 145 x 145 мм, может подрезаться по высоте
Видимые части	решётка из нержавеющей стали V2A 138 x 138 мм
Гидрозатвор	HL3910.1: обычный сифон HL3910Pr: „сухой" сифон
Класс нагрузки	K 3 – max. 300 кг
Рекомендуется для	трапов серий HL3100 и HL5100
Дополнительно	монтажная заглушка

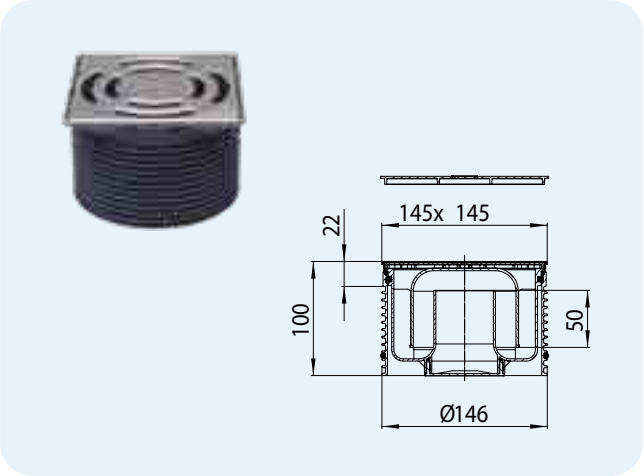

Артикул	Размер	Вес	Штрих-код	шт. в упаковке
3910.1	Ø 146 мм / 145 x 145 мм	592 г	+025541	1
3910Pr	Ø 146 мм / 145 x 145 мм	630 г	+025558	1

HL3911 Надставной элемент для трапов серии 60 Plus с креплением решетки винтами

Данные	
Материал	ПП, нержавеющая сталь V4A
Надставной элемент	подрамник из нержавеющей стали V4A 145 x 145 мм, может подрезаться по высоте
Видимые части	решётка из нержавеющей стали V2A 138 x 138 мм, фиксируется болтами
Класс нагрузки	K 3 – max. 300 кг
Рекомендуется для	трапов серий HL3100 и HL5100
Дополнительно	монтажная заглушка

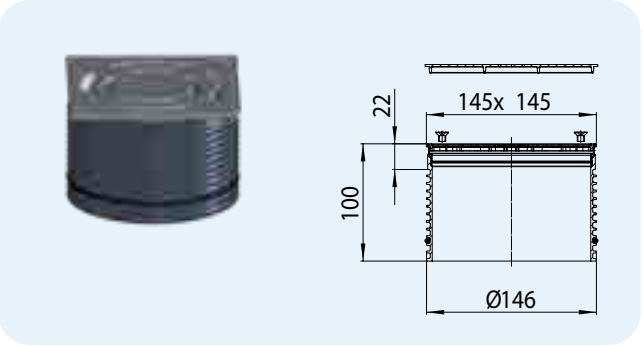

Артикул	Размер	Вес	Штрих-код	шт. в упаковке
3911	Ø 146 мм / 145 x 145 мм	470 г	+028252	1

HL3928 Надставной элемент с решёткой „Хамам“, подходит к трапам серии „60Plus“

Данные

Материал	ПП, нержавеющая сталь V2A
Надставной элемент	подрамник из нержавеющей стали V4A, 145 x 145 мм, покрытие: латунь
Видимые части	решётка из нержавеющей стали V2A, покрытие: латунь, 138 x 138 мм
Класс нагрузки	L 15 - max. 1,5 т
Рекомендуется для	трапов серий HL3100 и HL5100

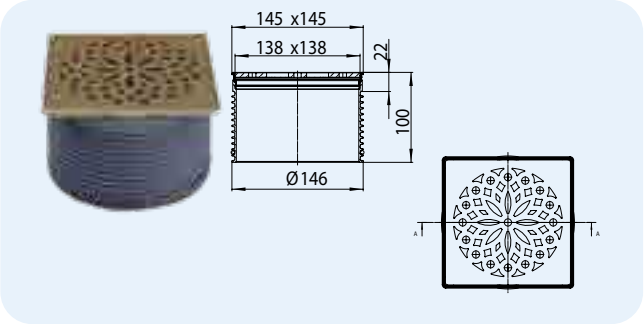

Артикул	Размер	Вес	Штрих-код	шт. в упаковке
3928	Ø 146 мм / 145 x 145 мм	776 г	+034796	1

HL3910G Надставной элемент с решёткой и подрамником из чугуна
HL3910GV Надставной элемент с решёткой и подрамником из чугуна, с креплением решётки винтами

Данные

Материал	ПП, чугун
Надставной элемент	подрамник из чугуна 190x190 мм, может подрезаться по высоте
Видимые части	HL3910G: чугунная решётка 175 x 175 мм HL3910GV: чугунная решётка 175 x 175 мм с креплением винтами
Класс нагрузки	до 15 т
Рекомендуется для	трапов серий HL3100(T) и HL5100(T)

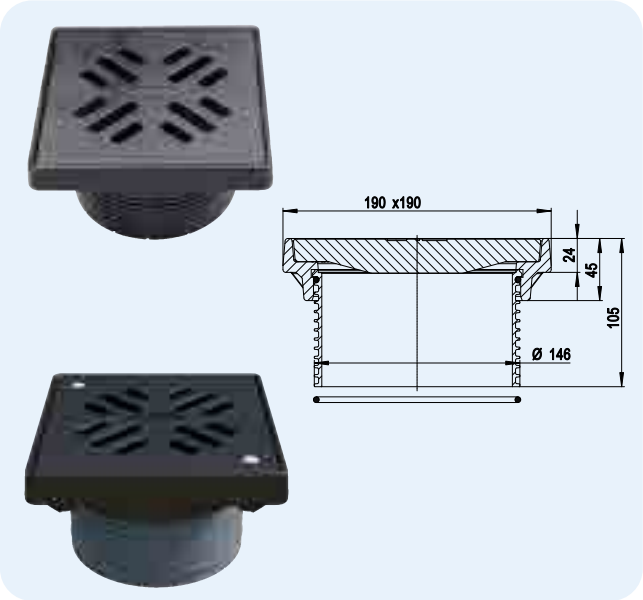

Артикул	Размер	Вес	Штрих-код	шт. в упаковке
3910G	Ø 146 мм /190 x 190 мм	5400 г	+048793	1
3910GV	Ø 146 мм /190 x 190 мм	5400 г	+003747	1

HL66, HL66Q, HL66.1 Надставной элемент с креплением решетки винтами

Данные

Материал	ПП, нержавеющая сталь V2A
Надставной элемент	подрамник из нержавеющей стали V2A 150x150 мм
Видимые части	HL66 решётка из нержавеющей стали V2A 138x138 мм HL66Q дизайн-решётка „Quadra“ из нержавеющей стали V2A 138x138 мм HL66.1 решётка из нержавеющей стали V2A 138x138 мм, с поверхностью, препятствующей скольжению
Класс нагрузки	L 15 – max. 1.5 т
Рекомендуется для	трапов серий HL72.1 и HL317

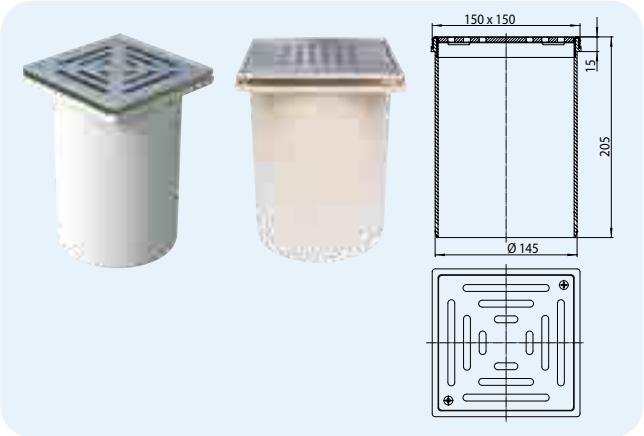

Артикул	Размер	Вес	Штрих-код	шт. в упаковке
66	Ø 145 мм / 150 x 150 мм	915 г	+700660	1
66Q	Ø 145 мм / 150 x 150 мм	1070 г	+013609	1
66.1	Ø 145 мм / 150 x 150 мм	1000 г	+702664	1

HL66.3 Надставной элемент с решёткой из нержавеющей стали
HL66.4 Надставной элемент с решёткой из пластика

Данные	
Материал	HL66.3: ПП, нержавеющая сталь V2A HL66.4: ПП
Надставной элемент	подрамник из ПП 150x150 мм
Видимые части	HL66.3: решётка из нержавеющей стали V2A 138 x 138 мм HL66.4: решётка из ПП 138 x 138 мм
Класс нагрузки	K 3 – max. 300 кг
Рекомендуется для	трапов серий HL72.1 и HL317

HL66.3 HL66.4

HL0317.1E HL072.1E

HL0317.2E

Артикул	Размер	Вес	Штрих-код	шт. в упаковке
66.3	Ø 145 мм / 150 x 150 мм	352 г	+014545	1
66.4	Ø 145 мм / 150 x 150 мм	238 г	+014569	1

HL3110, HL03910.3E Решётка из нержавеющей стали V4A

Данные	
Материал	нержавеющая сталь V4A
Видимые части	HL3110: решётка из нержавеющей стали 115 x 115 мм HL03910.3E: решётка из нержавеющей стали 138 x 138 мм
Класс нагрузки	K 3 – max. 300 кг
Рекомендуется для	стоков с содержанием хлора, например в плавательных бассейнах

Артикул	Размер	Вес	Штрих-код	шт. в упаковке
3110	115 x 115 мм	162 г	+015634	1
03910.3E	138 x 138 мм	255 г	+025916	1

HL3120, HL3121, HL3122, HL3123, HL3124, HL3125, HL3127 Дизайн-решётки

Данные

Материал	нержавеющая сталь V2A
Видимые части	решётка из нержавеющей стали 115 x 115 мм
Класс нагрузки	L – max. 1.5 т
Рекомендуется для	трапов серий HL70, HL80, HL300, HL304, HL310, HL510, HL90 с надставными элементами HL3200 или HL3210

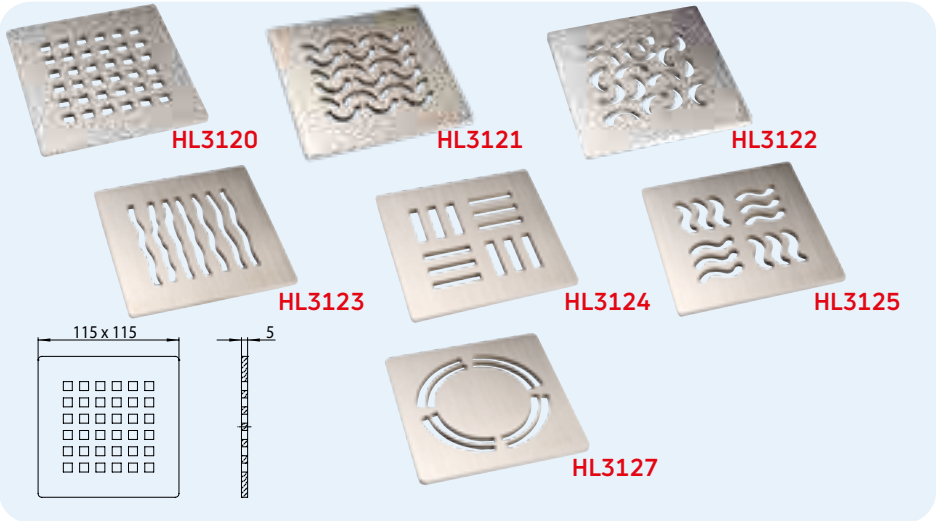

Артикул	Размер	Вес	Штрих-код	шт. в упаковке
3120	115 x 115 мм	425 г	+015412	1
3121	115 x 115 мм	425 г	+015429	1
3122	115 x 115 мм	425 г	+015443	1
3123	115 x 115 мм	425 г	+015443	1
3124	115 x 115 мм	425 г	+015450	1
3125	115 x 115 мм	425 г	+015467	1
3127	115 x 115 мм	430 г	+029037	1