ARDERIA

НАСТЕННЫЙ ГАЗОВЫЙ КОТЁЛ

МОДЕЛЬ

Arderia D10 / D14 / D16 / D18 / D24 / D28 / D32 / D40
Arderia S10 / S14 / S16 / S18 / S24 / S28 / S32 / S40
Arderia SB10 / SB14 / SB16 / SB18 / SB24 / SB28 / SB32 / SB40
Arderia D10 Atmo / D14 Atmo / D16 Atmo / D18 Atmo / D24 Atmo / D28 Atmo / D32 Atmo / D40 Atmo

Руководство по эксплуатации
Паспорт котла
Гарантийный талон

EAC

Уважаемый покупатель!

Благодарим Вас за приобретение газового оборудования Arderia. Газовые котлы этой марки разработаны специально для России. При разработке и изготовлении газовых котлов Arderia были учтены негативные факторы, с которыми приходится сталкиваться отечественному пользователю при их эксплуатации, такие как: низкое входное давление газа,низкое входное давление хозяйственной воды и её повышенная «жёсткость».
Выбранный Вами газовый котёл Arderia изготовлен высококвалифицированными специалистами с учётом норм и стандартов, действующих на территории РФ. При эксплуатации и обслуживании котлов Arderia необходимо соблюдать определённые правила, поэтому в Ваших интересах внимательно ознакомиться с данным руководством по эксплуатации.
Производители котлов Arderia уверены, если Вы будете соблюдать все предписания и рекомендации, приведённые в данном руководстве, изделие будет служить Вам долго и надёжно и поможет создать комфорт и уют в Вашем доме.

Внимание!

Настоящие руководство по эксплуатации является объектом АВТОРСКОГО ПРАВА, исключительные права, на использование которого принадлежат ООО «Инженерный центр «Апрель». Копирование, размножение, распространение, перепечатка (целиком или частично), или иное использование материала без письменного разрешения не допускается. Любое нарушение прав влечёт наступление гражданской, административной и уголовной ответственности в соответствии с действующим законодательством РФ и будет преследоваться на основе российского и международного законодательства.

- Настоящее руководство входит в комплект поставки изделия и является его неотъемлемой частью.
- Настоящее руководство содержит указания, которые должны выполняться при эксплуатации изделия.
- Перед началом эксплуатации изделия внимательно прочитайте данное руководство.
- Всегда храните данное руководство в доступном месте.
- Приведённые в данном руководстве изображения дают упрощённое представление об изделии и могут содержать несущественные отличия с изделием, которое вы купили.

ООО «Инженерный центр «Апрель» постоянно ведет работу по усовершенствованию выпускаемой продукции и оставляет за собой право вносить необходимые изменения в конструкцию котла. Данные изменения могут быть не отражены в руководстве по эксплуатации.

ВНИМАНИЕ! *Расширенная версия руководства, а также инструкции по монтажу и техническому обслуживанию изделия размещены на официальном сайте компании «АРДЕРИЯ» по адресу:*

Содержание	Стр.
1. Введение	5
2. Предупреждающие знаки и символы, сокращения	6
3. Меры безопасности	7
4. Назначение, принцип работы, устройство и элементы котла	9
4.1 Назначение и принцип работы котла	9
4.2 Устройство и основные элементы котла	11
5. Технические характеристики котлов Arderia	13
6. Габаритные размеры котлов Arderia	15
7. Комплект поставки	19
8. Серийный номер	20
9. Руководство по эксплуатации котла	21
9.1 Общие требования	21
9.2 Панель управления котлом	21
9.3 Включение и эксплуатация котла	24
9.3.1 Включение котла	24
9.3.2 Режимы работы котла	24
9.3.3 Регулировка температуры нагрева теплоносителя (ОВ)	25
9.3.4 Регулировка температуры нагрева хозяйственной (санитарной) воды	25
9.3.5 Установка часов и суточного графика температуры отопления	25
9.3.6 Включение подсветки ЖК-дисплея	26
9.3.7 Давление теплоносителя (ОВ)	26
9.3.8 Давление в РБ (расширительном баке)	27
9.3.8 Защита от замерзания	27
9.3.10 Длительный простой котла	27
9.4 Настройка котла по давлению газа	28
9.5 Переналадка котла на другой тип газа	29
9.6 Индикация и описание кодов ошибок котла	30
10. Правила хранения и транспортировки	31
11. Срок службы, демонтаж и утилизация котла	32
12. Инструкция по ТО. Осмотр котла. Уход за котлом	33
12.1 Общие рекомендации по ТО	33
12.2 Осмотр котла	33
12.3 Уход за котлом	33
12.4 Техническое обслуживание (ТО) котла	34
Гарантийный талон	35
Свидетельство о приёмке	40

1. Введение

Компания ООО «Инженерный центр «Апрель» представляют под маркой «ARDERIA» настенный газовый котёл **собственной разработки и собственного производства**. При разработке котлов Arderia производитель поставил перед собой задачу создать компактный, безопасный и отвечающий своими функциональными возможностями всем современным требованиям аппарат. Инженеры и конструкторы ООО «Инженерный центр «Апрель» успешно справились с поставленной задачей. Компактный размер котлов, достигнут за счёт оптимального расположения деталей и узлов, а экономия пространства это один из важных факторов современной жизни. При этом котлы Arderia соответствуют всем нормам и стандартам, принятым на территории РФ, и имеют сертификат на соответствие требованиям Технического Регламента Таможенного Союза «О безопасности аппаратов, работающих на газообразном топливе" (ТР ТС 016/2011). Небольшие габариты и технические характеристики выгодно отличают котлы Arderia от имеющихся на рынке аналогов.

Котлы Arderia производятся на заводе в России.
Котлы Arderia могут работать, как на природном (магистральном) газе, так и на сжиженном. Котлы Arderia адаптированы к российским условиям эксплуатации и сохраняют свою работоспособность при низком входном давлении газа и хозяйственной воды, а также при перепадах напряжения в электросети. Котлы Arderia характеризует длительный срок эксплуатации, эргономичность и экономный расход газа, что сокращает расходы на отопление.

При регулярном проведении технического обслуживания газового котла (не реже одного раза в год) представителями специализированной сервисной организации, срок его службы составляет 10 лет, с момента ввода изделия в эксплуатацию.

Автоматика безопасности котлов Arderia прекращает подачу газа на горелку:

- при прекращении подачи электроэнергии;
- при неисправностях цепей защиты;
- при погасании пламени горелки;
- при падении давления теплоносителя ниже предельно допустимых значений;
- при достижении предельно допустимой температуры теплоносителя;
- при нарушении дымоудаления;
- при превышении давлением газа предельно допустимого значения.

2. Предупреждающие знаки и символы, применяемые сокращения

	Опасно	Символ предупреждает, что несоблюдение правил техники безопасности может явиться причиной получения травм и повреждения котла, а также создаёт угрозу жизни.
	Запрещено	Символ используется для обозначения запрещённых действий, когда нарушение установленных ограничений или несоблюдение требований, касающихся эксплуатации и ремонта котла, может привести к нарушению мер безопасности.
	Обязательные действия	Символ используется для обозначения обязательных действий, которые следует выполнять во избежание ошибок при эксплуатации и ремонте котла или в случае, когда требуется повышенная осторожность в обращении с котлом.
	Заземление	
	Опасность поражения электрическим током	
	Не касаться	
	Пожароопасно	
	Не разбирать	

СО	Система отопления
ОВ	Отопительная вода (вода в системе отопления), теплоноситель
ХВС	Холодное водоснабжение (холодная хозяйственная вода)
ГВС	Горячее водоснабжение (горячая хозяйственная вода)
РБ	Расширительный бак (экспанзомат)
РД	Регламентирующий документ
ТО	Техническое обслуживание

3. Меры безопасности

Газоиспользующее оборудование является источником повышенной опасности!
Перед началом эксплуатации газоиспользующего оборудования во избежание взрыва, пожара, отравления угарным газом, вредного термического воздействия, поражения электрическим током необходимо в обязательном порядке ознакомиться с настоящим руководством по эксплуатации, и неукоснительно выполнять все требования по технике безопасности, изложенные в нём.
Требования и предписания по технике безопасности, приведённые в данном руководстве, содержат важную информацию для обеспечения безопасной эксплуатации изделия.
Несоблюдение данных требований может привести к травмам и создать непосредственную угрозу жизни.
Несоблюдение данных предписаний может привести к порче, как эксплуатируемого изделия, так и другого имущества.
Поскольку в настоящем руководстве приведены не все предупреждающие и предостерегающие сведения по эксплуатации газового оборудования, при работе с ним требуется уделять повышенное внимание не только правилам техники безопасности, но и элементарным мерам предосторожности
При эксплуатации газового оборудования необходимо руководствоваться:

— рекомендациями и указаниями, изложенными в «Руководстве по эксплуатации»;
— предписаниями регламентирующих документов (РД), действующих в регионе установки газового оборудования.

Во избежание несчастных случаев и выхода из строя аппарата запрещается.

- Самостоятельно устанавливать и запускать аппарат в эксплуатацию.
- Использовать аппарат в целях, не предусмотренных данным руководством т.е. не в соответствии с его прямым назначением.
- Производить пуск и регулировку аппарата лицам, не знакомым с настоящим руководством по эксплуатации.
- Закрывать воздухозаборные отверстия, предназначенные для притока воздуха.
- Эксплуатировать аппарат при отсутствии тяги в дымоходе.
- Эксплуатировать неисправный аппарат.
- Самостоятельно разбирать и ремонтировать аппарат.
- Вносить изменения в конструкцию аппарата.
- Оставлять работающий аппарат без периодического надзора.
- Прикасаться во время работы аппарата к трубе отвода продуктов сгорания.
- Запускать аппарат со снятым защитным кожухом.

Убедитесь в отсутствии утечек газа. При нормальной работе газового аппарата и при исправном газопроводе в помещении не должен ощущаться запах газа.

При появлении запаха газа или при подозрении на его утечку необходимо принять следующие меры:

- Закройте кран подачи газа, находящийся на газопроводе перед аппаратом и на трубе ввода газа в дом (на опуске).
- Откройте окна и двери для проветривания помещения, обеспечив максимальный приток свежего воздуха.
- Не включайте аппарат, если произошло его защитное отключение.
- Не включайте и не выключайте электрический свет или какие-либо электроприборы.
- Не пользуйтесь открытым огнём (зажигалками, спичками и т.п.).
- Не пользуйтесь телефоном в загазованном помещении.
- Не курите.
- Покиньте загазованное помещение.
- Немедленно вызовите аварийно-диспетчерскую службу (АДС) регионального подразделения газового хозяйства или звоните по телефонам Аварийной службы газовой сети -104 (для стационарных телефонов-04) и Единой Службы спасения-112.

В случае появления дыма или запаха гари немедленно отключите газовый аппарат, обесточьте его и перекройте подачу газа, откройте окна и вызовите специалиста сервисной службы из регионального подразделения газораспределительной организации (ГРО) или из авторизованного сервисного центра (АСЦ).

Перед монтажом изделия следует убедиться в соответствии технических параметров системы отопления, газо-, водо- и электроснабжения данному изделию.

Не допускается пользоваться газовым аппаратом детям, а также лицам с ограниченными физическими, психическими и умственными возможностями, если они не находятся под надзором лица ответственного за них и не проинструктированы о правилах безопасной эксплуатации газового оборудования.

4. Назначение, принцип работы, устройство и основные элементы

4.1 Назначение и принцип работы котла

Настенный газовый водогрейный котёл Arderia, именуемый в данном руководстве сокращённо «котёл», является теплогенерирующим аппаратом, предназначенным для нагрева воды (теплоносителя) для отопления помещений (в квартирах, в индивидуальных жилых домах, в общественных и производственных помещениях) и нагрева хозяйственной воды для санитарно-гигиенических целей. Котлы производятся в двух исполнениях:

- котлы с принудительным дымоудалением, закрытой камерой сгорания, тип **«Turbo»**;
- котлы с естественным дымоудалением, открытой камерой сгорания, тип «**Atmo»**.

Котлы типа «Turbo» оснащены атмосферными (инжекционными) горелками и встроенным вентилятором (дымососом) для принудительной подачи воздуха для горения и отвода отработанных дымовых газов (продуктов сгорания) наружу,
Котлы Arderia типа «Turbo» выпускаются трёх серий:

«D» - настенный газовый двухконтурный котёл с раздельными теплообменниками (См. Рис. 1).
«S» - настенный газовый одноконтурный котёл только для отопления, без встроенного трёхходового крана, (См. Рис. 2).
«SB» - настенный газовый одноконтурный котёл для отопления, со встроенным трёхходовым краном, с возможностью подключения бойлера для ГВС, (См. Рис. 2).

Котлы Arderia типа «Atmo» оснащены атмосферными (инжекционными) горелками. Подача воздуха для горения происходит из помещения установки котла, а отвод отработанных дымовых газов (продуктов сгорания) наружу через коллектор (разделитель тяги) дымовых газов и труб дымоотведения в дымоход, за счёт естественной тяги.
Котлы Arderia типа «Atmo» выпускаются только одной серии «D Atmo» - настенный газовый двухконтурный котёл с раздельными теплообменниками (См. Рис. 1).

Все котлы марки Arderia предназначены для работы на природном газе по ГОСТ 5542 и на сжиженном газе по ГОСТ 20448.

Двухконтурные котлы с раздельными (основой и вторичный) теплообменниками (ТО) предназначены для отопления и нагрева холодной хозяйственной воды. Отопительная вода (теплоноситель), нагревается в основном теплообменнике (режим ОВ) напрямую дымовыми газами, образующимися при горении газа на горелке котла. При работе котла в режиме нагрева хозяйственной воды (режим ГВС), когда открыт кран разбора горячей воды, циркуляционный насос продолжает работать, но срабатывает трёхходовой кран, который перекрывает подачу теплоносителя в СО и он начинает циркулировать внутри котла по малому контуру через вторичный проточный пластинчатый теплообменник. В проточном пластинчатом теплообменнике отопительная вода (теплоноситель) через стенки теплообменника нагревает холодную хозяйственную воду. Такой нагрев называется косвенным.

Одноконтурный котёл изначально предназначен только для отопления. Отопительная вода (теплоноситель), как и в двухконтурных котлах, нагревается в основном теплообменнике (режим ОВ) напрямую дымовыми газами, образующимися при горении газа на горелке котла. Но с помощью одноконтурного котла можно так же нагревать воду и для бытовых нужд. Для нагрева воды для бытовых нужд необходимо приобрести ёмкостной водонагреватель косвенного нагрева (бойлер), который является опцией и приобретается отдельно. Бойлер — это бак со спиралевидным теплообменником, внутри которого циркулирует отопительная вода (теплоноситель), поступающая от котла. В резервуар бойлера по трубе водоснабжения поступает холодная хозяйственная вода, которая там нагревается спиралевидным теплообменником, по которому циркулирует отопительная вода. Нагретая в бойлере до установленной температуры хозяйственная вода по трубе горячего водоснабжения поступает далее на точки водоразбора горячей воды (краны).

Настенные газовые котлы Arderia работают с приоритетом по ГВС.

Котёл может работать или на отопление (режим ОВ), или на нагрев холодной хозяйственной воды (режим ГВС), но, если вы откроете кран разбора горячей воды, котёл сразу начинает греть хозяйственную воду, игнорируя все другие режимы. Сигнал о наличии расхода (протока) или о температуре хозяйственной воды (котлы серии «SB» с бойлером) поступает на блок управления котлом от советующего датчика расхода (протока) или температуры и котёл переходит из режима ОВ в режим нагрева ГВС.

Приоритет достигается:

- в котлах серии «D» с дополнительным проточным ТО - перенаправлением потока теплоносителя;
- в котле серии «SB» с бойлером - перенаправлением потока теплоносителя

ВНИМАНИЕ! *Одноконтурные котлы Arderia серии «SB» поставляются со встроенным трёхходовым краном для подключения бойлера.*

4.2 Устройство и основные элементы котла

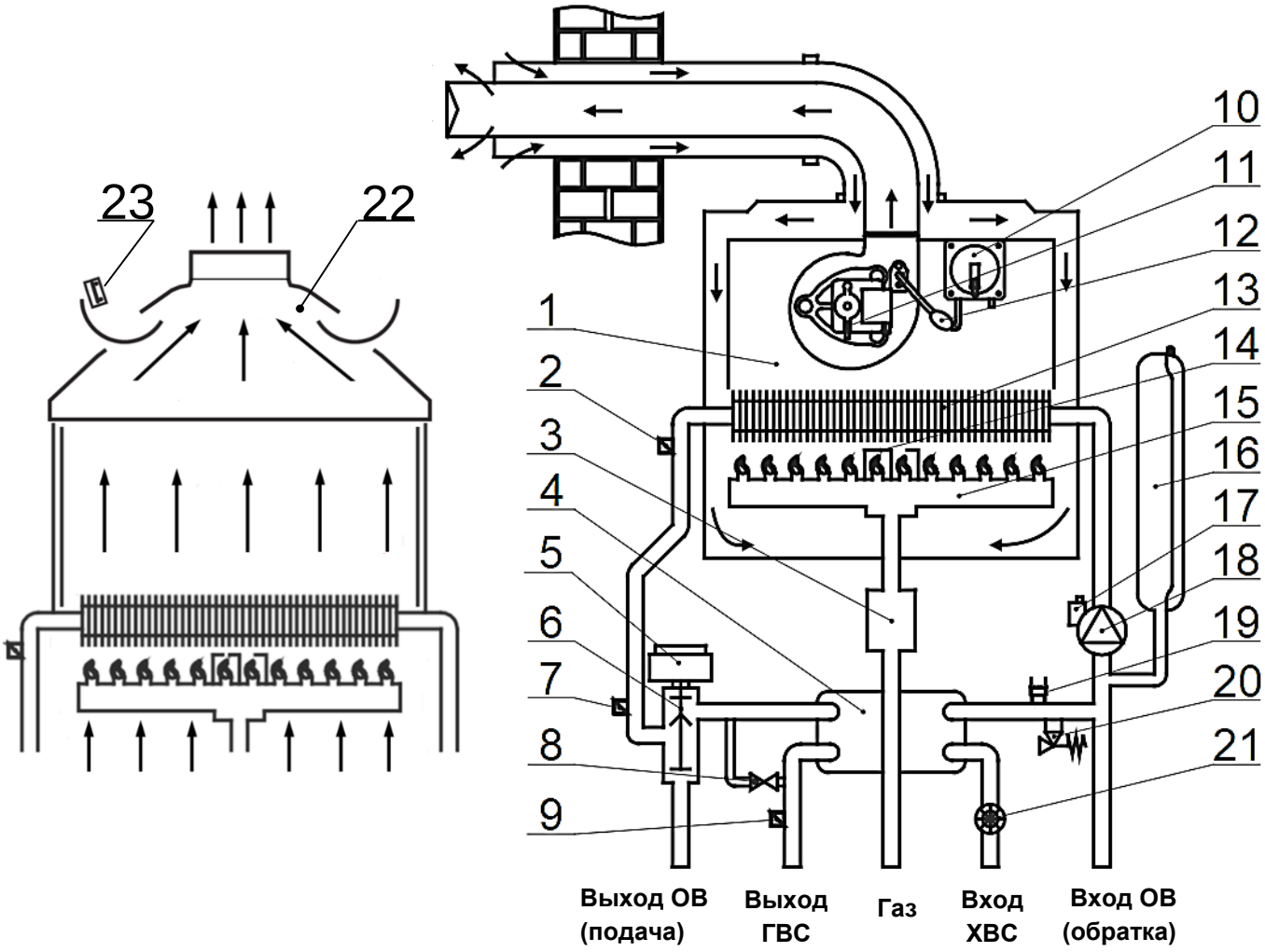

Рис. 1 Функциональная схема котлов серии Arderia D и Arderia D Atmo (слева)

1. Камера сгорания (закрытого типа)
2. Датчик по перегреву ОВ (предохранительный термостат)
3. Газовая арматура (газовые клапана)
4. Проточный пластинчатый теплообменник ГВС (вторичный)
5. Сервопривод (мотор) трёхходового крана
6. Трёхходовой кран
7. Датчик температуры ОВ
8. Кран подпитки СО
9. Датчик температуры ГВС
10. Датчик давления воздуха (маностат)
11. Вентилятор (дымосос)
12. Конденсатосборник
13. Теплообменник ОВ (основной)
14. Электроды розжига и ионизации
15. Горелка
16. Расширительный бак (экспанзомат)
17. Автоматический воздухоотводчик
18. Циркуляционный насос
19. Датчик давления СО
20. Автоматический предохранительный клапан сброса давления ОВ (3 бара)
21. Датчик расхода ГВС «турбинка»
22. Коллектор отработанных дымовых газов
23. Датчик тяги (термостат продуктов сгорания)

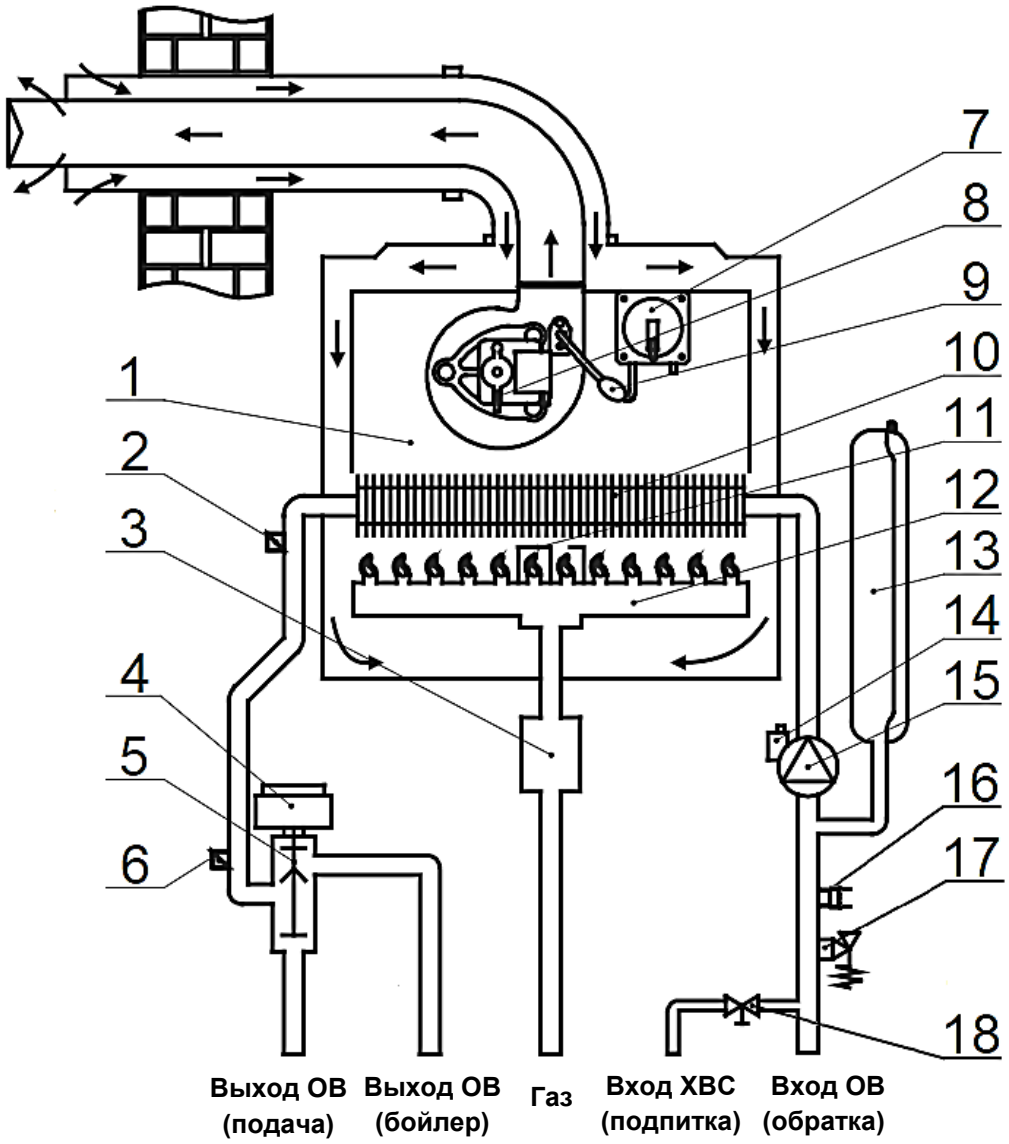

Рис. 2 Функциональная схема котла серии Arderia SB и S

ВНИМАНИЕ! *котёл Arderia S поставляется без встроенного трёхходового крана*

1. Камера сгорания (закрытого типа)
2. Датчик по перегреву ОВ (предохранительный термостат)
3. Газовая арматура (газовые клапана)
4. Сервопривод (мотор) трёхходового крана
5. Трёхходовой кран
6. Датчик температуры ОВ
7. Датчик давления воздуха (маностат)
8. Вентилятор (дымосос)
9. Конденсатосборник
10. Теплообменник ОВ
11. Электроды розжига и ионизации
12. Горелка
13. Расширительный бак (экспанзомат)
14. Автоматический воздухоотводчик
15. Циркуляционный насос
16. Датчик давления СО
17. Автоматический предохранительный клапан сброса давления ОВ (3 бара)
18. Кран подпитки СО

5. Технические характеристики котлов Arderia

Табл. 1

Модель «Turbo»				**D10**	**D14**	**D16**	**D18**	**D24**	**D28**	**D32**	**D40**
				S10	**S14**	**S16**	**S18**	**S24**	**S28**	**S32**	**S40**
				SB10	**SB14**	**SB16**	**SB18**	**SB24**	**SB28**	**SB32**	**SB40**
Категория				II_{2H3P}							
Исполнение				C_{12}; C_{32}; C_{42}; C_{52}; C_{82}							
Тип газа				Природный (**NG**) / Сжиженный (**LPG**)							
Давление газа	NG (G20)		мбар	16 - 20							
	LPG (G31)			28 - 37				40			

Отопление (ОВ)

Номинальная подводимая тепловая мощность, Qном.		макс.	кВт	10.6	15.0	17.1	19.2	25.6	29.9	34.9	39.6
		мин.		6.2				8.3	9.7		12.9
Номинальная полезная тепловая мощность, Рном. (теплопроизводительность)		макс.		10.0	14.0	16.0	18.0	24.0	28.0	32.7	37.1
		мин.		5.7				7.6	8.9		11.8
КПД при Рмакс.(80/60°С)			%	93.8							
КПД при 30% Рмакс				91.5							
Расход газа	NG (G20)	макс.	$м^3$/ч	1.0	1.6	1.9	2.1	2.8	3.3	3.8	4.3
		мин.		0.6				0.8	1.0		1.2
	LPG (G31)	макс.	кг/ч	1.0	1.3	1.5	1.7	2.2			
		мин.		0.8				1.0			
Температура ОВ			°С	40 - 80							
Давление ОВ			бар	0.5 - 3.0							
Объем РБ			литр	6.0				7.0			
Давление РБ			бар	1.0							

Горячее водоснабжение (ГВС) только *для моделей серии «**D**»*

Тепловая мощность в режиме ГВС	подводимая, Qмакс.	кВт	19.2	25.6	34.9	39.6
	полезная, Рмакс.		18.0	24.0	32.7	37.1
Расход ГВС при ΔТ 25°С		л/мин	11.4	13.7	18.3	21.2
Температура ГВС		°С	30 – 60			
Давление воды (мин-макс)		бар	1.5 - 10.0			
Мин. расход ГВС		л/мин	2.0			

Электрические параметры

Напряжение и частота	В/Гц	230 ± 15% / 50		
Потребляемая мощность	Вт	125		145

Размеры и вес

Присоединительные размеры	ОВ	дюйм	G 3/4”			
	ГВС		G 1/2” (кроме «S» и «SB»)			
	ХВС		Вход холодной воды и подпика - G 1/2”			
	Газ		G 3/4”			
Габаритные размеры (В х Ш х Г)		мм	698x426x259	698x426 x328	698x482x328	
Диаметр труб системы дымоудаления		мм	Коаксиальная (соосная) 60/100			
			Раздельная 80x80			
Вес котла без воды	«D»		26.0	27.8	31.2	31.5
	«S»		25.1	26.7	29.9	30.7
	«SB»		25.3	26.9	27.0	31.0

Табл. 2

Модель «Atmo»			D10 Atmo	D14 Atmo	D16 Atmo	D18 Atmo	D24 Atmo	D28 Atmo	D32 Atmo	D40 Atmo
Категория			II_{2H3P}							
Исполнение			B_{11BS}							
Тип газа			Природный (**NG**)							
Давление газа NG (G20)		мбар	16 - 20							
Отопление (ОВ)										
Номинальная подводимая тепловая мощность, Qном.	макс.	кВт	11.0	15.4	17.6	19.8	26.4	30.8	36.0	40,8
	мин.		7.0				9.3	12.6		14.4
Номинальная полезная тепловая мощность, Рном. (теплопроизводительность)	макс.		10.0	14.0	16.0	18.0	24.0	28.0	32.7	37.1
	мин.		6.3				8.4	11.4		13.0
КПД при Рмакс.(80/60°С)		%	91.0							
КПД при Рмакс. 30%			90.0							
Расход газа NG (G20)	макс.	$м^3/ч$	1.1	1.6	1.9	2.1	2.8	3.3	3.8	4.3
	мин.		0.6				0.8	1.0		1.2
Температура ОВ		°С	40 - 80							
Давление ОВ		бар	0.5 - 3.0							
Объем РБ		литр	6.0				7.0			
Давление РБ		бар	1.0							
Горячее водоснабжение (ГВС)										
Тепловая мощность в режиме ГВС	подводимая, Qмакс.	кВт	19.8				26.4	36.0		40,8
	полезная, Рмакс.		18.0				24.0	32.7		37.1
Расход ГВС при ΔТ 25 °С		л/мин	11.0				13.4	17.8		20.6
Температура ГВС		°С	30 - 60							
Давление хоз. воды (мин-макс)		бар	1.5 - 10.0							
Мин. расход ГВС		л/мин	2.0							
Электрические параметры										
Напряжение и частота		В/Гц	~230 ± 15% / 50							
Потребляемая эл. мощность		Вт	100					145		
Размеры и вес										
Присоединительные размеры	ОВ	дюйм	G 3/4”							
	ГВС		G 1/2”							
	ХВС		Вход холодной воды и подпика - G 1/2”							
	Газ		G 3/4”							
Габаритные размеры (В х Ш х Г)		мм	698x426x328					698x482x328		
Диаметр дымохода		мм	130					160		
Тяга (мин.)		Па	2.0							
Вес котла без воды		кг	24.8				25.7	27.6		28.9

6. Габаритные размеры котлов Arderia

Модели:
ARDERIA D10 / D14 / D16 / D18
ARDERIA S10 / S14 / S16 / S18
ARDERIA SB10 / SB14 / SB16 / SB18

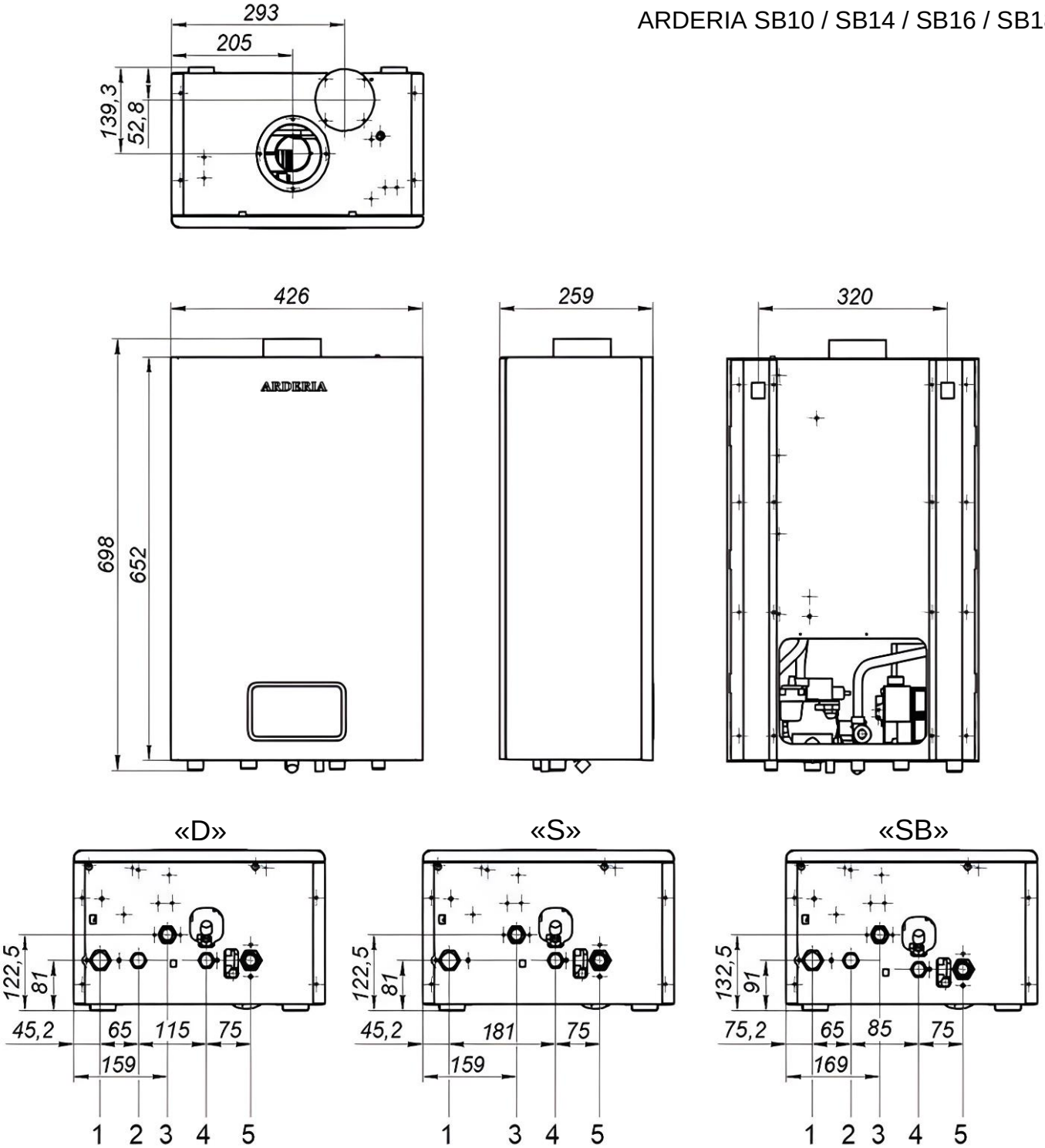

Серия котла	1	2	3	4	5
ARDERIA D	Выход ОВ	Выход ГВС	Газ	Вход ХВС	Вход ОВ
ARDERIA S	Выход ОВ		Газ	ХВС (подпитка)	Вход ОВ
ARDERIA SB	Выход ОВ	В бойлер	Газ	ХВС (подпитка)	Вход ОВ

Рис. 3

Модели:
ARDERIA D24
ARDERIA S24
ARDERIA SB24

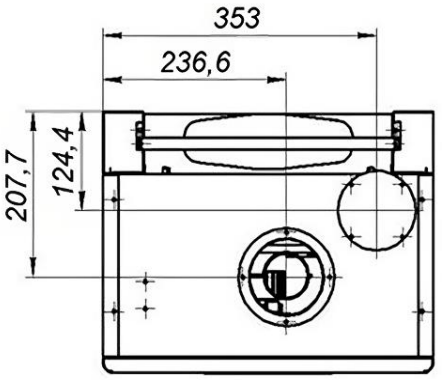

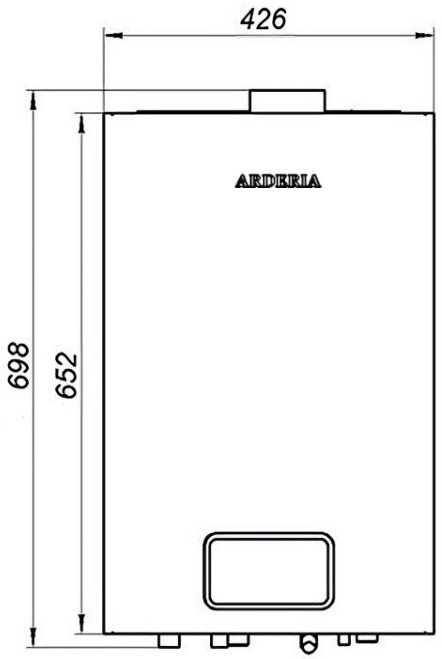

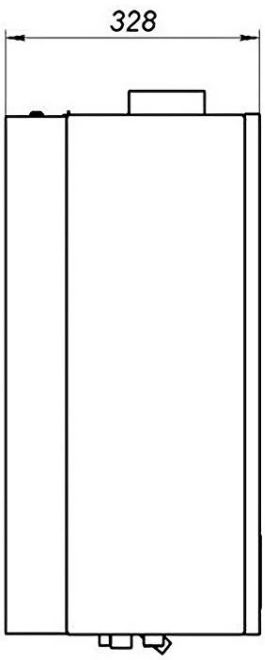

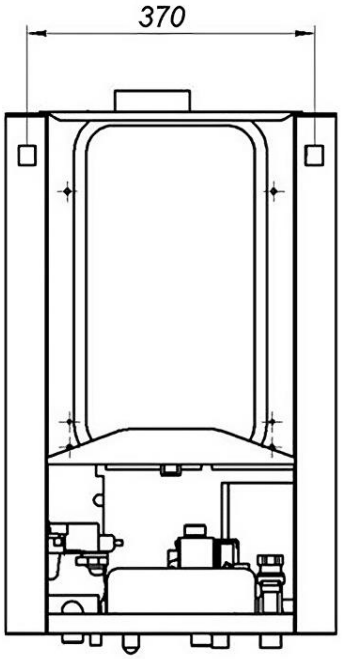

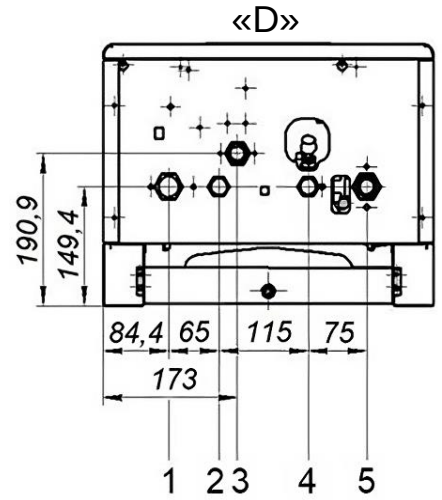

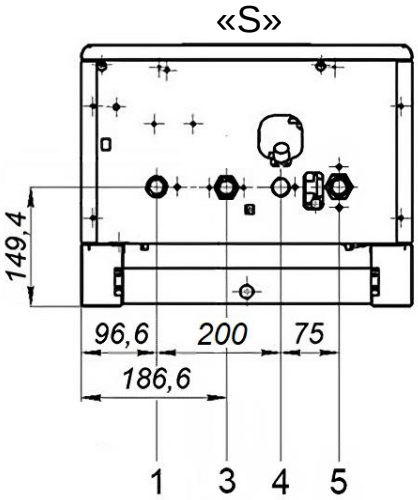

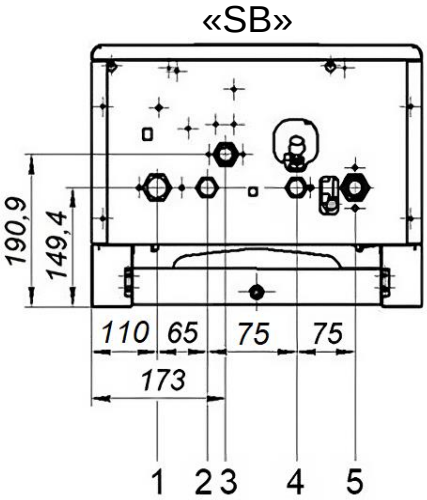

Серия котла	1	2	3	4	5
ARDERIA D	Выход ОВ	Выход ГВС	Газ	Вход ХВС	Вход ОВ
ARDERIA S	Выход ОВ		Газ	ХВС (подпитка)	Вход ОВ
ARDERIA SB	Выход ОВ	В бойлер	Газ	ХВС (подпитка)	Вход ОВ

Рис. 4

Модели:
ARDERIA D28 / D32 / D40
ARDERIA S28 / S32 / S40
ARDERIA SB28 / SB32 / SB40

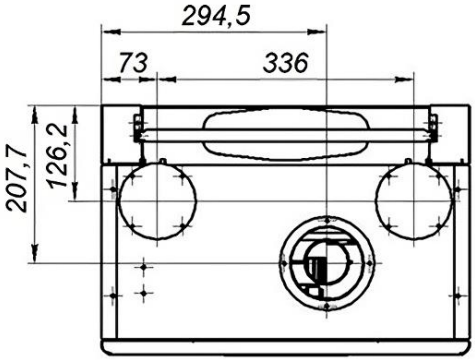

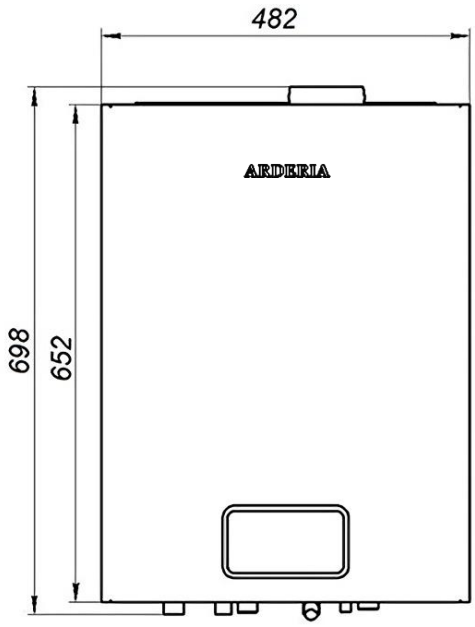

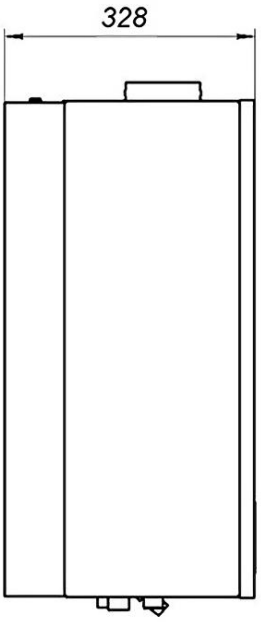

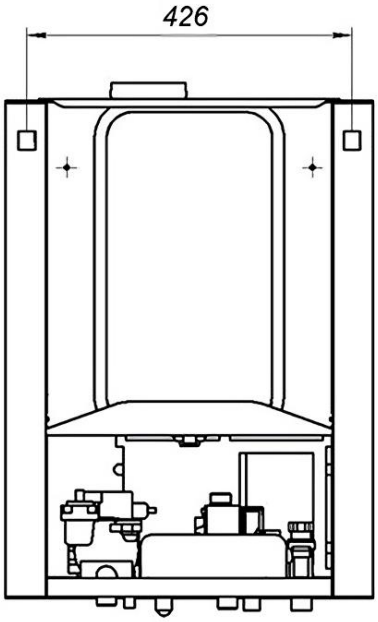

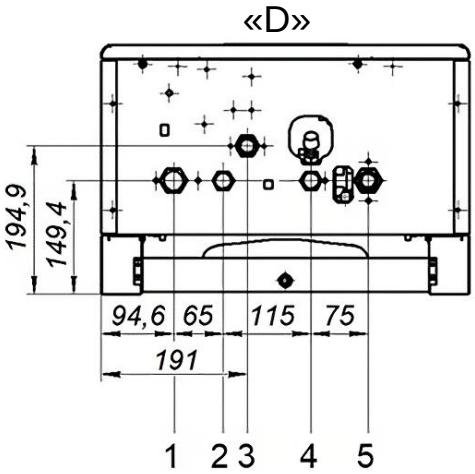

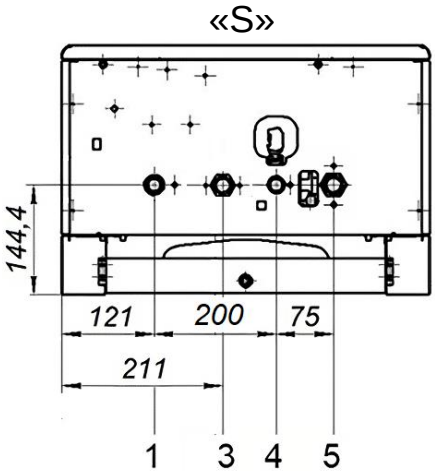

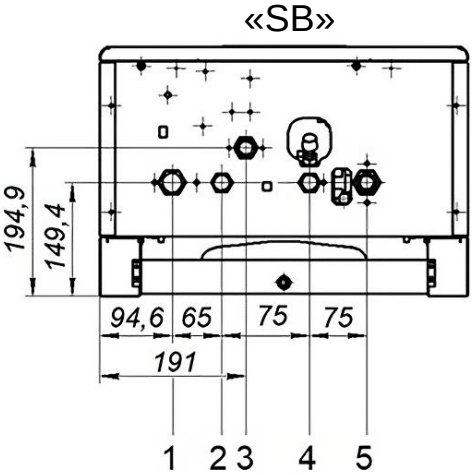

Серия котла	1	2	3	4	5
ARDERIA D	Выход ОВ	Выход ГВС	Газ	Вход ХВС	Вход ОВ
ARDERIA S	Выход ОВ		Газ	ХВС (подпитка)	Вход ОВ
ARDERIA SB	Выход ОВ	В бойлер	Газ	ХВС (подпитка)	Вход ОВ

Рис. 5

Модели:
ARDERIA D10 Atmo / D14 Atmo / D16 Atmo / D18 Atmo
D24 Atmo / D28 Atmo / D32 Atmo / D40 Atmo

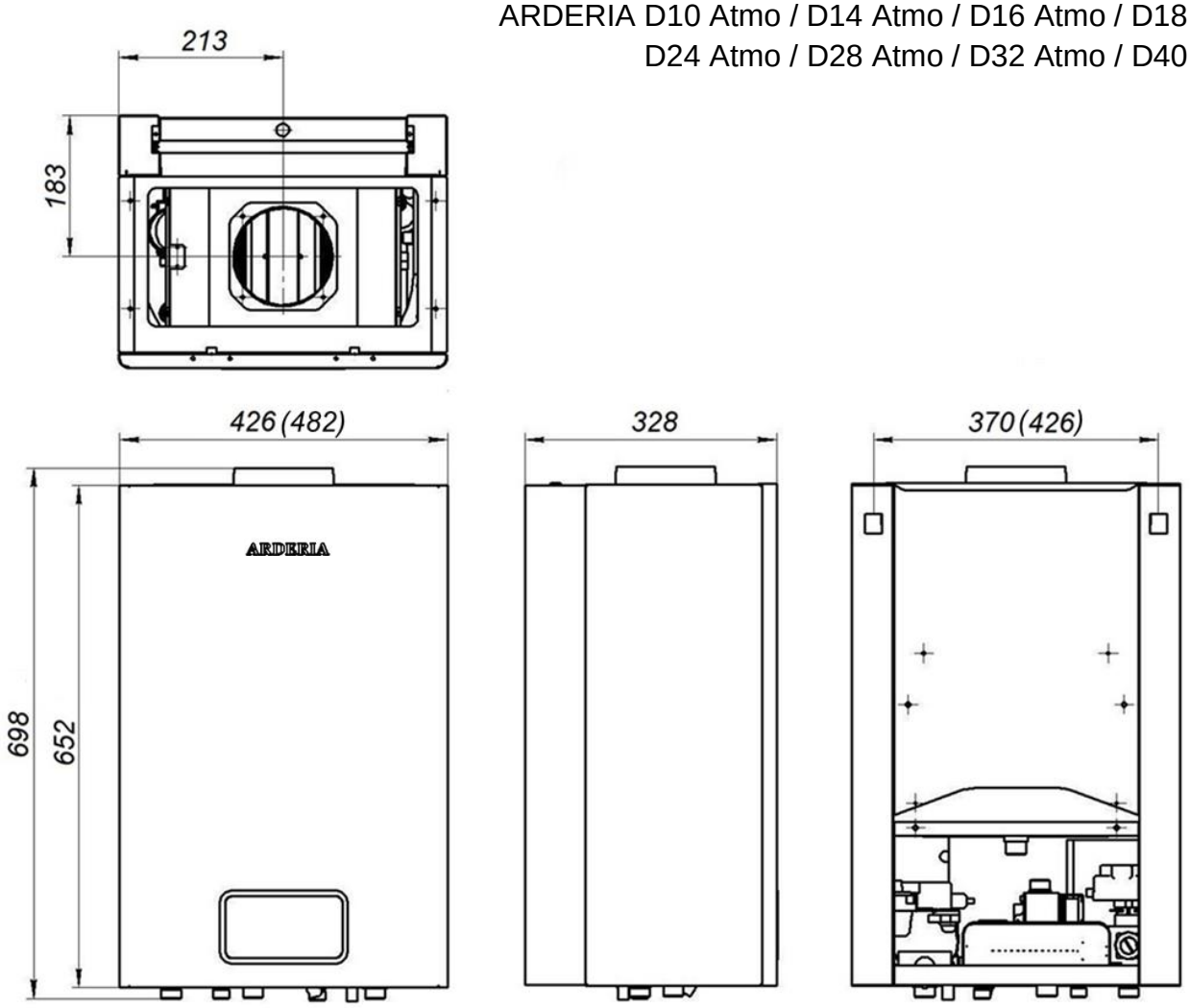

«D10-24 Atmo»

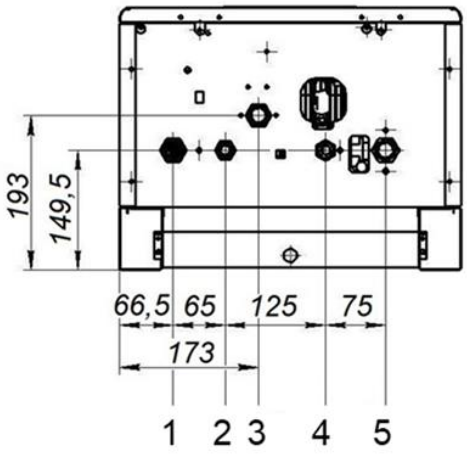

«D28-40 Atmo»

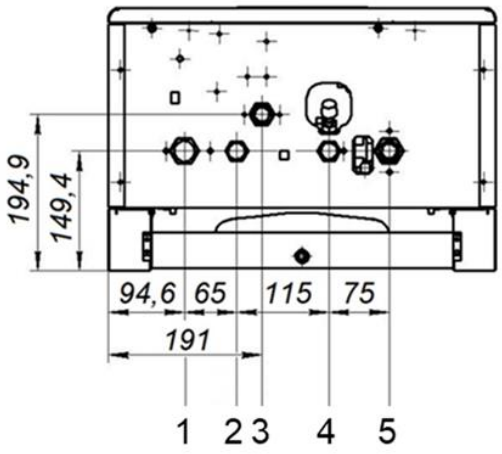

(в скобках указаны размеры на котлы моделей D28-40 Atmo)

Серия котла	1	2	3	4	5
ARDERIA D Atmo	Выход ОВ	Выход ГВС	Газ	Вход ХВС	Вход ОВ

Рис. 6

7. Комплект поставки

Котлы Arderia поставляются после функциональных испытаний в собранном виде. Котлы Arderia исполнения «Turbo» поставляются в комплекте с начальным присоединительным элементом коаксиальной (соосной) системы дымоудаления – фланцевым проходным патрубком.

В комплект поставки входят:
1. Котёл.
2. Руководство по эксплуатации. Паспорт. Гарантийный талон.
3. Монтажная планка крепления (кронштейн крепления).
В комплект поставки не входит:
4. Табличка с маркировкой (шильд).

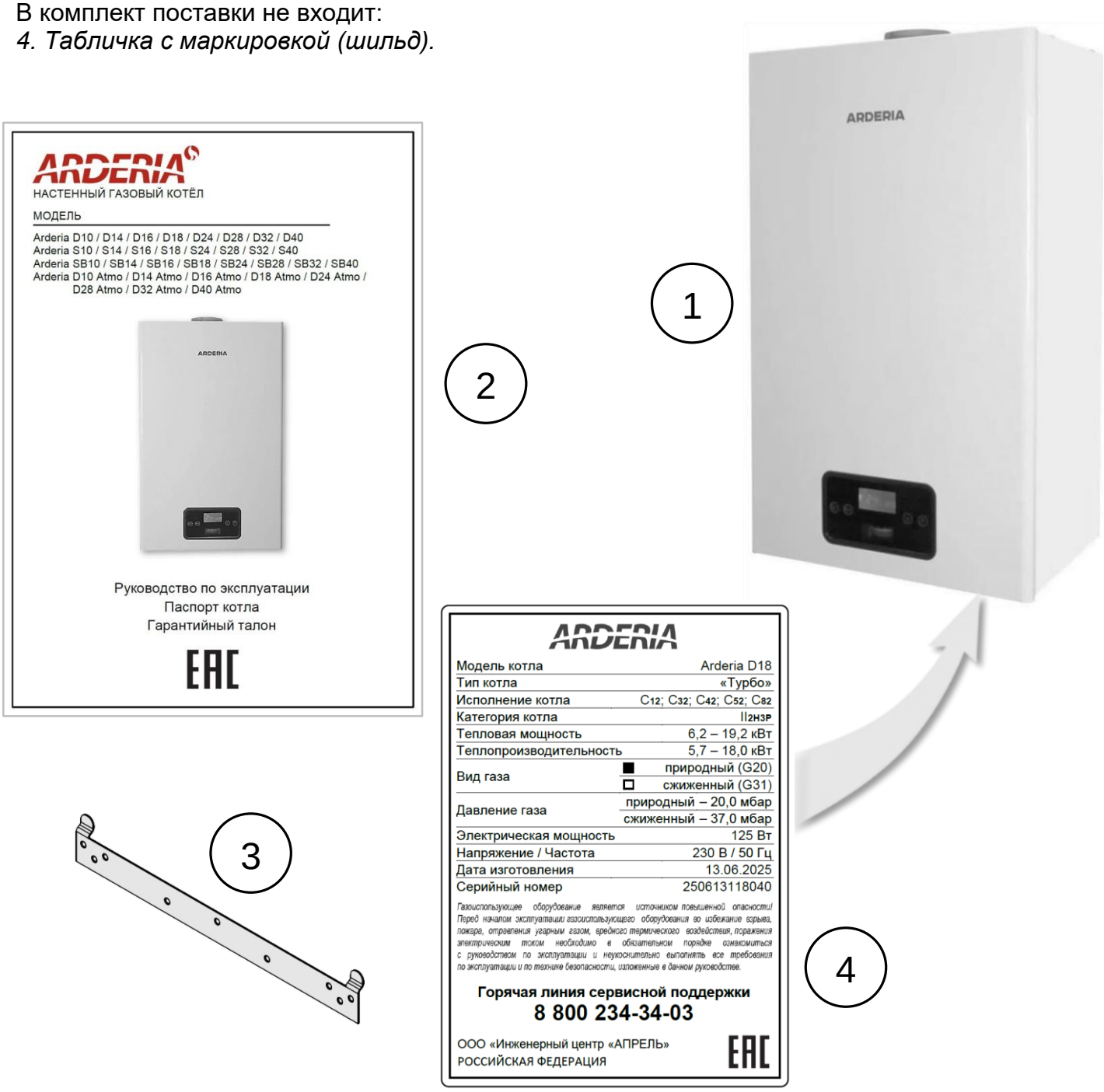

ВНИМАНИЕ! *Табличка с маркировкой (шильд) наклеена к днищу котла. Месяц и год изготовления газоиспользующего оборудования нанесены на табличке с маркировкой.*

Рис. 7 Комплект поставки.

8. Серийный номер котла

Рис. 8 Серийный номер котла.

Дата изготовления:
25 – год изготовления;
06 – месяц изготовления;
13 – число изготовления.
Котёл изготовлен 13 июня 2025 года.

Серия котла:
1 – котёл серии «D»
Котёл «Турбо» с раздельными ТО.

3 – котёл серии «D atmo»
Котёл «Атмо» с раздельными ТО.

4 – котёл серии «S»
Котёл «Турбо» одноконтурный.

5 – котёл серии «SB»
Котёл «Турбо» одноконтурный.
Со встроенным трёхходовым клапаном.

Мощность.
Теплопроизводительность в киловаттах.
18 кВт.

Номер котла.
Заводской номер котла в партии.
040.

9. Руководство по эксплуатации котла

9.1 Общие рекомендации

- Регулярно проверяйте давление в системе отопления по манометру при холодном котле. Оно всегда **должно** находиться в границах, предусмотренных производителем. В случае частого падения давления, обратитесь за помощью к уполномоченному персоналу для устранения возможных утечек в системе.
- Если ожидается длительный период отсутствия пользователя или бездеятельности котла **необходимо** выполнить ряд действий связанных с подачей электроэнергии, газа и/или с защитой котла от замерзания (См. Раздел 9.3.10 «Длительный простой котла»).
- Если вы решили окончательно отключить котёл, это **должен** делать уполномоченный специалист. Необходимо удостовериться, что системы подачи электроэнергии, газа и воды отключены должным образом.
- Сохраните настоящую инструкцию, т.к. она в любой момент может потребоваться и вам, как пользователю, и техническому персоналу при ремонте, настройке и обслуживании котла.

9.2 Панель управления котлом

На передней (лицевой) панели котла расположена панель управления котлом (См. Рис. 9).

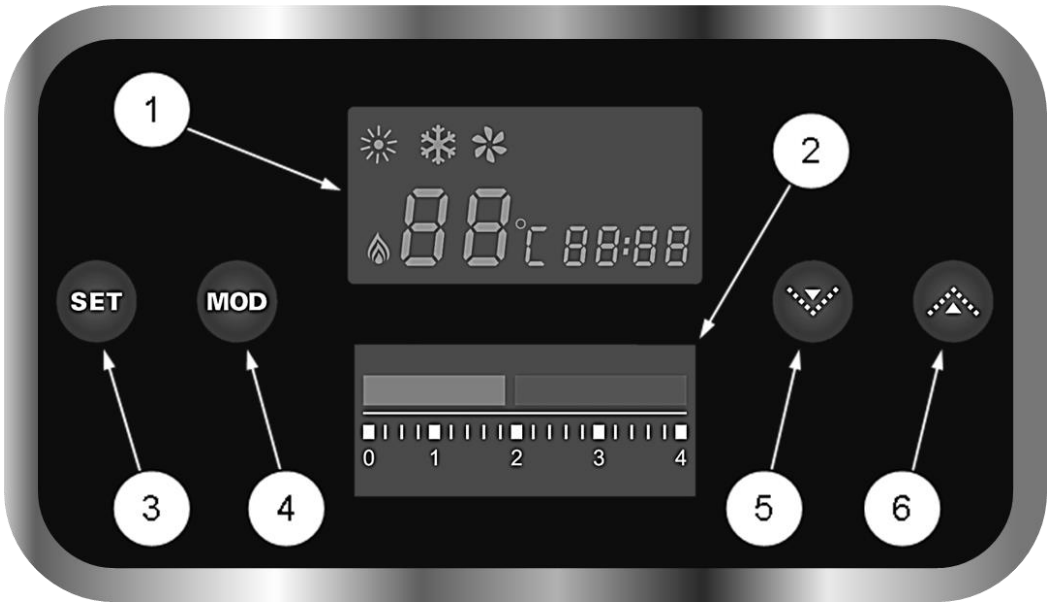

Рис. 9 Панель управления котлом

1. ЖК-дисплей;
2. манометр;
3.4. 5. 6. кнопки управления.

На ЖК-дисплее (жидкокристаллическом дисплее) отображаются режимы работы котла и индикация ошибок в его работе. Манометр показывает давление теплоносителя (ОВ) в системе отопления. Кнопки управления позволяют управлять работой котла, изменяя режимы и параметры его работы.

ВНИМАНИЕ! *Одноконтурные котлы Arderia серии «SB» поставляются без манометра, так как в этих котлах установлен электронный датчик давления пропорционального типа с выводом информации о давлении теплоносителя (ОВ) на ЖК-дисплей панели управления котлом.*

Назначение кнопок управления:

3. Кнопка «**SET**» - при нажатии дольше 3 секунд включает и выключает режим «Суточного графика температуры» (См. Табл. 3). Также позволяет выбрать изменяемый параметр при установке времени и суточного графика температуры. Только в режиме «**OFF**» (Выкл). В одноконтурных котлах Arderia серии «SB» с электронным датчиком давления (**Параметр SP-01**) при кратковременном нажатии кнопки «**SET**» в режимах «**ЗИМА**», «**ЛЕТО**» и «**OFF»** на ЖК-дисплее отображается информация, либо по давлению ОВ (в барах), либо текущее время. Кратковременным нажатием кнопки «**SET**» можно чередовать отображаемую информацию по желанию пользователя.

4. Кнопка «**MOD**» - последовательный выбор режимов работы котла: «**OFF»** (Выкл.) / «**ЛЕТО**» / «**ЗИМА**».

5. Кнопка « ▽ » (уменьшение) - уменьшает значение изменяемого параметра на единицу. При удерживании добавляет 3 единицы в секунду.

6. Кнопка « △ » (увеличение) - увеличивает значение изменяемого параметра на единицу. При удерживании добавляет 3 единицы в секунду.

Символы, отражаемые на ЖК-дисплее и их значение:

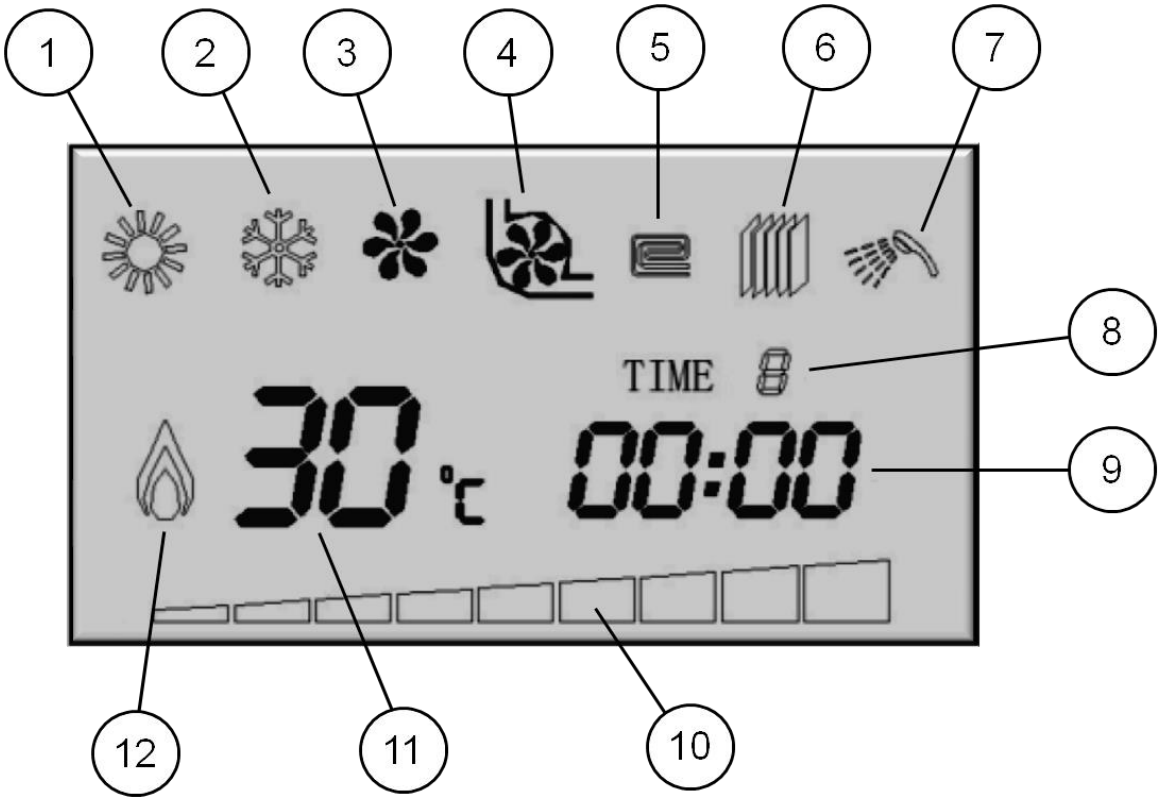

Рис. 10 ЖК-дисплей панели управления котлом.

ВНИМАНИЕ! *При срабатывании присоединённого к котлу комнатного термостата и размыкании его контактов на ЖК-дисплее начинают мигать три символа («**ЛЕТО**», **«ТЕПЛЫЙ ПОЛ**» и «**РАДИАТОРНОЕ ОТОПЛЕНИЕ**») в верхней строке (См. Табл. 3).*
При замыкании контактов комнатного термостата мигание символов в верхней строке ЖК-дисплея прекращается.

Табл. 3

№	Символ	Наименование	Значение
1		Режим «**ЛЕТО**»	Котёл работает только на нагрев хозяйственной воды (**ГВС**)
2		Режим «**ЗИМА**»	Котёл работает на нагрев системы отопления (**ОВ**) и на нагрев хозяйственной воды (**ГВС**). ***Мигает при разомкнутых контактах комнатного термостата.***
3		Вентилятор (Дымосос)	Вентилятор работает
4		Циркуляционный насос	Циркуляционный насос работает
5		Режим ОВ **«ТЕПЛЫЙ ПОЛ»**	Работа котла в режиме нагрева теплоносителя на низкотемпературную систему отопления. **Макс. температура ОВ - 60°С**. ***Мигает при разомкнутых контактах комнатного термостата.***
6		Режим ОВ «**РАДИАТОРНОЕ ОТОПЛЕНИЕ**»	Работа котла в режиме нагрева теплоносителя на высокотемпературную систему отопления. **Макс. температура ОВ - 80°С**. ***Мигает при разомкнутых контактах комнатного термостата.***
7		Режим **ГВС**	Работа котла в режиме нагрева холодной хозяйственной воды
8	TIME 8	Таймер	Режим «**СУТОЧНОГО ГРАФИКА ТЕМПЕРАТУРЫ**» активен. Индикатор показывает номер текущего суточного интервала времени. Только в режиме «**ЗИМА**».
9	00:00	Часы	Показывает текущее время в формате «**ЧЧ: ММ**». При установке времени мигает соответствующий разряд.
10		Мощность	Значение текущей тепловой мощности котла
11	88 °C	Температура, коды ошибок	1. В режиме ОВ показывает температуру теплоносителя; 2. В режиме ГВС показывает температуру горячей хозяйственной воды; 3. При выборе температуры нагрева теплоносителя и хозяйственной воды показывает их температуру; 4. При сбоях в работе котла и неисправностях показывает код ошибки.
12		Пламя	Наличие пламени на горелке. В котле горит газ.

9.3 Включение и эксплуатация котла

9.3.1 Включение котла

Перед включением котла убедитесь, что все запорные, регулирующие и распределительные краны систем отопления и водоснабжения открыты. **Если котёл работает при закрытых кранах, это может привести, как сбою в работе котла, так и к его поломке.**

- Подключите котёл к электросети.
- Откройте газовый кран.
- Откройте все запорные краны на входе в котёл и на выходе из котла.
- Откройте все запорные краны в СО.
- Проверьте по манометру (См. Рис. 9) на панели управления котлом давление теплоносителя (ОВ) в котле и СО. Давление должно быть в пределах от 1, 3 до 1,5 бар.

ВНИМАНИЕ! *Если давление воды в СО упало до величины ниже минимально допустимой (0,5 бар), следует открыть кран подпитки и довести давление до значений, указанных выше. По окончании подпитки СО кран подпитки* ***необходимо*** *закрыть.*

- Нажмите кнопку «**MOD**».

ВНИМАНИЕ! *Последовательное нажатие этой кнопки приводит к переключению режимов работы котла:* ***OFF*** *(Выкл.) /* ***ЛЕТО*** */* ***ЗИМА****.*

- Установите температуру нагрева теплоносителя (ОВ) и хозяйственной воды (ГВС).

9.3.2 Режимы работы котла

Режим **«OFF»** (Выкл.)

Режим, при котором котёл не работает ни в одном из нижеуказанных режимов, но активна функция «Защита от замерзания». Данная функция активна даже при выключенном котле, главное не надо отключать котёл от электроэнергии, то есть не надо вынимать вилку электрического шнура котла из розетки.

Режим «**ЗИМА**»

Режим предназначен для работы котла в отопительный период.

В этом режиме котёл работает, как на нагрев хозяйственной воды, так на нагрев теплоносителя в котле и в СО. В этом режиме котёл постоянно поддерживает температуру теплоносителя (ОВ) близкую к установленной пользователем. Котёл работает в цикличном режиме, нагревает теплоноситель (ОВ) до температуры на 5°С выше температуры, установленной пользователем, и уходит в режим ожидания. После понижения температуры теплоносителя ниже температуры, установленной пользователем, с учётом величины выбранного гистерезиса котёл снова начнёт работать на нагрев теплоносителя (ОВ).

Режим «**ЛЕТО**»

Режим предназначен для использования в тёплое время года, в период, когда нет необходимости в отоплении. В этом режиме котёл не нагревает СО и работает только на нагрев хозяйственной воды. Котёл включается и нагревает горячую воду только при открытии крана водоразбора ГВС. При отсутствии водоразбора ГВС котёл находится в режиме ожидания.

Режим «**ОЖИДАНИЕ**» (Stand by)

Режим, в котором котёл работает, но газ на горелку не подаётся, так как от автоматики котла отсутствует запрос на нагрев теплоносителя (ОВ) или хозяйственной воды.

9.3.3 Регулировка температуры нагрева теплоносителя (ОВ)

Выберите режим «**ЗИМА**», последовательно нажимая кнопку «**MOD**» до появления на дисплее символа режима «**ЗИМА**». Установите нужную температуру отопления кнопками « △ » (увеличение) или « ▽ » (уменьшение). Температура нагрева теплоносителя в контуре отопления может быть установлена в диапазоне от 40 до 80°С.

ВНИМАНИЕ! *Не рекомендуется длительное время эксплуатировать котёл с температурой подачи теплоносителя (ОВ) ниже 45°С.*

9.3.4 Регулировка температуры нагрева хоз. (санитарной) воды

Выберите режим «**ЛЕТО**», последовательно нажимая кнопку «**MOD**» до появления на дисплее символа режима «**ЛЕТО**». Установите нужную температуру нагрева хозяйственной воды кнопками «△» (увеличение) или « ▽ » (уменьшение). Температура нагрева хозяйственной (санитарной) воды может быть установлена в диапазоне от 30 до 60°С. Температура нагрева хозяйственной воды, выбранная в режиме «**ЛЕТО**», сохраняется и для режима «**ЗИМА**». При необходимости корректировки температуры нагрева хозяйственной воды во время отопительного сезона котёл следует временно перевести в режим «**ЛЕТО**» или производить корректировку при разборе горячей воды.

Для комфортного и безопасного пользования горячей хозяйственной (санитарной) водой рекомендуется устанавливать температуру её нагрева не более 45°С.

ВНИМАНИЕ! *Температура горячей воды зависит от нескольких изменяющихся параметров: моментальной мощности котла, протока воды и температуры холодной воды на входе в котёл. Поэтому температура воды на выходе из котла может несколько отличаться от установленной.*

9.3.5 Функция «Таймер». Установка временных интервалов и температуры нагрева теплоносителя для работы котла по суточному графику температуры теплоносителя (ОВ).

Система управления котла позволяет программировать суточный график изменения температуры отопления в режиме «**ЗИМА**». Можно задавать до восьми суточных интервалов времени с независимыми установками температуры нагрева теплоносителя в каждом.

Заводские установки интервалов времени:

1. TIME 1 с 00:00 до 03:00;
2. TIME 2 с 03:00 до 06:00;
3. TIME 3 с 06:00 до 09:00;
4. TIME 4 с 09:00 до 12:00;
5. TIME 5 с 12:00 до 15:00;
6. TIME 6 с 15:00 до 18:00;
7. TIME 7 с 18:00 до 21:00;
8. TIME 8 с 21:00 до 00:00.

Для установки значения «**Текущего времени**» кнопкой «**MOD**» переведите котёл в режим «OFF» (выключен) и нажмите кнопку «**SET**». Значение текущего часа индикатора времени «88:88» начнёт мигать. Кнопками «△» и «▽» установите значение в диапазоне от 00 до 23. Нажмите кнопку «**SET**» для установки значения минут. Значение текущей минуты индикатора времени «88:88» начнёт мигать. Кнопками «△» и «▽» установите значение в диапазоне от 00 до 59.
В режиме «Суточного графика температуры» ручная регулировка температуры отопления не предусмотрена. Для перехода к программированию «Суточного графика температуры» нажмите кнопку «**SET**».
Если вам не требуется установка специального суточного графика температуры, то через 8 секунд бездействия система управления выйдет из режима установки автоматически. При этом нагрев теплоносителя (ОВ) будет соответствовать установленному основному значению температуры в течение всего времени работы (См. Раздел 9.3.3 «Регулировка температуры нагрева теплоносителя»).
Если вам нужно установить свой собственный суточный график температуры, вы можете кнопками «△» и «▽» установить последовательно часы и минуты начала каждого диапазона времени (TIME 1, … , TIME 8), а также температуру нагрева теплоносителя (ОВ) в текущем диапазоне. Нажатием кнопки «**SET**» производится переход к установке следующего параметра.
Для активации / деактивации таймера в режиме «Суточного графика температуры» следует в режиме «**ЗИМА**» нажать и удерживать в течение 3 секунд кнопку «**SET**».

9.3.6 Включение подсветки ЖК-дисплея

Однократное нажатие на любую из 4-х кнопок на панели управления котла после длительной паузы включает подсветку ЖК-дисплея.

9.3.7 Давление теплоносителя (ОВ)

Удостоверьтесь, что давление теплоносителя (ОВ) при холодном котле находится в пределах от 1,3 до 1,5 бар. Если давление ниже, откройте кран подпитки и подпитайте котёл и СО водой до 1,3 - 1,5 бар. Этот параметр контролируется по манометру панели управления.

ВНИМАНИЕ! *При понижении давления теплоносителя (ОВ) в СО ниже 0.5 бар котёл прекратит работу, а на ЖК-дисплее котла* появится *индикация ошибки **E9**.*
При повышении давления теплоносителя (ОВ) в СО выше 3 бар сработает предохранительный (сбросной) клапан.

ВНИМАНИЕ! *В котле установлен предохранительный сбросной клапан, срабатывающий при превышении давления теплоносителя (ОВ) в котле и СО более 3 бар. К клапану присоединена дренажная трубка. Необходимо обеспечить отвод воды от дренажной трубки в накопительную ёмкость или в канализацию. Несоблюдение данного требования может привести к затоплению помещения установки котла и повреждению имущества.*

Производитель котлов Arderia не несёт ответственности за последствия, приведшие к материальным издержкам в случае неисполнения требований и рекомендаций, изложенных в настоящем руководстве.

ВНИМАНИЕ! *Если ваш котёл и СО заполнены незамерзающей жидкостью (антифризом), то может возникнуть необходимость при падении в них давления в подпитке, то есть необходимо будет добавить воды через кран подпитки. Концентрация незамерзающей жидкости в смеси «антифриз-вода» при этом будет уменьшаться. С уменьшением концентрации незамерзающая жидкость может потерять свои свойства.*

9.3.8 Давление в РБ (расширительном баке)

Для компенсации теплового расширения теплоносителя (ОВ) при его нагреве, в котле установлен встроенный закрытый РБ мембранного типа (экспанзомат). На заводе в воздушную часть РБ накачено предварительное давление в одну атмосферу (1,0 бар). Проверьте давление в воздушной части расширительного бака и при необходимости либо увеличьте, либо уменьшите его.

ВНИМАНИЕ! *Давление в воздушной части РБ проверяется при нулевом давлении в СО. Рекомендуемое давление в РБ 1,0 – 1,2 бара.*

9.3.9 Защита от замерзания

В котле предусмотрена функция «Защита от замерзания», благодаря которой температура в контуре котла не падает ниже (+8°С) плюс восьми градусов. Данная функция активна даже при выключенном котле, главное не надо отключать котёл от электроэнергии, то есть не надо вынимать вилку электрического шнура котла из розетки.

Защита от замерзания осуществляется в два этапа.

1. Если котёл находится в режиме «**OFF**», то есть выключен, то при понижении температуры в помещении установки котла ниже +9°С система управления включит циркуляционный насос котла. Насос будет работать циклически (5 мин. работает, 5 мин. не работает) до достижения теплоносителем (ОВ) температуры в +11°С.
2. При дальнейшем понижении температуры ниже +7°С система управления котла подаст газ на горелку и котёл начнёт работать на нагрев в режиме отопления, поддерживая температуру теплоносителя (ОВ) в котле и СО не ниже +7°С. После достижения температуры теплоносителя (ОВ) в +30°С или по прохождении 15 минут горелка погаснет. Насос после погасания горелки будет работать ещё 30 мин.

9.3.10 Длительный простой котла

При длительном простое котла пользователь должен сам решить, что он будет делать.

1. Можно законсервировать котёл отключив его от электро-, газо- и водоснабжения, перекрыть все запорные краны и слить из него теплоноситель (ОВ) и хозяйственную (санитарную) воду. Данное мероприятие является предпочтительным для котла при длительном простое.
2. Можно перевести котёл в режим «Защита от замерзания».

ВНИМАНИЕ! *При длительном простое заполненного теплоносителем (ОВ) котла возможно осаждение примесей и блокировка (заклинивание) насоса. Перед включением котла после длительного простоя* ***необходимо*** *убедиться в том, что вал ротора электродвигателя циркуляционного насоса свободно вращается. Для этого* ***необходимо*** *на насосе открутить латунную заглушку на торцовой части электродвигателя насоса и провернуть вал шлицевой отвёрткой, вставив отвёртку в шлиц торцовой части вала ротора электродвигателя насоса. Вал должен вращаться свободно, без усилий.*
Заклинивание вала ротора электродвигателя насоса не является гарантийным случаем.

В случае неисполнения требований и рекомендаций, изложенных в настоящем руководстве, производитель котлов Arderia отставляет за собой право в одностороннем порядке отказать пользователю в выполнении взятых на себя гарантийных обязательств.

9.4 Настройка котла по давлению газа

ВНИМАНИЕ! *Все работы производится только уполномоченным специалистом, имеющим право на работы с газоиспользующим оборудованием.*

Для настройки давления газа поступающего на горелку котла необходимо выполнить следующие действия:

1. Выключить котел, переведя его в режим «**OFF**» (Выкл).
2. Снять лицевую панель котла.
3. Выкрутить винты крепления модуля (блока) контроля и управления котлом с правой стороны (снизу и сверху) и потянув его на себя повернуть по часовой стрелке, открыв доступ к газовой арматуре.
4. Выкрутить винт-заглушку из штуцера замера давления подачи газа на горелку
5. Подключить газовый манометр к газовой арматуре, к штуцеру замера давления газа поступающего на горелку.
6. Включить котел, переведя его в режим «**ЗИМА**».
7. С помощью манометра настроить давление газа, поступающего на горелку при работе котла (отрегулировать значения параметров **PH**, **Pb**, **PL**, **dH**, которые должны соответствовать приведенным ниже величинам (см. Табл.4). Давление газа, поступаюшего на горелку, настраивается с помощью конопок управления, расположенных на панели управления котлом.
8. После завершения настройки выключить котел, переведя его в режим «**OFF**» (Выкл).
9. Отсоединить манометр от газовой арматуры (клапана).
10. Установить винт-заглушку штуцера замера давления обратно, закрутив его до упора.
11. Установить блок контроля и управления котлом на штатное место.
12. Установить лицевую панель котла.

Табл. 4

Модель котла Arderia	Давление газа G20 (метан), мбар (кПа)			
	Макс. мощность в режиме ОВ **PH**	Макс. мощность в режиме ГВС **Pb**	Мин. мощность **PL**	Мощность розжига **dH**
D10 / D10 Atmo / SB10 / S10	3,2–3,4 (0,32 – 0,34)	11,5 – 11,7 (1,15 – 1,17)	2,0 – 2,1 (0,20 – 0,21)	3,0 – 3,5 (0,30 – 0,35)
D14 / D14 Atmo / SB14 / S14	6,3 - 6,5 (0,63 – 0,65)	11,5 – 11,7 (1,15 – 1,17)	2,0 – 2,1 (0,20 – 0,21)	3,0 – 3,5 (0,30 – 0,35)
D16 / D16 Atmo / SB16 / S16	8,2 – 8,4 (0,82 – 0,84)	11,5 – 11,7 (1,15 – 1,17)	2,0 – 2,1 (0,20 – 0,21)	3,0 – 3,5 (0,30 – 0,35)
D18 / D18 Atmo / SB18 / S18	10,5 – 10,7 (1,05 – 1,07)	11,5 – 11,7 (1,15 – 1,17)	2,0 – 2,1 (0,20 – 0,21)	3,0 – 3,5 (0,30 – 0,35)
D24 / D24 Atmo / SB24 / S24	12,0 – 12,2 (1,20 – 1,22)	12,5 – 12,7 (1,25 – 1,27)	2,0 – 2,1 (0,20 – 0,21)	3,0 – 3,5 (0,30 – 0,35)
D28 / D28 Atmo / SB28 / S28	8,9 – 9,1 (0,89 – 0,91)	12,0 – 12,2 (1,20 – 1,22)	2,0 – 2,1 (0,20 – 0,21)	3,0 – 3,5 (0,30 – 0,35)
D32 / D32 Atmo / SB32 / S32	12,0 – 12,2 (1,20 – 1,22)	12,0 – 12,2 (1,20 – 1,22)	2,0 – 2,1 (0,20 – 0,21)	3,0 – 3,5 (0,30 – 0,35)
D40 / SB40 / S40	12,0 – 12,2 (1,20 – 1,22)	12,0 – 12,2 (1,20 – 1,22)	2,0 – 2,1 (0,20 – 0,21)	3,0 – 3,5 (0,30 – 0,35)
D40 Atmo	12,0 – 12,2 (1,20 – 1,22)	12,0 – 12,2 (1,20 – 1,22)	2,3 – 2,5 (0,23 – 0,25)	3,0 – 3,5 (0,30 – 0,35)

9.5 Переналадка котла на другой тип газа

При использовании газа, тип которого отличается от указанного в технических характеристиках котла, необходимо выполнить следующие действия:

1. Заменить форсунки (сопла) на газовом коллекторе горелки котла на форсунки (сопла) соответствующие новому типу газа.
2. Произвести настройку давления газа (См. Раздел 9.4 «Настройка котла по давлению газа»), то есть отрегулировать значения параметров **PH**, **Pb**, **PL**, **dH**, которые должны соответствовать приведенным ниже величинам (См. Табл. 5).
3. Записать новый тип газа в табличку с техническими данными котла.
4. После переналадки котла на новый тип газа следует убедиться, что:
   - винт-заглушка штуцера замера давления установлен обратно и закручен до упора;
   - отсутствуют утечки газа в соединениях газового тракта котла;
   - розжиг горелки происходит без хлопка и шума;
   - нет красного пламени в камере сгорания, горение не сопровождается большим шумом;
   - пламя горелки устойчиво, нет отрыва пламени от горелки, пламя не слишком высокое в режимах **PH** и **Pb** или не слишком низкое в режиме **PL**.

ВНИМАНИЕ! *Для работы котлов на сжиженном газе (LPG) предназначены форсунки (сопла) NP 78 с отверстием 0,78 мм. Дополнительная опция.*

Табл. 5

Модель котла Arderia	Давление газа G31 (пропан), мбар (кПа)			
	Максимальная. мощность в режиме ОВ **PH**	Максимальная мощность в режиме ГВС **Pb**	Минимальная мощность **PL**	Мощность розжига **dH**
D10 / SB10 / S10	13,6 (1,36)	35,8 (3,58)	7,8 (0,78)	12,0 (1,2)
D14 / SB14 / S14	23,4 (2,34)	35,8 (3,58)	7,8 (0,78)	20,0 (2,0)
D16 / SB16 / S16	28,4 (2,84)	35,8 (3,58)	7,8 (0,78)	23,6 (2,36)
D18 / SB18 / S18	33,4 (3,34)	35,8 (3,58)	7,8 (0,78)	23,6 (2,36)
D24 / SB24 / S24	37,5 (3,75)	37,5 (3,75)	7,8 (0,78)	23,7 (2,37)

Для работы котлов на сжиженном газе предназначены форсунки:

Артикул	**Наименование (характеристики)**
D22013.0210-038	Форсунки (сопла) LPG NP 78 (комплект 9 шт. для котлов ARDERIA D/SB/S 10 – 18)
D22013.0210-039	Форсунки (сопла) LPG NP 78 (комплект 11 шт. для котлов ARDERIA D/SB/S 24)

9.6 Индикация и описание кодов ошибок котла

Система управления котла оснащена функцией самодиагностики оборудования. В случае неисправности или сбоев в работе котла система управления выключит его, подаст прерывистый звуковой сигнал и отобразит на ЖК-дисплее код ошибки.

E0 – Низкая температура теплоносителя (ОВ) и хозяйственной (санитарной) воды.

Ошибка активна и котёл не включится, если после перерыва подачи электроэнергии температура теплоносителя (ОВ) в системе отопления или ГВС ниже +1°С. Убедитесь в целостности магистралей. Блокировка автоматически снимется при повышении температуры выше +1°С. Если при повышении температуры ошибка не устраняется, обратитесь в сервисную службу.

E1 – Отсутствие сигнала о наличии пламени.

Отображается при неудачном розжиге котла, либо после неожиданного срыва пламени в процессе нормальной работы котла. Проверьте наличие подачи газа к котлу. В течение 60 минут система управления будет пытаться восстановить нормальную работу котла, затем заблокируется. Снять блокировку можно нажатием кнопки «**MOD**». Если ошибка вызвана неисправностью котла, обратитесь в сервисную службу.

E2 – Сбой в работе системы дымоудаления.

В котлах с закрытой камерой сгорания и принудительным дымоудалением, исполнения «**Turbo**» ошибка может быть вызвана неисправностью вентилятора или датчика давления воздуха (маностата). В течение 15 минут система управления будет пытаться восстановить нормальную работу котла. Убедитесь в нормальном состоянии труб системы дымоудаления, проверьте, не перекрыты ли они. Снять блокировку можно нажатием кнопки «**MOD**». Если через 15 минут ошибка не устраняется, обратитесь в сервисную службу.

В котлах с открытой камерой сгорания и естественным дымоудалением, исполнения «**Atmo**» ошибка отображается при срабатывании самовозвратного датчика тяги (перегреве термостата дымовых газов). Датчик срабатывает при температуре нагрева более 70°С. После срабатывания датчика необходимо подождать не мене 5 минут. За это время датчик остынет, и система управления будет пытаться восстановить нормальную работу котла. При необходимости перезапустите котёл. Данная ошибка может быть вызвана некорректной работой системы дымоудаления или неисправностью самого датчика тяги. Если ошибка через 5-10 минут не устраняется, обратитесь в сервисную службу.

E3 – Перегрев теплообменника котла.

Отображается в ситуациях отсутствия теплоносителя (ОВ) или его циркуляции в контуре отопления, также может быть вызвана неисправностью насоса. Откройте кран разбора горячей воды для понижения температуры, проверьте состояние вентилей и магистралей контура отопления. Снять блокировку можно нажатием кнопки «**MOD**». Если ошибка вызвана неисправностью или поломкой, обратитесь в сервисную службу.

E4 – Перегрев датчиков температуры ОВ или ГВС.

Отображается в ситуациях отсутствия теплоносителя (ОВ) или его циркуляции в контуре отопления, также может быть вызвана неисправностью насоса. Откройте кран разбора горячей воды для понижения температуры, проверьте состояние вентилей и магистралей контура отопления. Снять блокировку можно нажатием кнопки «**MOD**». Если ошибка вызвана неисправностью или поломкой, обратитесь в сервисную службу.

E5 – Несправен датчик температуры холодной хозяйственной воды (ХВС).

Отображается при неисправности датчика температуры холодной воды. Обрыв или КЗ (короткое замыкание). Закройте все краны разбора горячей воды для нормальной работы котла в режиме отопления. Снять блокировку можно нажатием кнопки «**MOD**». Для устранения неисправности обратитесь в сервисную службу.

E6 – Несправен датчик температуры горячей хозяйственной воды (ГВС).

Отображается при неисправности датчика температуры воды ГВС. Обрыв или КЗ (короткое замыкание). Закройте все краны разбора горячей воды для нормальной работы котла в режиме отопления. Снять блокировку можно нажатием кнопки «**MOD**». Для устранения неисправности обратитесь в сервисную службу.

E7 – Неисправен датчик температуры теплоносителя (ОВ).

Отображается при неисправности датчика температуры теплоносителя (ОВ) контура отопления. Обрыв или КЗ (короткое замыкание). Возможна ошибка связи с датчиком, и при восстановлении связи блокировка снимется автоматически. Для устранения неисправности обратитесь в сервисную службу.

E8 – Наличие остаточного пламени, «Ложное пламя».

Отображается в ситуации наличия остаточного пламени, а также в результате ошибки опроса датчика ионизации. Снимите блокировку нажатием кнопки «MOD». Повторное возникновение ошибки означает неисправность котла. В этом случае следует немедленно перекрыть подачу газа к котлу и обратиться в сервисную службу.

E9 – Падение давления теплоносителя (ОВ) в котле и в СО.

Отображается в ситуации падения давления теплоносителя (ОВ) в котле и в СО ниже 0,45 ± 0,05 бар или вообще отсутствия теплоносителя (ОВ). Проверьте отсутствие утечек из контура отопления и давление теплоносителя. После устранения причины неисправности блокировка снимется автоматически. Снять блокировку можно нажатием кнопки «**MOD**». Если ошибка вызвана неисправностью котла, обратитесь в сервисную службу.

10. Правила хранения и транспортировки

- Котёл изготовлен в климатическом исполнении УХЛ 4.2 по ГОСТ 15150-69.
- Транспортирование и хранение котла **должно** производиться в упаковке завода-изготовителя, предохраняющей от повреждений, попадания на котёл пыли и влаги (согласно манипуляционным знакам на упаковке).
- Транспортирование котлов может осуществляться всеми видами транспорта, в соответствии с правилами, действующими для данного вида транспорта. При транспортировании **должна** быть исключена возможность самопроизвольного перемещения котлов внутри транспортного средства
- Котёл **должен** храниться и транспортироваться в упаковке только в положении, указанном на манипуляционных знаках.
- Котлы **должны** храниться в закрытом помещении, в упаковке предприятия-изготовителя, в условиях исключающих возможность воздействия прямых солнечных лучей, влаги и резких колебаний температуры.
- Котлы **должны** храниться при температуре окружающего воздуха в пределах от +1° до +40°С и относительной влажности воздуха не более 80%.
- Отверстия входных и выходных патрубков **должны** быть закрыты заглушками или пробками.
- Упаковка после её использования по назначению подлежит утилизации.

11. Срок службы, демонтаж и утилизация котла

При регулярном проведении технического обслуживания газовых настенных котлов Arderia представителями специализированной сервисной организации (АСЦ-авторизованный сервисный центр), срок его службы составляет не менее 10 лет со дня ввода изделия в эксплуатацию. По истечению данного срока пользователю следует обратиться в специализированную сервисную организацию для квалифицированного технического обследования котла и принятия решения о возможности дальнейшей его эксплуатации. По завершении срока службы котла и при невозможности его дальнейшей эксплуатации, а также по желанию пользователя из-за причин стороннего характера котёл **необходимо** демонтировать, выполнив следующие операции:

- Отключить котёл от электросети.
- Перекрыть запорный газовый кран и все запорные краны на трубопроводах системы отопления и хозяйственной воды перед котлом.
- Слить теплоноситель (ОВ), из котла.

ВНИМАНИЕ! *Если запорных кранов нет, то слить теплоноситель (ОВ) из всей СО.*

- Отсоединить от котла трубопроводы СО, подачи хозяйственной воды и газа.
- Демонтировать котёл, то есть снять его со стены.

ВНИМАНИЕ! *Настенный газовый котёл является потенциально травмоопасным оборудованием, поэтому при демонтаже котла необходимо соблюдать меры безопасности.*

Котёл и его упаковка состоят из материалов, пригодных к вторичному использованию. Демонтированный котёл и упаковку рекомендуется сдать в специализированную организацию для утилизации и переработки отходов. Утилизация упаковки и котла производится согласно требованиям, установленным региональной администрацией.

12. Инструкция по ТО. Осмотр котла. Уход за котлом

12.1 Общие рекомендации по ТО

Для обеспечения длительной и безотказной работы котла Arderia и сохранения его рабочих характеристик необходимо регулярно проводить **ТО (техническое обслуживание)**. Производитель рекомендует проводить ТО котлов Arderia не реже, чем один раз в год. Осмотр котла и уход за ним выполняются владельцем.

ТО котла должно выполняться квалифицированным персоналом аттестованным квалифицированным сотрудником специализированной сервисной организации (ССО), имеющей право на проведение данного вида работ в соответствии с требованиями, установленными законодательством РФ или региона установки электрокотла.

ВНИМАНИЕ! *Работы, связанные с ТО котла, не являются гарантийными обязательствами завода изготовителя и производятся за счёт владельца котла.*

12.2 Осмотр котла

Перед каждым включением необходимо убедиться:

- в отсутствии повреждений видимой части изоляции кабеля питания;
- в отсутствии легковоспламеняющихся веществ и предметов около котла;
- в отсутствии на видимых элементах оборудования трещин, сколов, вмятин;
- в отсутствии утечек газа;
- в отсутствии протечек в СО и ХВС.

12.3 Уход за котлом

Котёл следует содержать в чистоте, для чего необходимо регулярно удалять пыль с его поверхности, а также протирать наружные панели котла, сначала влажной, а затем сухой тряпкой. В случае значительного загрязнения поверхности котла, необходимо сначала удалить грязь мокрой тряпкой, смоченной нейтральным моющим средством, а затем протереть сухой тряпкой.

Для очистки поверхности и наружных панелей котла применять моющие средства, содержащие абразивные частицы, а также органические растворители (бензин, ацетон и т.п.) ЗАПРЕЩЕНО!

Все действия по уходу за котлом нужно выполнять только после его выключения и остывания.

12.4 ТО (техническое обслуживание) котла

Операции по техническому обслуживанию котла, связанные с его разборкой необходимо выполнять только после полного отключения котла от систем газо-, водо- и электроснабжения. Должны быть закрыты все запорные водяные и газовые краны перед котлом, а сам котёл должен быть обесточен.

При ТО котла выполняются следующие работы (минимальный перечень):

- Визуальная проверка целостности и соответствия нормативным требованиям газовогооборудования.
- Проверка герметичности соединений газового тракта.
- Проверка напряжения в сети электроснабжения и его параметры.
- Проверка целостность контура заземления и наличия заземления.
- Проверка на наличие паразитического потенциала на корпусе котла.
- Проверка целостности кабеля напряжения питания.
- Проверка циркуляционного насоса на предмет заклинивания и загрязнения.
- Проверка работоспособность датчиков, контактной системы и регуляторов температуры.
- Проверка герметичности гидравлической системы контура отопления и хоз. Воды котла
- Чистка теплообменника от внешних загрязнений.
- Чистка фильтра-грязевика, установленного на входе в котёл.
- Регулировка процесса сжигания газа на всех режимах работы, очистка горелок от загрязнений.
- Проверка давления газа перед газоиспользующим оборудованием при всех режимах горелки и после прекращения подачи газа.
- Настройка давления газа на газовой горелке при всех режимах эксплуатации (при необходимости).
- Проверка наличия тяги в дымовых и вентиляционных каналах, состояния соединительных труб с дымовым каналом.
- Проверка и тестирование устройств безопасности:
  - предохранительного клапана сброса давления;
  - датчика минимального давления ОВ;
  - датчика перегрева теплообменника.

ВНИМАНИЕ! *Все устройства безопасности должны работать без сбоев.*

- Проверка давления в воздушной части РБ.

ВНИМАНИЕ! *Давление должно быть в диапазоне 0,1 - 0,12 МПа.*

- Проверка температуры нагрева и давление теплоносителя при работе котла на отопление.

ВНИМАНИЕ! *Давление должно быть в диапазоне 0,13-0,15 МПа.*

- Проверка и тестирование воздухоотводчика.

ВНИМАНИЕ! *Заглушка на воздухоотводчике должна быть выкручена.*

- Проверка датчиков температуры ОВ на соответствие их показаний установленным температурам нагрева теплоносителя.

ВНИМАНИЕ! *В случае интенсивной работы котла в помещении с большим содержанием пыли, проведение ТО котла может потребоваться чаще, чем один раз в 12 месяцев. Внеочередную чистку также необходимо провести в случае, если в помещении установки котла проводились строительные и/или ремонтные работы, связанные с интенсивным пылеобразованием.*

ГАРАНТИЙНЫЙ ТАЛОН

Просим вас сохранять гарантийный талон в течение всего гарантийного срока.
При покупке котла покупатель должен проверить внешним осмотром отсутствие повреждений и его комплектность, получить Гарантийный талон с отметкой и штампом организации - продавца о продаже, ознакомится с гарантийными обязательствами и поставить подпись в Гарантийном талоне. Претензии к внешнему виду, к наличию любых механических повреждений и к некомплектности оборудования, после продажи не принимаются. При отсутствии гарантийного талона, а также при отсутствии в гарантийном талоне штампа организации продавца с отметкой даты продажи котла претензии к качеству изделия не принимаются.

1. Условия предоставления и сохранения гарантии

Гарантия предоставляется на оборудование, в котором за время гарантийного срока эксплуатации был выявлен скрытый заводской дефект, при условии соблюдения всех правил, изложенных, как в настоящем гарантийном талоне, так и в руководстве по эксплуатации и инструкциях по обслуживанию и монтажу оборудования.

Гарантия распространяется и сохраняется на оборудование при условии, что ввод изделия в эксплуатацию (первый пуск) и последующее техническое обслуживание (ТО) внутридомового (ВДГО) и/или внутриквартирного (ВКГО) газового оборудования были осуществлены аттестованным работником сервисной организации (авторизованной предприятием-изготовителем) или аттестованным квалифицированным сотрудником специализированной сервисной организации (ССО), имеющей право на проведение данного вида работ в соответствии с требованиями, установленными законодательством РФ.

ССО это организация, осуществляющая деятельность по техническому обслуживанию и ремонту внутридомового и (или) внутриквартирного газового оборудования, в том числе газораспределительная организация (ГРО), соответствующая требованиям, установленным **разделом IX Постановления Правительства РФ от 14.05.2013 N 410 «О мерах по обеспечению безопасности при использовании и содержании внутридомового и внутриквартирного газового оборудования»**, направившая в уполномоченный орган государственного контроля (надзора) уведомление о начале осуществления деятельности по техническому обслуживанию и ремонту внутридомового и (или) внутриквартирного газового оборудования в соответствии **с пунктом 40 части 2 статьи 8 ФЗ «О защите прав юридических лиц и индивидуальных предпринимателей при осуществлении государственного контроля (надзора) муниципального контроля»**.

ССО согласно требованиям **раздела IX Постановления Правительства РФ от 14.05.2013 N 410 «О мерах по обеспечению безопасности при использовании и содержании внутридомового и внутриквартирного газового оборудования»** должна иметь в своём составе для проведения работ (оказания услуг) по техническому обслуживанию и ремонту, техническому диагностированию внутридомового и (или) внутриквартирного газового оборудования штат квалифицированных сотрудников, имеющих профильное образование, прошедших необходимое обучение и аттестацию по итогам обучения.

Для предоставления предприятием-изготовителем гарантийных обязательств соблюдение следующих условий является обязательным:

— монтаж и ввод котла в эксплуатацию должны производиться с соблюдением требований федеральных и региональных нормативных актов, регламентирующих установку газового оборудования, а также требований настоящего Руководства;
— монтаж, ввод котла в эксплуатацию и пусконаладочные работы должны производиться сервисными организациями, авторизированными предприятием-изготовителем на монтаж и/или гарантийное обслуживание, или аттестованными работниками специализированной сервисной организации, имеющей право на проведение данного вида работ в соответствии с требованиями, установленными законодательством РФ;
— наличие отметки об установке котла в гарантийном талоне, с предоставлением данных удостоверения о допуске к проведению данного вида работ в соответствии с требованиями, установленными законодательством РФ;
— после **12 (двенадцати) месяцев** с начала эксплуатации котла в течение **1 (одного) месяца** необходимо произвести плановое ТО котла авторизированной предприятием-изготовителем сервисной организацией (**АСЦ**), либо аттестованным квалифицированным сотрудником специализированной сервисной организации (**ССО**), имеющей право на проведение данного вида работ в соответствии с требованиями, установленными законодательством РФ, с соответствующей отметкой в Гарантийном талоне.

Факт приобретения оборудования и ввода его в эксплуатацию подтверждается соответствующими первичными документами:

— документом, подтверждающим факт оплаты и приобретения оборудования;
— отметками в гарантийном талоне о продаже и о вводе в эксплуатацию;
— копиями разрешающих документов, подтверждающих право на проведение указанного в них вида работ.

Сотрудники **ССО**, выполняющие работы по вводу изделия в эксплуатацию, по техническому обслуживанию и ремонту **ВДГО и/или ВКГО** должны иметь при себе документы, подтверждающие их право на проведении данного вида работ:

— удостоверение сотрудника **ССО**;
— удостоверение о допуске к работе в электроустановках **до 1000 В**;
— копии разрешающих документов **ССО**, подтверждающих право сотрудника на проведение указанного в них вида работ;
— копию документа подтверждающего наличие у сотрудника профильного образования;
— копию сертификата подтверждающему, что сотрудник успешно окончил курс обучения по устройству, ремонту и техническому обслуживанию газовых котлов Arderia.

Все перечисленные документы должны быть заполнены.

2. Гарантийные обязательства

Предприятие-изготовитель гарантирует безотказную работу котла при наличии проектной документации на его установку и при соблюдении потребителем правил эксплуатации, ТО и хранения, установленных настоящим «Руководством по эксплуатации» (далее Руководством). На котёл предоставляется гарантия на срок **24 (двадцать четыре)** месяца от даты ввода в эксплуатацию, но **не более 30 месяцев** со дня продажи через розничную торговую сеть.

В течение данного гарантийного срока все работы по устранению выявленных дефектов, при условии соблюдения всех правил, изложенных, как в настоящем гарантийном талоне, так и в руководстве по эксплуатации и инструкциях по обслуживанию и монтажу оборудования, выполняются за счёт производителя оборудования, то есть для конечного пользователя бесплатно.

Работы по гарантийному ремонту выполняются бесплатно только авторизованными сервисными центрами (АСЦ) ARDERIA по месту установки оборудования. Расходные материалы (уплотнения, прокладки) по гарантии не меняются.

Начиная **с 12-го месяца** со дня ввода оборудования в эксплуатации, гарантия действительна только при наличии в гарантийном талоне отметки о прохождении сервисного технического обслуживания. Сервисное входит в стоимость договора по обслуживанию оборудования, которое заключается с любой сервисной специализированной организацией, имеющей право на проведение данного вида работ, в соответствии с требованиями, установленными законодательством РФ.

Согласно «Правил поставки газа для обеспечения коммунально-бытовых нужд граждан» утверждённых Постановлением Правительства РФ от 21. 07. 2008 г. за № 549 абоненту (гражданину) подача газа осуществляется только при наличии договора о техническом обслуживании и ремонте внутридомового и (или) внутриквартирного газового оборудования.

При обнаружении недостатков в работе котла потребитель:

1. Может обратиться в авторизированный сервисный центр. При обращении должны быть предоставлены оригиналы следующих документов:
   - кассовый чек на приобретение котла;
   - гарантийный талон.
2. Либо имеет право обратиться к продавцу с письменным требованием о ремонте котла. При этом к заявлению должны быть приложены оригиналы следующих документов:
   - кассовый чек на приобретение котла;
   - гарантийный талон;
   - руководство по эксплуатации;
   - технический акт, подтверждающий наличие недостатков с подробным описанием неисправностей;
   - согласованный проект системы отопления, выполненный в соответствии с требованиями федеральных и региональных нормативных актов, регламентирующих установку газового отопительного оборудования (заверенная копия).

Гарантийный срок на новые оригинальные запасные части, установленные на котёл при гарантийном или платном ремонте, составляет **6 (шесть) месяцев** от даты установки потребителю, если иное не указано в паспорте на запасные части, при условии выполнения ремонта аттестованным квалифицированным сотрудником «**специализированной организации**». Гарантийный срок на изделие после замены запчастей не обновляется. По истечении гарантийного срока ремонт оборудования и замена запчастей производятся за счёт пользователя.
Для гарантийного и постгарантийного ремонта изделия предприятие-изготовитель рекомендует обращаться в авторизованные сервисные центры (АСЦ) ARDERIA, находящиеся в регионе установки котла. Список сервисных центров находится на сайте компании в разделе «Сервис».

3. Рекомендации

Для обеспечения надёжной работы оборудования в соответствии с указанными параметрами производителя и местными условиями (отклонения параметров электро-, газо- и водоснабжения от требуемых) и для предотвращения выхода оборудования из строя, производитель рекомендует установить дополнительное оборудование: стабилизатор напряжения, устройство защитного отключения (УЗО), реле напряжения (УЗМ), устройство защиты от импульсных перенапряжений (УЗИП), магнитный или полифосфатный преобразователь воды, водяной и газовый фильтра. Перед установкой и перед тем, как начать использовать оборудование ознакомьтесь с руководством по эксплуатации.

Сохраняйте до конца гарантийного срока документы, подтверждающие факт оплаты и приобретения оборудования, акт ввода котла в эксплуатацию, акты всех ремонтов, договор на проведении пусконаладочных работ, договор на сервисное обслуживание, а также любые документы, относящиеся к гарантийному ремонту, установке, монтажу и техническому обслуживанию котла. Использовать незамерзающие жидкости (антифризы) добавки и ингибиторы, разрешается в случае необходимости и только, если производитель даёт гарантию, подтверждающую, что его продукция отвечает данному виду использования и не причинит вреда теплообменникам и другим комплектующим котла.

При использовании антифриза следует строго выполнять рекомендации производителя антифриза. В случае поломки в гарантийный период оборудования, установленного в системе отопления с антифризом или другой незамерзающей жидкости, потребитель обязан предоставить копию сертификата на теплоноситель, используемый в системе отопления.

В случае использования антифризов или других незамерзающих жидкостей, не предназначенных для применения в отопительном оборудовании и несовместимых с материалами, использованными в конструкции котла и отопительной системе, производитель отставляет за собой право в одностороннем порядке отказать пользователю в выполнении взятых на себя гарантийных обязательств.

4. Отказ от гарантийных обязательств

Производитель оборудования имеет право в одностороннем порядке отказаться от выполнения взятых на себя гарантийных обязательств, в случаях:

- нарушения потребителем, торгующей или транспортной организацией правил хранения и транспортировки, указанных в руководстве по эксплуатации;
- нарушения потребителем правил установки, монтажа и эксплуатации оборудования, указанных в руководстве по эксплуатации и в гарантийном талоне;
- отсутствия проекта на установку котла и проекта системы отопления;
- отсутствия заводской маркировочной таблички (шильда) на оборудовании;
- отсутствия гарантийного талона;
- отсутствия в гарантийном талоне записи о проведении пусконаладочных работ (ПНР);
- отсутствия в гарантийном талоне записи о проведении ТО оборудования после **12 месяцев** со дня его ввода в эксплуатацию;
- самостоятельного ремонта, демонтажа, замены комплектующих и составных частей, повлёкших нарушение работоспособности оборудования;
- проведения работ по монтажу, вводу в эксплуатацию и пуско-наладке оборудования лицами, не являющимися работниками авторизованной предприятием-изготовителем сервисной организации или специализированной сервисной организации, имеющими разрешение на выполнение таких работ;
- установки на оборудования деталей, узлов и запчастей других производителей;
- наличия механических повреждений оборудования;
- повреждений оборудования, вызванных замерзанием воды;
- повреждений оборудования, вызванных попаданием внутрь оборудования посторонних предметов, веществ, жидкостей, животных и насекомых;
- повреждений оборудования, вызванных стихийными бедствиями, наводнением, пожаром или другими обстоятельствами непреодолимой силы;
- повреждения оборудования или ухудшения работы оборудования по причине образования накипи в деталях и узлах оборудования;
- недопустимого разового или систематического изменения параметров сетей электро-, газо- или водоснабжения;
- отсутствия заземления (зануления) электрооборудования;
- использования оборудования не по назначению.

Производитель не несёт ответственности за любой возможный ущерб, нанесённый в результате несоблюдения требований изложенных как в настоящем гарантийном талоне, так и в руководстве по эксплуатации и инструкциях по монтажу и обслуживанию оборудования.

5. Заполняется торгующей организацией при продаже

Модель оборудования: _____

Серийный номер: _____

Данные торгующей организации _____ М.П.

Название: _____

Адрес: _____

Телефон: _____

Подпись продавца: _____ Дата продажи: _____

Данные покупателя (заполняется покупателем)

Ф.И.О. покупателя: _____

Телефон: _____

Подтверждаю получение оборудования в полной комплектности и согласие с гарантийными условиями, претензий к внешнему виду оборудования не имею.

Подпись покупателя: _____

6. Заполняется организацией, выполнившей пусконаладочные работы

Название организации: _____

Телефон организации: _____

Ф.И.О. специалиста: _____ М.П.

Дата проведения ПНР: _____

Подпись специалиста: _____

Сведения о произведённых замерах (заполняется при проведении ПНР)

Давление газа			**Напряжение**		
В сети (входное):	_____	амбар	В электросети:	_____	В
Pb – на горелке(макс.):	_____	мбар	Между N и PE:	_____	В
PL – на горелке (мин.):	_____	мбар	**Система дымоудаления** (котлы «Турбо»)		
PH – в режиме ОВ (макс.):	_____	мбар	Коаксиальная 60/100 мм.	_____	☐
dH – при розжиге:	_____	мбар	Раздельная 80x80 мм.	_____	☐

Дополнительное оборудование _____

_____

7. Отметки о прохождении сервисного тех. обслуживания

№ Акта	Дата	Наименование организации	Контактный телефон	Ф.И.О. специалиста	Подпись специалиста

8. Отметки о прохождении гарантийного ремонта

№ Акта	Дата	Наименование АСЦ	Контактный телефон	Ф.И.О. специалиста	Подпись специалиста

СВИДЕТЕЛЬСТВО О ПРИЁМКЕ

Котёл настенный газовый

Изготовлен и принят ОТК в соответствии с ТУ 4931-004-88829568-14 (ГОСТ 20548−93, ГОСТ Р 54826-2011 (EN 483:1999), ТР ТС 016/2011, ТР ТС 004/2011, ТР ТС 020/2011) и признан годным к эксплуатации.

Штамп ОТК

Для заметок

Уважаемый пользователь!

По вопросам монтажа, ввода оборудования в эксплуатацию и заключения договора на сервисное техническое обслуживание, рекомендуем вам обращаться в авторизованный сервисный центр (АСЦ) ARDERIA.

Адреса и телефоны АСЦ ARDERIA вы можете узнать в торгующей организации, где было приобретено изделие или на сайте . Гарантийные работы выполняются бесплатно только АСЦ ARDERIA по месту установки обслуживаемого оборудования.

Если у вас возникли трудности с эксплуатацией оборудования или в общении с АСЦ ARDERIA, вы можете связаться с техническим отделом компании: ООО «Инженерный центр «АПРЕЛЬ», по горячей линии сервисной поддержки, по телефону (звонок бесплатный).