Функции:

Термостаты и термостатические вентили Oventrop в комбинации представляют собой пропорциональный регулятор, работающий без вспомогательной энергии. Они регулируют температуру в помещении посредством изменения расхода теплоносителя.

Термостаты Oventrop соответствуют требованиям **EnEV** и позволяют использовать термостатические вентили с пропорциональным отклонением 1 или 2 K (Значение k_V см. технические данные Термостаты).

Описание:

Термостат Oventrop „Uni XH“ с жидкостным чувствительным элементом, резьбовое соединение M 30 x 1,5, диапазон настройки можно ограничить и заблокировать с помощью ограничителей, маркировка настройка посредством мемо-шайбы, выпуклая отметка для слабовидящих, диапазон настройки 7-28 °C.

Исполнение: белый,
с нулевой отметкой 1011365
без нулевой отметки 1011364

то же, но с дистанционным датчиком
исполнение: белый, с нулевой отметкой
капиллярная трубка 2 м 1011565
капиллярная трубка 5 м 1011566

без нулевой отметки
капиллярная трубка 2 м 1011582

Термостат Oventrop „Uni XHT“ с жидкостным чувствительным элементом, резьбовое соединение M 30 x 1,5, диапазон настройки можно ограничить и заблокировать с помощью ограничителей, маркировка настройки с помощью мемо-шайбы, выпуклая отметка для слабовидящих, диапазон настройки 7-28 °C, макс. температура теплоносителя: 90 °C.

Исполнение: прозрачный с нулевой настройкой 1011300

Термостат Oventrop „Uni XHM“ с жидкостным чувствительным элементом, резьбовое соединение M 30 x 1,5, диапазон настройки можно ограничить и заблокировать с помощью ограничителей, маркировка настройки с помощью мемо-шайбы, выпуклая отметка для слабовидящих, диапазон настройки 7-28 °C. Имеет специфический ход штока, а следовательно и значение k_V вентилей увеличен, по сравнению с другими термостатами Oventrop.

Исполнение: белый, с нулевой настройкой 101 13 60

Термостат Oventrop „Uni LH“ с жидкостным чувствительным элементом, резьбовое соединение M 30 x 1,5, диапазон настройки можно ограничить и заблокировать с помощью скрытых ограничителей, маркировка настройки с помощью мемо-шайбы, выпуклая отметка для слабовидящих, диапазон настройки 7-28 °C.

Исполнение: белый, с нулевой отметкой 101 14 65

без мемо-шайбы,
мемо-шайба с нанесенным логотипом заказчика по запросу
с нулевой отметкой 101 14 66

без нулевой отметки 101 14 64

Исполнение: серый (RAL 7004), с декоративным кольцом
с нулевой отметкой 101 14 61

Исполнение: антрацит (RAL 7016), с декоративным кольцом
с нулевой отметкой 101 14 67

Исполнение: позолоченный с декоративным кольцом
с нулевой отметкой 101 14 68

Исполнение: хромированный, с декоративным кольцом
с нулевой отметкой 101 14 69

то же, но с дистанционной настройкой
Исполнение: белый, с нулевой отметкой

капиллярная трубка 2 м 101 16 65
капиллярная трубка 5 м 101 16 66
капиллярная трубка 10 м 101 16 67
без нулевой отметки
капиллярная трубка 2 м 101 16 82

Термостат Oventrop „Uni LH“ с жидкостным чувствительным элементом для бассейнов и помещений для водных процедур, резьбовое соединение M 30 x 1,5, диапазон настройки можно ограничитель и заблокировать с помощью скрытых ограничителей, маркировка настройки с помощью мемо-шайбы, выпуклая отметка для слабовидящих, диапазон настройки 8-38 °C

Исполнение: белый без нулевой отметки 101 14 88

то же, но с дистанционным датчиком
капиллярная трубка 2 м 101 16 88

Термостат „Uni XH“

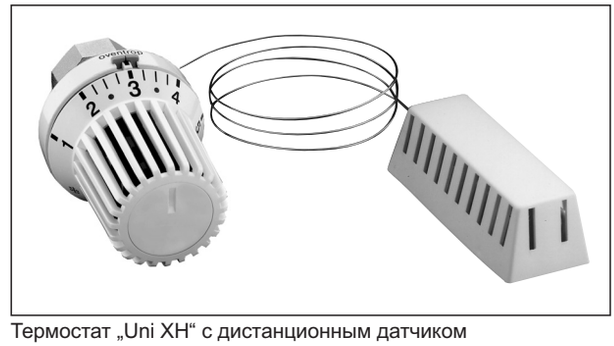

Термостат „Uni XH“ с дистанционным датчиком

Термостат „Uni XHM“

Термостат „Uni LH“

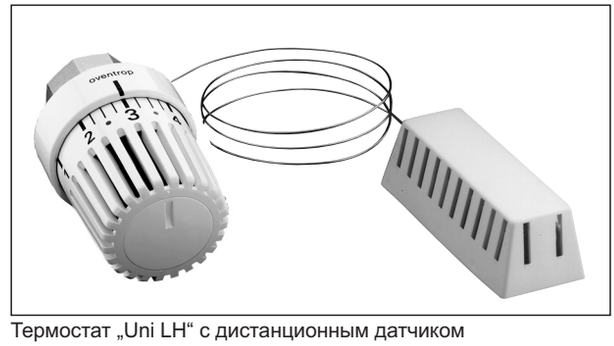

Термостат „Uni LH“ с дистанционным датчиком

Термостат Oventrop „Uni LHC“ с жидкостным чувствительным элементом и дополнительной настройкой охлаждения (охлаждение осуществляется в зависимости от температуры подачи), резьбовое соединение M 30 x 1,5, диапазон настройки можно ограничить и заблокировать посредством скрытых ограничителей, маркировка настройки посредством мемо-шайбы, диапазон настройки 7-28 °C.
Исполнение: белый,

без нулевой отметки, дополнительно настройка охлаждения C	101 14 85

Термостат „Uni LHC“

Термостат Oventrop с дистанционной настройкой „Uni FH“ с жидкостным чувствительным элементом, резьбовое соединение M 30 x 1,5, диапазон настройки можно ограничить и заблокировать посредством скрытых ограничителей, диапазон настройки 7 - 28 °C.

Исполнение: белый,
с нулевой отметкой

капиллярная трубка 2 м	101 22 95
капиллярная трубка 5 м	101 22 96
капиллярная трубка 10 м	101 22 97
то же, но дополнительно с дистанционным датчиком	
с нулевой отметкой	
капиллярная трубка 2 м	101 23 95
капиллярная трубка 5 м	101 23 96

Термостат с дистанционной настройкой „Uni FH“

Термостат Oventrop с дистанционной настройкой „Uni FHC“ с жидкостным чувствительным элементом и дополнительной настройкой охлаждения (охлаждение осуществляется в зависимости от температуры подачи), резьбовое соединение M 30 x 1,5, диапазон настройки можно ограничить и заблокировать посредством скрытых ограничителей, диапазон настройки 7-28 °C.

Исполнение: белый,
без нулевой отметки, дополнительно настройка охлаждения C

капиллярная трубка 5 м	101 24 94

Термостат с дистанционной настройкой „Uni FHC“

Термостат Oventrop „Uni LHB“, модель для общественных мест, с жидкостным чувствительным элементом, резьбовое соединение M 30 x 1,5, настройка (шкала скрыта) осуществляется только с помощью специального инструмента (установленное значение температуры не меняется посредством поворота маховика), с защитой от несанкционированного демонтажа и повышенная прочность конструкции (нагрузка до 100 кг), диапазон настройки: 7-28 °C.

Исполнение: белый,

без нулевой отметки	101 14 10

Термостат „Uni LHB“

Термостат Oventrop „pinox H“ с жидкостным чувствительным элементом, резьбовое соединение M 30 x 1,5, с маховиком для легкой и точной настройки температуры, включая хромированное или белое декоративное кольцо, диапазон настройки 7 - 28 °C.

Исполнение: хромированный,

без нулевой отметки	101 21 65

Исполнение: белый,

без нулевой отметки	101 21 66

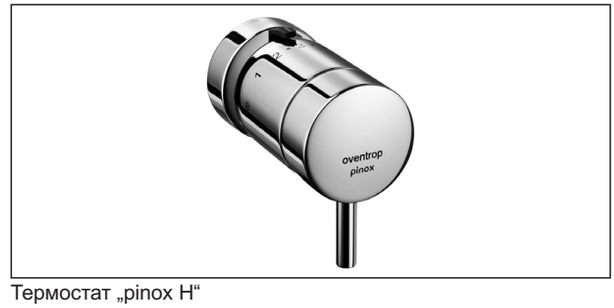

Термостат „pinox H“

Термостат Oventrop T„Uni SH“ с жидкостным чувствительным элементом, резьбовое соединение M 30 x 1,5, выпуклые отметки для слабовидящих,
диапазон настройки: 7 - 28 °C.

Исполнение: белый/хромированный,

с нулевой отметкой	101 20 65

Исполнение: белый,

с нулевой отметкой	101 20 66

Исполнение: хромированный,

с нулевой отметкой	101 20 69

Исполнение: матовая сталь

с нулевой отметкой	101 20 85

Термостат „Uni SH“

Термостат Oventrop „vindo TH“ с жидкостным чувствительным элементом, резьбовое соединение M 30 x 1,5, диапазон настройки можно ограничить и заблокировать с помощью скрытых ограничителей, выпуклая отметка для слабовидящих, диапазон настройки 7 - 28 °C

Исполнение: белый,
с нулевой отметкой 101 30 66

Термостат Oventrop „Uni CH“ с жидкостным чувствительным элементом и подвижным декоративным кольцом для накидной гайки, резьбовое соединение M 30 x 1,5, дизайн Colani, диапазон настройки 7 - 28 °C.

Исполнение: белый,
без нулевой отметки 101 12 65

Термостат Oventrop „Uni XD“ с жидкостным чувствительным элементом, подходит без адаптера для отопительных приборов со встроенным вентилем и термостатических вентилей с клеммным соединением фирмы Danfoss серии RA, диапазон настройки можно ограничить и заблокировать с помощью ограничителей, выпуклая отметка для слабовидящих, маркировка настройки с помощью мемо-шайбы, диапазон настройки 7 - 28 °C.

Исполнение: белый,	с нулевой отметкой	101 13 75
	без нулевой отметки	101 13 74

то же, но с дистанционным датчиком
Исполнение: белый, с нулевой отметкой
капиллярная трубка 2 м 101 15 75

Термостат Oventrop „Uni LD“ с жидкостным чувствительным элементом, подходит без адаптера для отопительных приборов со встроенным вентилем и термостатическим вентилям с клеммным соединением фирмы Danfoss серии RA, диапазон настройки можно ограничить и заблокировать с помощью скрытых ограничителей, маркировка настройки посредством мемо-шайбы, выпуклая отметка для слабовидящих, диапазон настройки 7 - 28 °C.

Исполнение: белый,	с нулевой отметкой	101 14 75
	без мемо-шайбы	
	мемо-шайба с логотипом заказчика по запросу	
	с нулевой отметкой	101 14 76
	без нулевой отметки	101 14 72

Исполнение: серый (RAL 7004), с декоративным кольцом
с нулевой отметкой 101 14 70
Исполнение: антрацит (RAL 7016), с декоративным кольцом,
с нулевой отметкой 101 14 78
Исполнение: позолоченный с декоративным кольцом,
с нулевой отметкой 101 14 80
Исполнение: хромированный с декоративным кольцом,
с нулевой отметкой 101 14 79

то же, но с дистанционным датчиком
Исполнение: белый, с нулевой отметкой
капиллярная трубка 2 м 101 16 85

то же, но с дистанционной настройкой „Uni FD“
Исполнение: белый, с нулевой отметкой
без декоративного кольца
капиллярная трубка 2 м 101 22 75

Термостат „vindo TH“

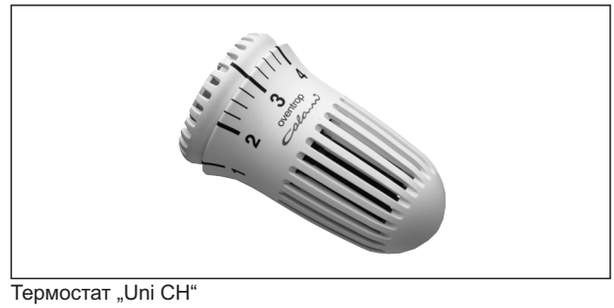

Термостат „Uni CH“

Термостат „Uni XD“

Термостат „Uni LD“

Термостат „Uni LD“ с дистанционной настройкой

Термостат „Uni FD“ с дистанционной настройкой

Термостат Oventrop „pinox D“ с жидкостным чувствительным элементом, подходит без адаптера для радиаторов со встроенным вентилем и термостатических вентилей с клеммным соединением фирмы Danfoss серии RA, с маховиком для легкой и точной настройки температуры, включая хромированное или белое декоративное кольцо, диапазон настройки 7 - 28 °C

Исполнение: хромированный,
без нулевой отметки 101 21 75

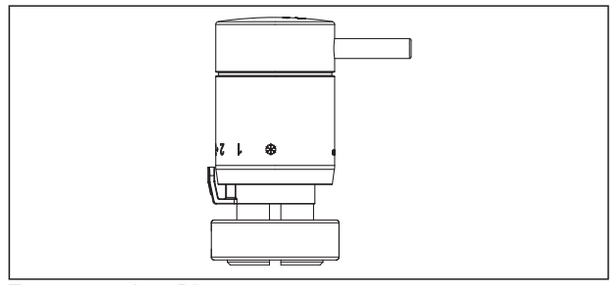

Термостат „pinox D“

Термостат Oventrop „vindo TD“ с жидкостным чувствительным элементом, подходит без адаптера для отопительных приборов ос встроенным вентилем и термостатических вентилей с клеммным соединением фирмы Danfoss серии RA, диапазон настройки можно ограничить и заблокировать с помощью ограничителей, выпуклая отметка для слабовидящих, диапазон настройки 7 - 28 °C

Исполнение: белый,
с нулевой отметкой 101 30 76

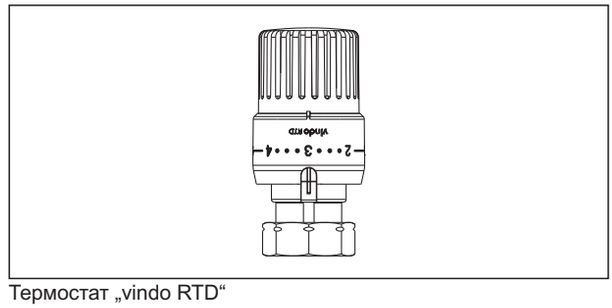

Термостат „vindo RTD“

Термостат Oventrop „vindo RTD“ с жидкостным чувствительным элементом, подходят без адаптера для термостатических вентилей с резьбовым соединением M 30 x 1,5 фирмы Danfoss серии RTD, диапазон настройки можно ограничить и заблокировать с помощью скрытых ограничителей, диапазон настройки 7-28 °C.
Не применяется для вентилей Oventrop с резьбовым соединением M 30 x 1,5.

Исполнение: белый,
с нулевой отметкой 161 30 66

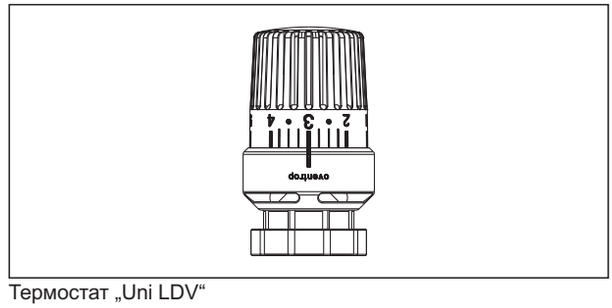

Термостат „Uni LDV“

Термостат Oventrop „Uni LDV“ с жидкостным чувствительным элементом, подходит без адаптера для термостатических вентилей с клеммным соединением фирмы Danfoss серии RAV, диапазон настройки можно ограничить и заблокировать с помощью скрытых ограничителей, выпуклая отметка для слабовидящих, маркировка настройки посредством мемо-шайбы, диапазон настройки 7 - 28 °C

Исполнение: белый,
с нулевой отметкой 161 65 75

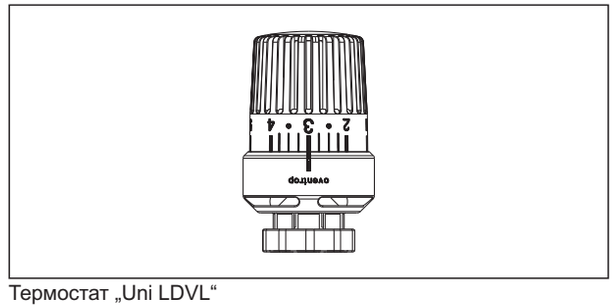

Термостат „Uni LDVL“

Термостат Oventrop „Uni LDVL“ с жидкостным чувствительным элементом, подходит без адаптера для термостатических вентилей с клеммным соединением фирмы Danfoss серии RAVL, диапазон настройки можно ограничить и заблокировать с помощью скрытых ограничителей, выпуклая отметка для слабовидящих, маркировка настройки посредством мемо-шайбы, диапазон настройки 7 - 28 °C

Исполнение: белый,
с нулевой отметкой 161 66 75

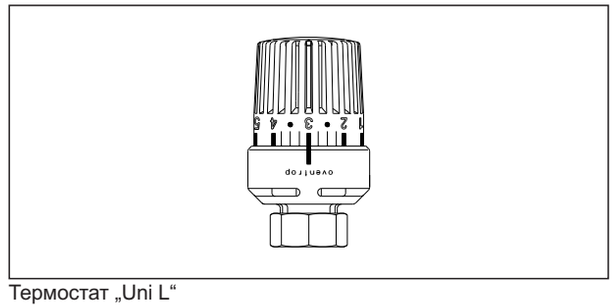

Термостат „Uni L“

Термостаты M x 1,0

Термостат Oventrop „Uni L“ с жидкостным чувствительным элементом, резьбовое соединение M 30 x 1,0, диапазон настройки можно ограничить и заблокировать с помощью скрытых ограничителей , маркировка настройки посредством мемо-шайбы, выпуклая настройка для слабовидящих, диапазон настройки 7 - 28 °C.

Исполнение: белый, с нулевой отметкой 101 14 01

то же, но с дистанционной настройкой
Исполнение: белый,
с нулевой отметкой
капиллярная трубка 2 м 101 16 51

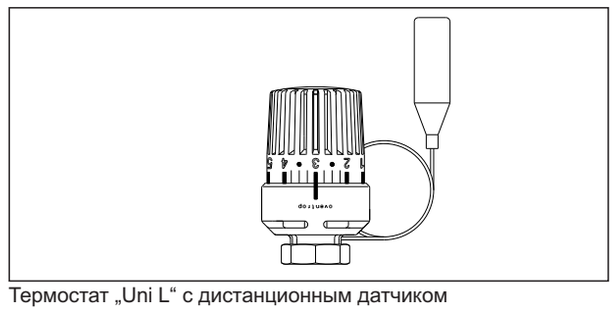

Термостат „Uni L“ с дистанционным датчиком

Особое исполнение термостатов

Термостат Oventrop „Uni LA“ с жидкостным чувствительным элементом, резьбовое соединение M 28 x 1,5, диапазон настройки можно ограничить и заблокировать скрытыми ограничителями, маркировка настройка посредством мемо-шайбы, выпуклая отметка для слабовидящих, диапазон настройки 7 - 28 °C.
Подходит для термостатических вентилей фирмы Herz.

Исполнение: белый, с нулевой отметкой 161 34 01
без нулевой отметки 161 34 65

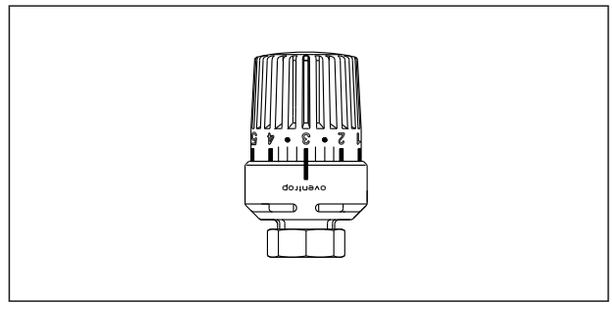

Термостат „Uni LA“ M 28 x 1,5

Термостат Oventrop „Uni LI“ с жидкостным чувствительным элементом, резьбовое соединение M 32 x 1,0, диапазон настройки можно ограничить и заблокировать с помощью скрытых ограничителей, маркировка настройка посредством мемо-шайбы, выпуклая отметка для слабовидящих, диапазон настройки 7 - 28 °C.
Подходит для термостатических вентилей фирмы Ista.

Исполнение: белый, с нулевой отметкой 161 62 00

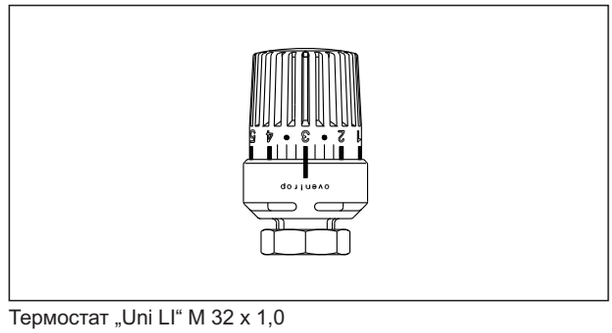

Термостат „Uni LI“ M 32 x 1,0

Термостат Oventrop „Uni LR“ с жидкостным чувствительным элементом, резьбовое соединение M 33 x 2,0, диапазон настройки можно ограничить и заблокировать с помощью скрытых ограничителей, маркировка настройка посредством мемо-шайбы, выпуклая отметка для слабовидящих, диапазон настройки 7 - 28 °C.
Подходит для термостатических вентилей фирмы Rossweiner.

Исполнение: белый, с нулевой отметкой 161 63 01

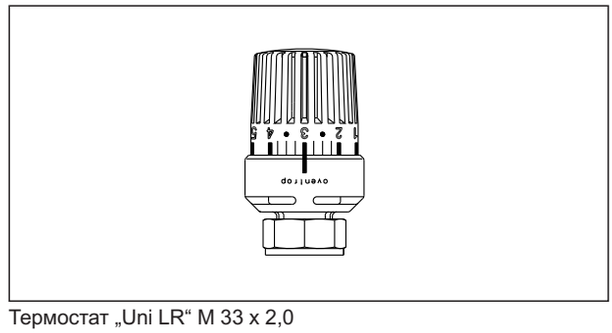

Термостат „Uni LR“ M 33 x 2,0

Термостат Oventrop „Uni LK“ с жидкостным чувствительным элементом, резьбовое соединение M 28 x 1,0, диапазон настройки можно ограничить и заблокировать с помощью скрытых ограничителей, маркировка настройка посредством мемо-шайбы, выпуклая отметка для слабовидящих, диапазон настройки 7 - 28 °C.
Подходит для термостатических вентилей фирмы Kosmia.

Исполнение: белый, с нулевой отметкой 161 35 01

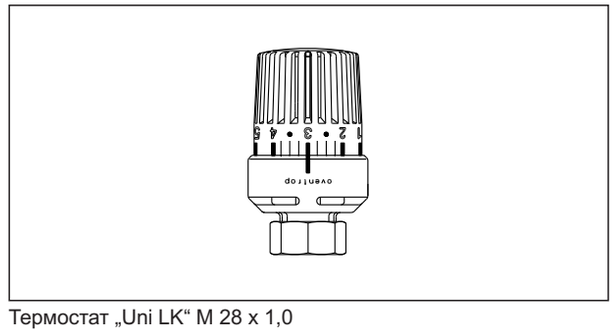

Термостат „Uni LK“ M 28 x 1,0

Термостат Oventrop „Uni LV“ с жидкостным чувствительным элементом, клеммное соединение с накидной гайкой, диапазон настройки можно ограничить и заблокировать с помощью скрытых ограничителей, маркировка настройка посредством мемо-шайбы, выпуклая отметка для слабовидящих, диапазон настройки 7 - 28 °C.
Подходит для термостатических вентилей фирмы Vaillant, выпуск с 1987.

Исполнение: белый, с нулевой отметкой 161 60 01

Термостат „Uni LV“ клеммное соединение

Термостат Oventrop „Uni LM“ с жидкостным чувствительным элементом, резьбовое соединение M 38 x 1,5, диапазон настройки можно ограничить и заблокировать с помощью скрытых ограничителей, маркировка настройка посредством мемо-шайбы, выпуклая отметка для слабовидящих, диапазон настройки 7-28 °C.
Подходит для термостатических вентилей фирмы Meges.
Исполнение: белый, с нулевой отметкой 161 61 00

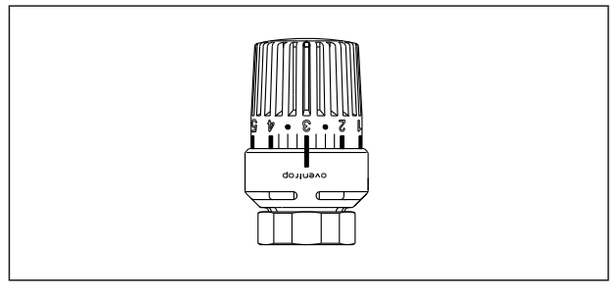

Термостат „Uni LM“ M 38 x 1,5

Термостат Oventrop „Uni LO“ с жидкостным чувствительным элементом, резьбовое соединение M 38 x 1,5, диапазон настройки можно ограничить и заблокировать с помощью скрытых ограничителей, маркировка настройка посредством мемо-шайбы, выпуклая отметка для слабовидящих, диапазон настройки 7-28 °C.
Подходит для термостатических вентилей фирмы Oreg (Ondal).
Исполнение: белый, с нулевой отметкой 161 65 00

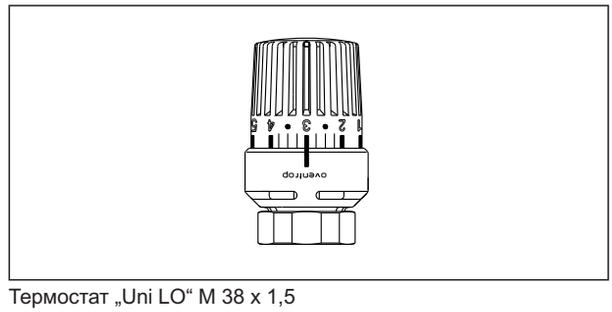

Термостат „Uni LO“ M 38 x 1,5

Термостат Oventrop с жидкостным чувствительным элементом, резьбовое соединение M 40 x 1,5, маркировка настройка посредством мемо-шайбы, диапазон настройки 7-28 °C.
Только для термостатических вентилей Oventrop „maxi/mini“, выпуск до 1974. Вентили этой серии сняты с производства.
Исполнение: антрацит/белый, с нулевой отметкой 101 55 00

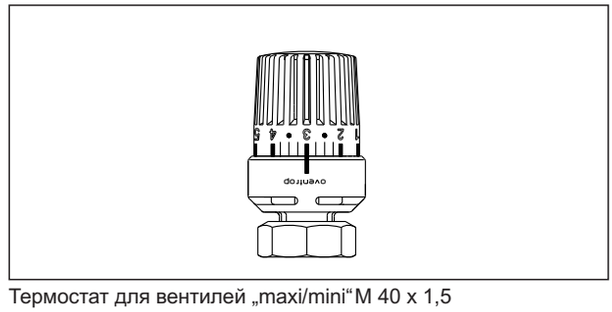

Термостат для вентилей „maxi/mini“ M 40 x 1,5

Термостат Oventrop „Uni LHZ“ с жидкостным чувствительным элементом, понижение температуры по электрическому сигналу, резьбовое соединение M 30 x 1,5, диапазон настройки можно ограничить и заблокировать с помощью скрытых ограничителей, маркировка настройка посредством мемо-шайбы, выпуклая отметка для слабовидящих, диапазон настройки 7-28 °C.

Рабочее напряжение:	24В AC/DC
Потребляемая мощность:	ок. 0,6 Вт
Понижение температуры:	до 7 K
Присоединительный кабель:	2 x 0,25 мм^2 длина 1 м

Исполнение: белый, без нулевой отметки 115 03 00

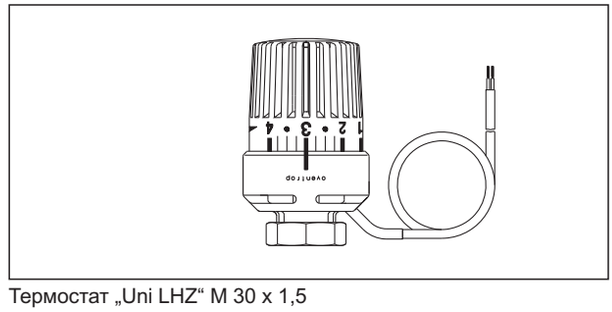

Термостат „Uni LHZ“ M 30 x 1,5

Комплектующие для термостатов

Угловой адаптер

Для присоединения термостатов под прямым углом к направлению срабатывания вентиля, особенно подходят для отопительных приборов со встроенным вентилем, монтируется справа и слева отопительного прибора

с обеих сторон резьбовое соединение M 30 x 1,5,

белый	101140050
антрацит	164 14 51

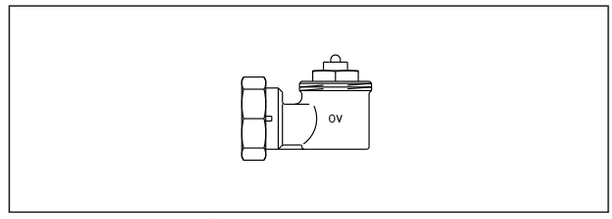

Угловой адаптер, с обеих сторон резьбовое соединение M 30 x 1,5

с обеих сторон клеммное соединение, белый 101 14 52

С одной стороны подходит для термостатов с клеммным соединением („Uni XD“, „Uni LD“, „vindo TD“ и „pinox D“), с другой для термостатических вентилей фирмы Danfoss, серии RA.

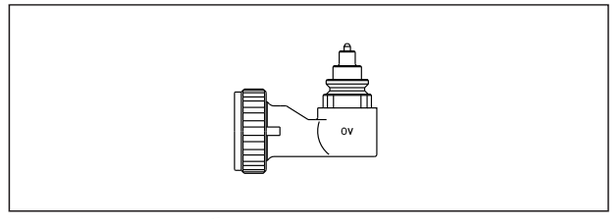

Угловой адаптер, с обеих сторон клеммное соединение

Адаптер

для переоборудования термостатических вентилей с резьбовым соединением, никелированный

M 30 x 1,0 на M 30 x 1,5

для вентилей Oventrop, выпуск до 1998)		101 14 45
Подключение к вентилю:	M 30 x 1,0	
Подключение к термостату:	M 30 x 1,5	

M 32 x 1,0 на M 30 x 1,5 (для вентилей Ista)		166 14 45
Подключение к вентилю:	M 32 x 1,0	
Подключение к термостату:	M 30 x 1,5	

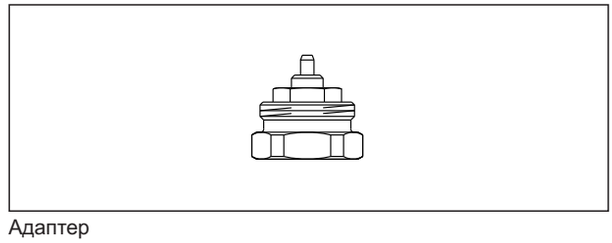

Адаптер

Кольцо со шкалой „Uni Clip“ для „Uni XH“, „Uni XHM“ и „Uni XD“

Облегчает считывание значений шкалы настройки при горизонтальном расположении термостата (для термостатов с нулевой отметкой).

правостороннее исполнение	101 13 96
левостороннее исполнение	101 13 97

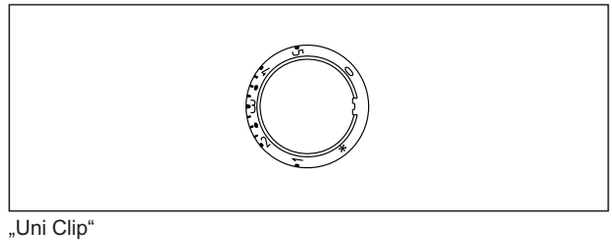

„Uni Clip“

Противосъемное кольцо
Исполнение: белое

для термостатов „Uni XH“, „Uni XHM“, „Uni LH“, „Uni LHC“, „Uni LHZ“, „Uni SH“, „Uni L“, „Uni LA“ и „vindo TH“	101 17 66
для термостатов „Uni XD“, „Uni LD“ и „vindo TD“	101 17 75

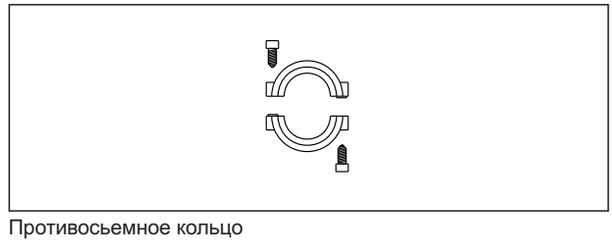

Противосъемное кольцо

Защитный кожух, для защиты термостата от вандализма.
Исполнение: белый

для термостатов „Uni LH“, „Uni LHC“, „Uni LHZ“, „Uni LA“	
без блокировки	101 18 65
с блокировкой	101 18 66
для термостата „Uni L“,	
без блокировки	101 18 01
с блокировкой	101 18 11
для термостата „Uni LD“	
без блокировки	101 18 75

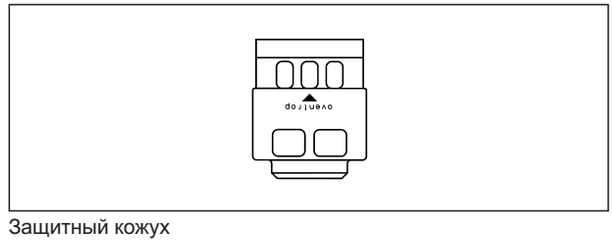

Защитный кожух

„SH-Cap“
Декоративное кольцо для термостата „Uni SH“

антрацит (RAL 7016)	101 20 80
хромированное	101 20 81
белое (RAL 9016)	101 20 82

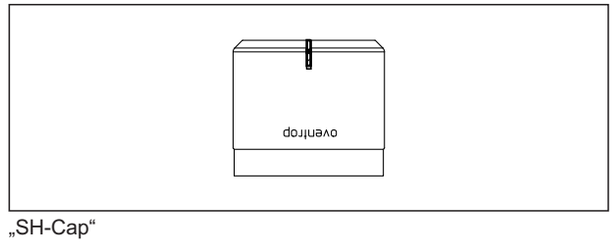

„SH-Cap“

Декоративное кольцо для накидной гайки термостатов
„Uni XH“, „Uni XHM“, „Uni LH“, „Uni LHC“,
„Uni LHZ“, „Uni SH“, „Uni LA“, „vindo TH“, „pinox H“ 101 13 93
Исполнение: белое

Исполнение: антрацит 101 13 80
Исполнение: хромированное 101 13 81
Исполнение: позолоченное 101 13 82
Исполнение: матовая сталь 101 13 83

„Uni L“, исполнение белое 101 14 93

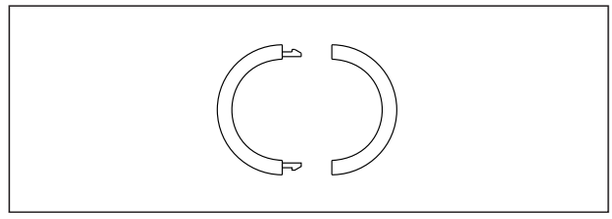

Декоративное кольцо

Инструмент для удаления шкального колпачка
и ограничителей на термостатах „Uni LH“, „Uni LHC“,
„Uni L“, „Uni LHZ“, „Uni LD“, „Uni LDV“, „Uni LDVL“
и особых термостатов 198 91 00

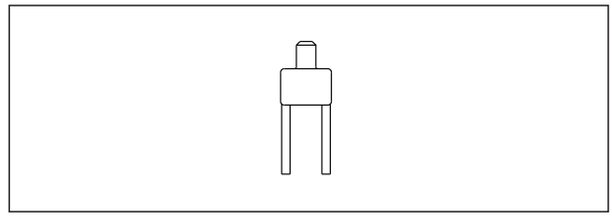

Инструмент

Кожух для дистанционного датчика, подходит для всех термостатов с дистанционным датчиком 101 16 99

Исполнение: белый

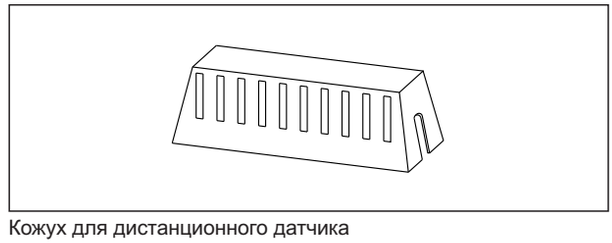

Кожух для дистанционного датчика

Головка ручного привода
Исполнение: белый

Резьбовое соединение M 30 x 1,5 101 25 65

клеммное соединение 101 25 75

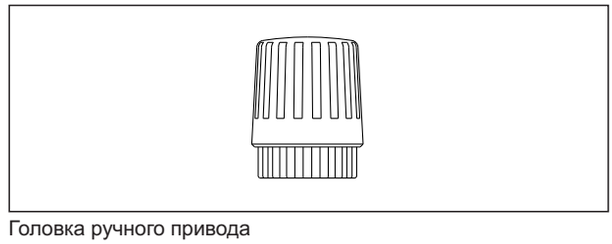

Головка ручного привода

Элементы для настенного монтажа для термостата „Uni LHZ“ применяется в качестве дополнительной защиты присоединительного кабеля термостата (в розетке).

Исполнение: белый 115 03 90

Элементы для настенного монтажа

Ключ для настройки
для установки температуры
на термостате „Uni LHB“ 101 14 97

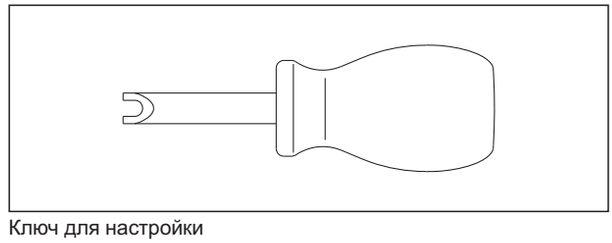

Ключ для настройки

Универсальный инструмент
для установки температуры на термостате
„Uni LHB“, преднастройки вентилей серии „AV6“,
а также удаления шкального колпачка термостатов „Uni LH“,
„Uni LHC“, „Uni LHZ“, „Uni L“, „Uni LD“, „Uni LDV“, „Uni LDVL“ и
особых термостатов. С шестигранным ключом (2,5 мм) для
установки защиты на термостатах
„Uni LHB“ 101 14 96

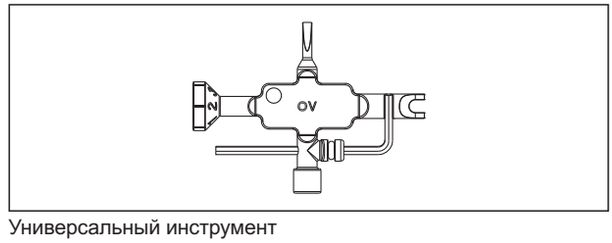

Универсальный инструмент

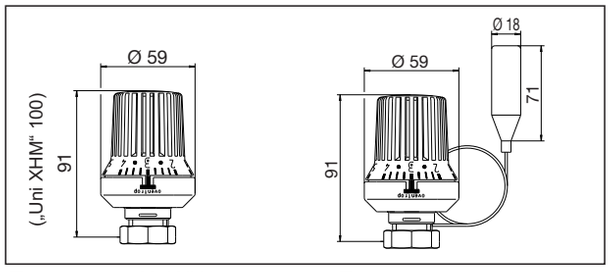

Термостаты „Uni XH“, „Uni XHT“, „Uni XHM“

Термостат „Uni XH“ с дистанционным датчиком

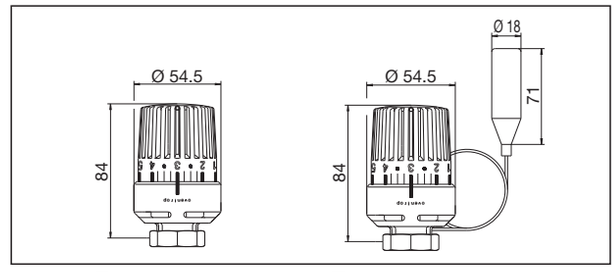

Термостат „Uni LH“

Термостат „Uni LH“ с дистанционным датчиком

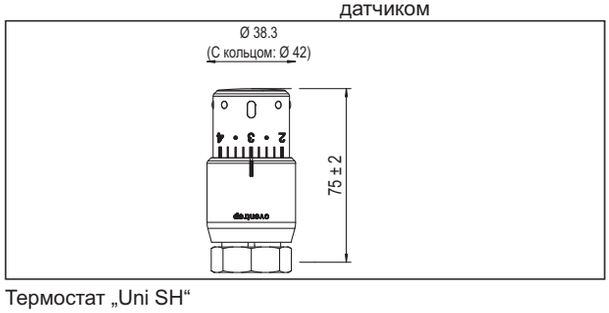

Термостат „Uni SH“

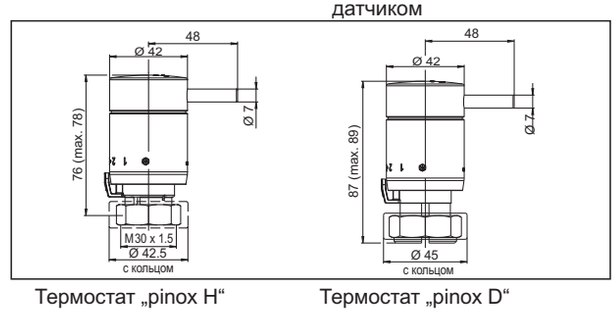

Термостат „pinox H“

Термостат „pinox D“

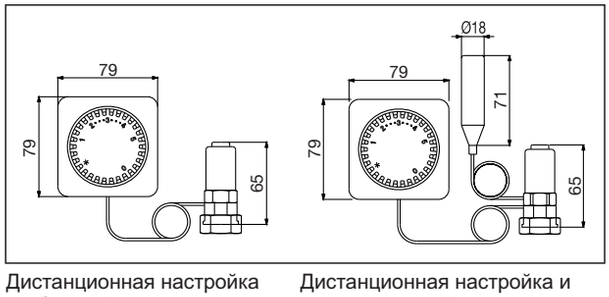

Дистанционная настройка глубина 54 мм

Дистанционная настройка и дистанционный датчик глубина 54 мм

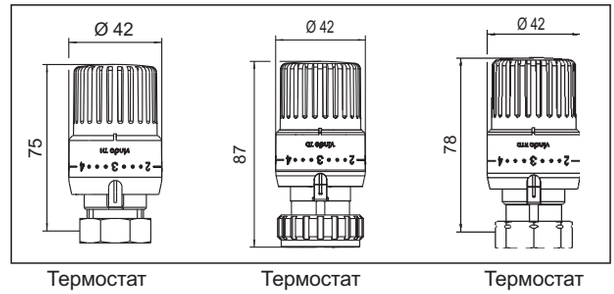

Термостат „vindo TH“

Термостат „vindo TD“

Термостат „vindo RTD“

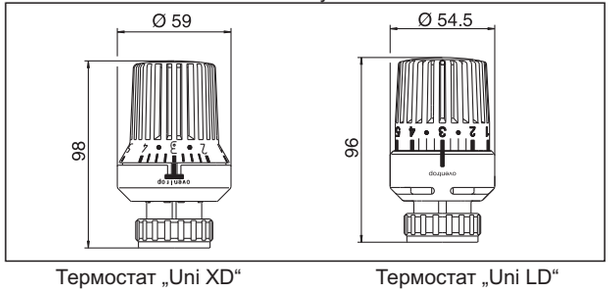

Термостат „Uni XD“

Термостат „Uni LD“

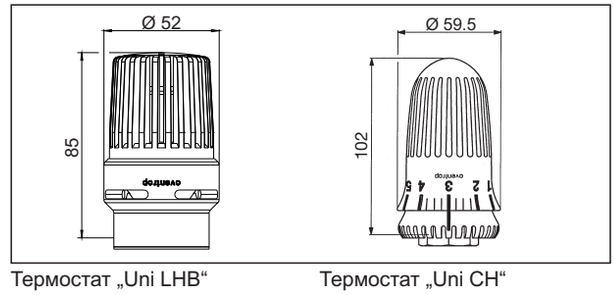

Термостат „Uni LHB“

Термостат „Uni CH“

Головка ручного привода

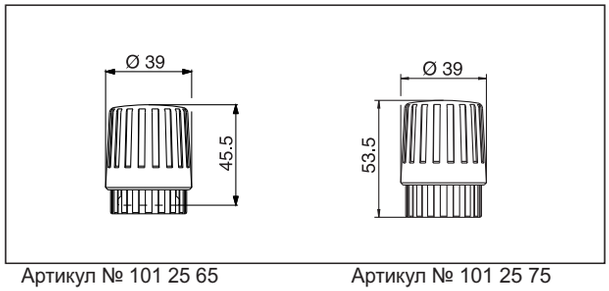

Артикул № 101 25 65

Артикул № 101 25 75

Комплектующие

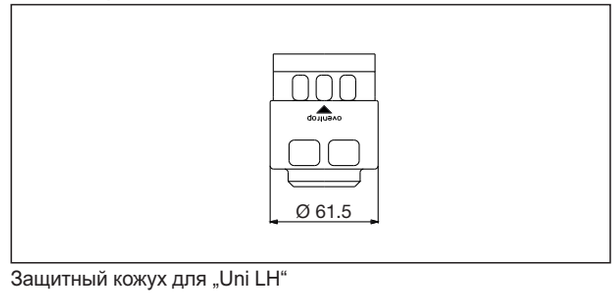

Защитный кожух для „Uni LH“

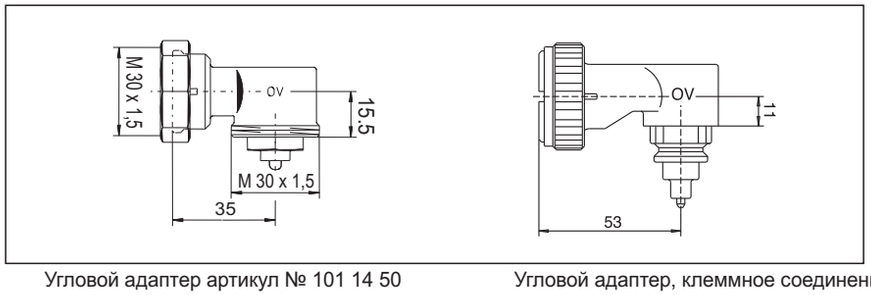

Угловой адаптер артикул № 101 14 50

Угловой адаптер, клеммное соединение артикул № 101 14 52

Требования и технические параметры термостатов с вентилями Oventrop

Требования:

Термостатические вентили Oventrop соответствуют требованиям EN 215

Термостатические вентили Oventrop серии „F“ соответствуют также:

– требованиям исследований ET 4217 A, проведенных по запросу Жилищно-коммунальных служб Маннгейма (SMA).
– директивам Немецкой Ассоциации Теплоснабжения и энергетики (AGFW, рабочий лист FW 507).
– требованиям ESSO AG.

Термостатические вентили Oventrop отвечают требованиям закона ФРГ ”Об экономии энергии“(EnEV) и являются ”самостоятельно действующими устройствами для регулирования температуры в помещении“. (EnEV §14).

KEYMARK-проверены и сертифицированы следующие термостатические вентили Oventrop серий „A“, „AV 9“, „AV 6“ „RF“ и „F“ (угловые и проходные DN 10 - DN 20) с термостатами „Uni XH“, „Uni LH“, „Uni SH“, „vindo TH“, „Uni LGH“, „Uni L“ и „Uni LH“, „Uni L“ с дистанционной настройкой, а также серии „VN“ с термостатом „Uni LD“. (Рег. № 011-6T0002)

Термостаты Oventrop „Uni XH“, „Uni LH“, „Uni SH“и „vindo TH“ соответствуют требованиям энергоэффективности класса A „Thermostatic Efficiency Label“ (TELL).

Дополнительную информацию см. инструкции по эксплуатации и монтажу.

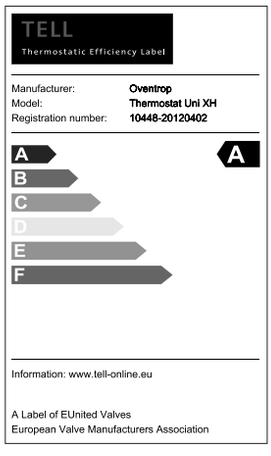

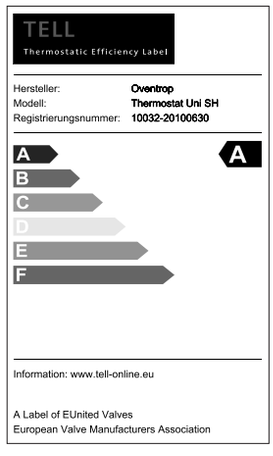

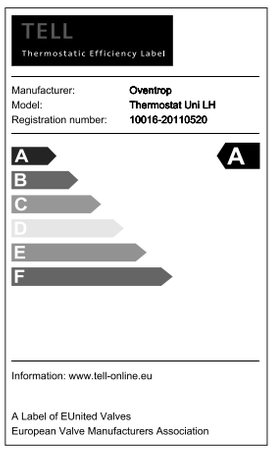

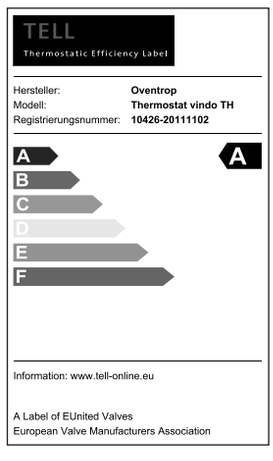

Технические параметры:

- Номинальный расход: (см. диаграммы в Технических данных Oventrop „Термостатические вентили“)
- Макс. расход: (см. диаграммы в Технических данных Oventrop „Термостатические вентили“)
- Диапазон настройки: 7-28 °C
- Настройка 3: = ок. 20 °C
- Макс. перепад давления при котором вентиль закрывается:
  1 бар: серия „A, AV9, AV 6, E, ADV 6, RF, RFV 6“
  3 бар: серия „F“
- Материал корпуса вентиля: бронза/латунь
- Гистерезис:

„Uni XH“:	0,2 K
„Uni LH“, „Uni LD“, „Uni L“:	0,2 K
„Uni SH“:	0,2 K
„vindo TH“:	0,2 K
„Uni CH“:	0,2 K

- Погрешности за счет температуры теплоносителя:

„Uni XH“:	0,37/30 K
„Uni LH“, „Uni LD“, „Uni L“:	0,65 K/30 K
„Uni SH“:	0,9 K/30 K
„vindo TH“:	0,9 K/30 K
„Uni CH“:	0,65 K/30 K
„Uni XH, „Uni LH“, „Uni L“, „Uni DH“ с дистанционным датчиком:	0,2 K/30 K

- Влияние перепада давления:

„Uni XH“:	0,4 K/0,5 бар
„Uni LH“, „Uni LD“, „Uni L“	0,4 K/0,5 бар
„Uni SH“	0,4 K/0,5 бар
„vindo TH“	0,4 K/0,5 бар
„Uni CH“	0,4 K/0,5 бар

- Время закрытия:

„Uni XH“:	22 минуты
„Uni LH, „Uni LD“, „Uni L“:	23 минуты
„Uni SH“:	16 минуты
„vindo TH“	18 минуты
„Uni CH“:	23 минуты

- Термоустойчивость: 0 °C - 50 °C
- Макс. температура теплоносителя: 120 °C (90 °C для термостата „Uni XHT“)
- Температура хранения: –10 °C - +50 °C

Сохраняется право на технические изменения.

Раздел каталога 1
ti 112-0/10/MW
Издание 2014