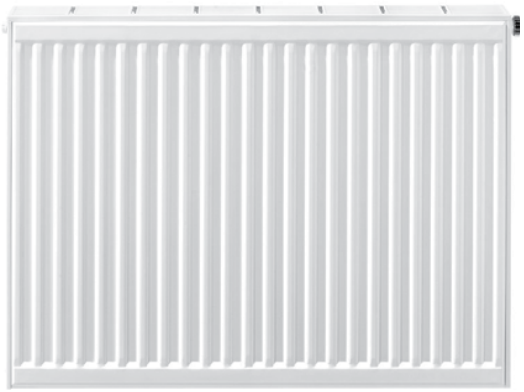

Описание: Отопительные приборы STELRAD производятся в Нидерландах, г. Нут. STELRAD входит в английский концерн CARADON HEATING, являющимся одним из крупнейших в отрасли.
Радиаторы STELRAD – стальные отопительные приборы панельного типа, отличающиеся многообразием форм, размеров, типов подключений , дизайна.
Stelrad Compact – стальные панельные радиаторы с боковым подключением.
Stelrad Novello – стальные панельные радиаторы со встроенным термовентилем и универсальным подключением. Радиатор можно подключить как снизу, так и сбоку, предварительно выкрутив вентильную вставку. У радиаторов типа 11 нижнее подключение находится справа, а радиаторы типов 21, 22 и 33 можно подключить как справа, так и слева.
Stelrad Vertex – стальные вертикальные панельные радиаторы с центральным нижним подключением.
Радиаторы STELRAD производятся из высококачественной стали в соответствии с европейскими нормами EN442.

Применение: Радиаторы Stelrad предназначены для использования в системах центрального и автономного отопления с принудительной циркуляцией теплоносителя, выполненных из стальных, медных, металлополимерных и полимерных труб с антидиффузионным барьером. Допускается использование радиаторов в гравитационных системах отопления, но с ограничениями, следующими из их гидравлического сопротивления.

Источником тепла для систем отопления с радиаторами Stelrad могут быть автономные котельные или тепловые пункты центрального отопления, снабженными разделительными теплообменниками. Не допускается использование радиаторов в системах центрального отопления, соединенных непосредственно с высокотемпературной тепловой сетью.

Не допускается полный слив воды из систем отопления, за исключением аварийных случаев. В случае необходимости опорожнения системы, например, во время ремонта, рекомендуется перекрыть радиатор отсекающими вентилями, а теплоноситель следует сливать только из той части системы, где есть такая необходимость.

Радиаторы Stelrad со стандартным покрытием можно использовать для отопления помещений с неагрессивной средой. Для установки во влажных помещениях и помещениях с агрессивной средой (бассейны, мойки и пр.) необходимо использовать радиаторы со специальным гальванизированным покрытием.

Рабочие параметры теплоносителя: Максимальное рабочее давление составляет 10 бар, испытательное давление – 13 бар. Максимальная температура теплоносителя – 110°С.

Покрытие: Радиаторы Stelrad проходят стадии обезжиривания, фосфатирования, пассивации, промывки и катофорезной грунтовки, что обеспечивает надежную защиту от коррозии. Окончательная отделка поверхности – высококачественное порошковое покрытие по DIN 55900 электростатическим способом и горячая сушка. Базовый цвет: белый, аналогичный RAL 9016. Окраска в другие цвета выполняется по заказу.

Модели радиаторов	**Compact**	**Novello**	**Vertex**
Типоразмеры	11, 21, 22, 33		10, 11, 20, 21, 22
Высота	300, 400, 500, 600, 900 мм		1600, 1800, 2000, 2200 мм
Длина	400 – 3000 мм		300 - 700
Подключение	4 x 1/2”, внутренняя резьба, сбоку	6 x 1/2”, внутренняя резьба, сбоку и снизу	6 x 1/2”, внутренняя резьба, по центру снизу
Термовентиль	Отсутствует	Встроен, подобран и настроен в зависимости от мощности радиатора	Отсутствует
Крепеж	Угловые консоли	Тип 11 – угловые консоли, типы 21, 22, 33 – J-образные крепления	J-образные крепления
Комплектность	Настенный крепеж, ручной воздухоотводчик, заглушка	Настенный крепеж, ручной воздухоотводчик, заглушки	J-образные крепления, безопасные винты ETA и заглушки, винты и заглушки, воздухоотводчик, заглушки.

Stelrad NOVELLO

Профильный стальной панельный радиатор со встроенным термовентилем

Универсальное подключение 6 x 1/2”

Данные по тепловой мощности приведены в соответствии с EN 442

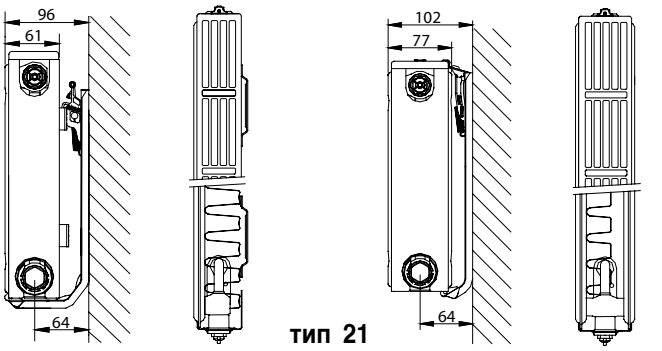

тип 11 тип 21

90/70/20, Вт 70/55/20, Вт	Тип 11				
Цена, евро	**Высота, мм**				
Длина, мм	**300**	**400**	**500**	**600**	**900**
400	259	343	422	496	688
	167	222	275	324	453
	72,57	**75,01**	**80,03**	**85,04**	**98,29**
500	324	429	528	620	861
	209	278	343	406	566
	77,75	**80,25**	**86,39**	**91,73**	**108,51**
600	389	515	634	744	1033
	251	333	412	487	680
	82,93	**86,32**	**93,05**	**98,15**	**118,38**
700	453	601	739	868	1205
	292	389	481	568	793
	88,11	**93,23**	**99,25**	**104,45**	**128,61**
800	518	687	845	992	1377
	334	445	549	649	906
	93,28	**99,34**	**105,91**	**111,64**	**136,93**
900	583	773	951	1116	1549
	376	500	618	730	1019
	97,27	**104,78**	**112,65**	**117,46**	**147,10**
1000	648	859	1056	1240	1721
	418	556	687	811	1133
	103,65	**109,20**	**117,43**	**124,62**	**156,42**
1100	712	944	1162	1364	1893
	459	611	756	892	1246
	107,94	**112,36**	**122,50**	**132,63**	**164,03**
1200	777	1030	1267	1488	2065
	501	667	824	973	1359
	114,01	**117,47**	**129,08**	**140,69**	**172,76**
1400	907	1202	1479	1736	2410
	585	778	962	1136	1586
	124,37	**130,01**	**143,18**	**156,34**	**192,06**
1600	1036	1374	1690	1984	2754
	668	889	1099	1298	1812
	134,68	**141,09**	**156,47**	**173,19**	**208,07**
1800	1166	1546	1901	2233	3098
	752	1000	1236	1460	2039
	145,20	**153,46**	**169,24**	**185,01**	**223,66**
2000	1295	1717	2112	2481	3442
	835	1111	1374	1622	2265
	155,73	**163,67**	**182,55**	**202,54**	**243,85**
2200	1425	1889	2324	2729	3787
	919	1222	1511	1784	2492
	165,78	**173,97**	**194,94**	**215,47**	**264,04**
2400	1554	2061	2535	2977	4131
	1002	1334	1648	1947	2718
	175,83	**187,33**	**207,04**	**223,63**	**284,23**
2600	1684	2232	2746	3225	4475
	1086	1445	1786	2109	2945
	185,87	**206,97**	**222,52**	**238,08**	**304,42**
2800	1814	2404	2957	3473	4819
	1169	1556	1923	2271	3171
	195,92	**219,69**	**236,11**	**252,52**	**324,61**
3000	1943	2576	3168	3721	5164
	1253	1667	2061	2433	3398
	205,97	**230,47**	**248,72**	**266,96**	**344,80**

90/70/20, Вт 70/55/20, Вт	Тип 21				
Цена, евро	**Высота, мм**				
Длина, мм	**300**	**400**	**500**	**600**	**900**
400	380	487	588	687	961
	250	322	390	454	623
	102,31	**98,58**	**103,56**	**108,09**	**133,68**
500	475	608	735	858	1202
	313	403	488	568	779
	107,90	**105,08**	**110,28**	**115,18**	**148,56**
600	570	730	882	1030	1442
	375	483	585	681	934
	114,32	**111,58**	**117,02**	**119,96**	**162,55**
700	665	851	1030	1202	1682
	438	564	683	795	1090
	118,54	**118,90**	**125,80**	**130,37**	**175,48**
800	760	973	1177	1373	1923
	500	645	780	909	1246
	121,66	**125,40**	**130,74**	**141,07**	**199,97**
900	854	1095	1324	1545	2163
	563	725	878	1022	1401
	125,21	**138,86**	**139,29**	**151,50**	**214,44**
1000	949	1216	1471	1717	2403
	625	806	975	1136	1557
	131,69	**146,41**	**149,91**	**160,92**	**230,23**
1100	1044	1338	1618	1888	2644
	688	886	1073	1249	1713
	137,73	**157,21**	**160,19**	**174,83**	**250,44**
1200	1139	1460	1765	2060	2884
	750	967	1170	1363	1869
	144,63	**168,36**	**168,93**	**182,75**	**267,06**
1400	1329	1703	2059	2403	3365
	875	1128	1365	1590	2180
	157,58	**187,23**	**188,40**	**212,49**	**300,53**
1600	1519	1946	2353	2747	3845
	1000	1289	1560	1817	2491
	170,52	**208,62**	**209,13**	**240,67**	**328,25**
1800	1709	2189	2647	3090	4326
	1125	1450	1755	2044	2803
	183,48	**226,14**	**230,03**	**265,55**	**351,63**
2000	1899	2433	2942	3433	4807
	1251	1612	1950	2271	3114
	196,42	**244,11**	**248,25**	**291,25**	**376,67**
2200	2089	2676	3236	3777	5287
	1376	1773	2145	2498	3426
	208,47	**262,05**	**267,48**	**313,41**	**401,71**
2400	2279	2919	3530	4120	5768
	1501	1934	2340	2726	3737
	220,52	**280,00**	**286,72**	**335,57**	**426,75**
2600	2468	3163	3824	4463	6249
	1626	2095	2535	2953	4049
	232,57	**297,95**	**305,95**	**357,73**	**451,79**
2800	2658	3406	4118	4807	6729
	1751	2256	2730	3180	4360
	244,61	**315,90**	**325,18**	**379,89**	**476,83**
3000	2848	3649	4412	5150	7210
	1876	2417	2925	3407	4672
	256,66	**333,85**	**344,42**	**402,05**	**501,87**

Stelrad NOVELLO

Профильный стальной панельный радиатор со встроенным термовентилем

Универсальное подключение 6 x 1/2”

Данные по тепловой мощности приведены в соответствии с EN 442

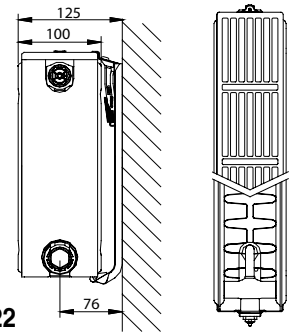

тип 22

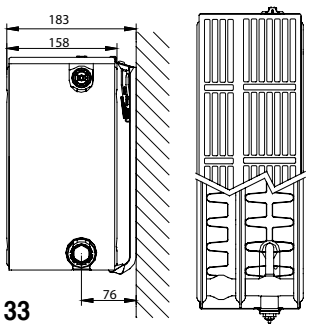

тип 33

90/70/20, Вт 70/55/20, Вт	Тип 22				
Цена, евро	**Высота, мм**				
Длина, мм	**300**	**400**	**500**	**600**	**900**
400	500	635	762	884	1225
	326	413	495	573	788
	126,56	**110,04**	**112,61**	**116,23**	**143,75**
500	625	793	952	1105	1531
	407	516	618	716	985
	129,10	**114,34**	**122,54**	**121,25**	**159,74**
600	750	952	1143	1325	1837
	489	619	742	859	1182
	131,39	**123,98**	**130,02**	**128,99**	**174,78**
700	875	1110	1333	1546	2143
	570	722	865	1003	1379
	133,98	**131,28**	**139,78**	**140,17**	**188,68**
800	1001	1269	1524	1767	2449
	652	825	989	1146	1576
	136,68	**139,33**	**145,27**	**148,50**	**215,02**
900	1126	1428	1714	1988	2755
	733	928	1113	1289	1773
	139,12	**154,30**	**154,76**	**159,48**	**230,57**
1000	1251	1586	1905	2209	3061
	815	1032	1236	1432	1970
	141,01	**162,69**	**157,80**	**169,38**	**247,58**
1100	1376	1745	2095	2430	3367
	896	1135	1360	1575	2167
	149,23	**175,97**	**168,62**	**184,03**	**269,30**
1200	1501	1904	2286	2651	3674
	978	1238	1484	1719	2364
	156,50	**187,05**	**177,81**	**192,38**	**287,16**
1400	1751	2221	2666	3093	4286
	1141	1444	1731	2005	2758
	170,55	**208,03**	**196,25**	**223,68**	**323,15**
1600	2001	2538	3047	3535	4898
	1304	1651	1978	2292	3152
	197,33	**231,80**	**220,15**	**253,33**	**352,96**
1800	2251	2855	3428	3976	5510
	1467	1857	2225	2578	3546
	212,73	**251,25**	**239,61**	**279,52**	**379,17**
2000	2501	3173	3809	4418	6123
	1630	2063	2473	2864	3940
	228,18	**271,23**	**258,60**	**306,59**	**407,75**
2200	2751	3490	4190	4860	6735
	1793	2270	2720	3151	4334
	243,76	**290,36**	**278,89**	**329,14**	**436,33**
2400	3002	3807	4571	5302	7347
	1956	2476	2967	3437	4728
	259,35	**309,49**	**299,19**	**351,69**	**464,91**
2600	3252	4125	4952	5744	7959
	2119	2682	3214	3724	5122
	275,95	**326,93**	**315,50**	**364,61**	**493,49**
2800	3502	4442	5333	6186	8572
	2282	2889	3462	4010	5516
	291,54	**341,34**	**335,79**	**387,16**	**522,07**
3000	3752	4759	5714	6627	9184
	2445	3095	3709	4297	5910
	306,27	**353,99**	**353,93**	**417,59**	**550,65**

90/70/20, Вт 70/55/20, Вт	Тип 33				
Цена, евро	**Высота, мм**				
Длина, мм	**300**	**400**	**500**	**600**	**900**
400	686	870	1046	1216	1751
	458	582	698	808	1104
	152,07	**152,42**	**150,96**	**156,54**	**219,49**
500	857	1088	1308	1520	2189
	573	728	873	1010	1380
	157,66	**164,36**	**162,92**	**168,65**	**238,84**
600	1028	1305	1569	1825	2626
	687	873	1047	1212	1656
	163,25	**176,30**	**174,89**	**190,66**	**261,54**
700	1200	1523	1831	2129	3064
	802	1019	1222	1414	1932
	169,39	**188,38**	**187,15**	**203,37**	**286,07**
800	1371	1740	2092	2433	3502
	916	1164	1396	1616	2208
	174,98	**202,68**	**205,83**	**222,03**	**316,95**
900	1543	1958	2354	2737	3940
	1031	1310	1571	1818	2484
	192,32	**215,81**	**216,83**	**236,24**	**344,08**
1000	1714	2175	2616	3041	4377
	1145	1455	1745	2020	2760
	208,49	**234,45**	**232,38**	**251,21**	**374,04**
1100	1885	2393	2877	3345	4815
	1260	1601	1920	2222	3036
	217,67	**246,94**	**244,54**	**268,31**	**400,07**
1200	2057	2610	3139	3649	5253
	1374	1746	2095	2424	3312
	234,86	**262,57**	**272,66**	**283,25**	**421,91**
1400	2400	3045	3662	4257	6128
	1603	2037	2444	2827	3864
	259,28	**292,31**	**310,62**	**342,62**	**451,07**
1600	2743	3481	4185	4865	7004
	1832	2328	2793	3231	4416
	279,58	**332,45**	**341,59**	**377,39**	**473,31**
1800	3085	3916	4708	5474	7879
	2061	2619	3142	3635	4968
	306,28	**359,04**	**383,71**	**424,60**	**532,56**
2000	3428	4351	5231	6082	8754
	2290	2910	3491	4039	5521
	330,20	**383,62**	**411,67**	**447,57**	**591,81**
2200	3771	4786	5754	6690	9630
	2519	3201	3840	4443	6073
	350,51	**408,65**	**437,91**	**480,76**	**651,05**
2400	4114	5221	6277	7298	10505
	2748	3492	4189	4847	6625
	370,82	**433,67**	**464,15**	**513,94**	**710,30**
2600	4457	5656	6800	7906	11381
	2977	3783	4538	5251	7177
	395,58	**458,70**	**490,40**	**547,12**	**769,55**
2800	4799	6091	7323	8515	12256
	3206	4074	4887	5655	7729
	411,43	**483,73**	**516,64**	**580,30**	**828,80**
3000	5142	6526	7847	9123	13132
	3435	4365	5236	6059	8281
	428,30	**508,76**	**542,88**	**613,48**	**888,04**

Stelrad COMPACT

Профильный стальной панельный радиатор

Боковое подключение 4 x 1/2”

Данные по тепловой мощности приведены в соответствии с EN 442

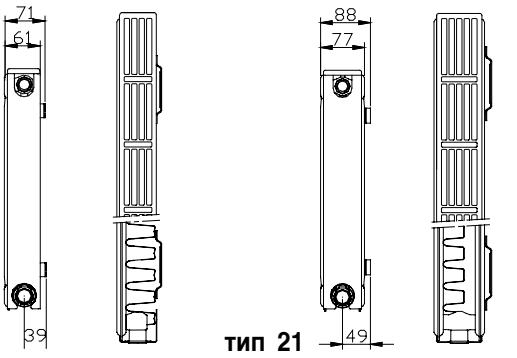

тип 11 тип 21

90/70/20, Вт	Тип 11				
70/55/20, Вт					
Цена, евро	Высота, мм				
Длина, мм	300	400	500	600	900
400	259	343	422	496	688
	167	222	275	324	453
	43,25	**44,04**	**48,63**	**53,67**	**66,15**
500	324	429	528	620	861
	209	278	343	406	566
	48,09	**49,41**	**53,25**	**59,52**	**78,38**
600	389	515	634	744	1033
	251	333	412	487	680
	53,17	**55,22**	**59,60**	**66,91**	**88,10**
700	453	601	739	868	1205
	292	389	481	568	793
	58,31	**61,04**	**66,50**	**74,39**	**98,34**
800	518	687	845	992	1377
	334	445	549	649	906
	63,19	**66,86**	**73,07**	**81,11**	**107,49**
900	583	773	951	1116	1549
	376	500	618	730	1019
	68,08	**72,69**	**79,87**	**87,14**	**115,98**
1000	648	859	1056	1240	1721
	418	556	687	811	1133
	73,27	**78,51**	**84,75**	**94,38**	**128,28**
1100	712	944	1162	1364	1893
	459	611	756	892	1246
	78,30	**84,44**	**90,40**	**102,91**	**135,64**
1200	777	1030	1267	1488	2065
	501	667	824	973	1359
	83,35	**90,39**	**98,77**	**109,76**	**142,06**
1400	907	1202	1479	1736	2410
	585	778	962	1136	1586
	93,41	**102,27**	**111,30**	**123,04**	**161,49**
1600	1036	1374	1690	1984	2754
	668	889	1099	1298	1812
	103,20	**114,15**	**126,67**	**139,91**	**181,90**
1800	1166	1546	1901	2233	3098
	752	1000	1236	1460	2039
	113,55	**126,04**	**141,91**	**157,77**	**201,37**
2000	1295	1717	2112	2481	3442
	835	1111	1374	1622	2265
	123,37	**137,93**	**155,26**	**171,94**	**220,84**
2200	1425	1889	2324	2729	3787
	919	1222	1511	1784	2492
	133,18	**149,67**	**165,24**	**181,12**	**240,31**
2400	1554	2061	2535	2977	4131
	1002	1334	1648	1947	2718
	142,99	**161,41**	**179,61**	**187,94**	**259,78**
2600	1684	2232	2746	3225	4475
	1086	1445	1786	2109	2945
	152,81	**173,15**	**194,24**	**200,03**	**279,25**
2800	1814	2404	2957	3473	4819
	1169	1556	1923	2271	3171
	162,62	**184,89**	**208,10**	**212,13**	**298,72**
3000	1943	2576	3168	3721	5164
	1253	1667	2061	2433	3398
	172,44	**196,64**	**221,49**	**224,22**	**318,19**

90/70/20, Вт	Тип 22				
70/55/20, Вт					
Цена, евро	Высота, мм				
Длина, мм	300	400	500	600	900
400	380	487	588	687	961
	250	322	390	454	623
	68,09	**68,50**	**68,91**	**75,50**	**110,21**
500	475	608	735	858	1202
	313	403	488	568	779
	74,28	**74,99**	**75,70**	**85,81**	**122,39**
600	570	730	882	1030	1442
	375	483	585	681	934
	81,62	**83,19**	**84,76**	**94,35**	**133,60**
700	665	851	1030	1202	1682
	438	564	683	795	1090
	87,20	**95,06**	**93,82**	**107,49**	**148,72**
800	760	973	1177	1373	1923
	500	645	780	909	1246
	93,52	**99,19**	**102,88**	**110,33**	**166,45**
900	854	1095	1324	1545	2163
	563	725	878	1022	1401
	96,03	**104,01**	**111,97**	**123,02**	**181,43**
1000	949	1216	1471	1717	2403
	625	806	975	1136	1557
	100,91	**108,21**	**121,53**	**132,40**	**195,80**
1100	1044	1338	1618	1888	2644
	688	886	1073	1249	1713
	104,28	**117,67**	**131,07**	**142,20**	**219,70**
1200	1139	1460	1765	2060	2884
	750	967	1170	1363	1869
	107,53	**124,08**	**140,62**	**151,56**	**229,82**
1400	1329	1703	2059	2403	3365
	875	1128	1365	1590	2180
	117,17	**138,58**	**160,00**	**179,25**	**255,86**
1600	1519	1946	2353	2747	3845
	1000	1289	1560	1817	2491
	152,72	**166,03**	**179,35**	**199,43**	**295,85**
1800	1709	2189	2647	3090	4326
	1125	1450	1755	2044	2803
	162,34	**180,85**	**198,70**	**219,14**	**322,47**
2000	1899	2433	2942	3433	4807
	1251	1612	1950	2271	3114
	175,09	**196,58**	**218,05**	**238,83**	**349,09**
2200	2089	2676	3236	3777	5287
	1376	1773	2145	2498	3426
	188,06	**210,97**	**237,42**	**261,30**	**375,71**
2400	2279	2919	3530	4120	5768
	1501	1934	2340	2726	3737
	203,08	**225,37**	**256,23**	**281,21**	**402,33**
2600	2468	3163	3824	4463	6249
	1626	2095	2535	2953	4049
	208,79	**239,76**	**275,03**	**301,56**	**428,95**
2800	2658	3406	4118	4807	6729
	1751	2256	2730	3180	4360
	215,28	**254,16**	**293,03**	**321,92**	**455,57**
3000	2848	3649	4412	5150	7210
	1876	2417	2925	3407	4672
	226,08	**268,56**	**311,02**	**342,27**	**482,20**

Stelrad COMPACT

Профильный стальной панельный радиатор

Боковое подключение 4 x 1/2”

Данные по тепловой мощности приведены в соответствии с EN 442

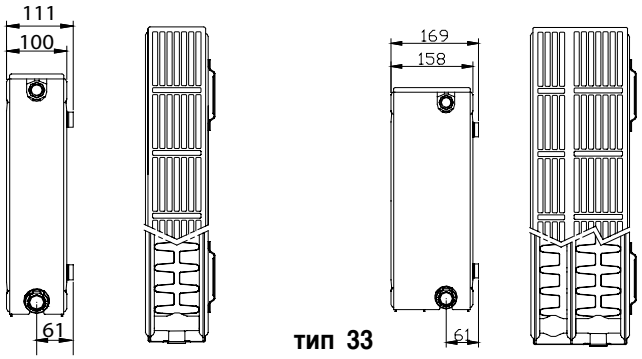

тип 22 тип 33

90/70/20	Тип 22				
70/55/20					
Цена, евро	Высота, мм				
Длина, мм	300	400	500	600	900
400	500	635	762	884	1225
	326	413	495	573	788
	69,88	**77,10**	**77,04**	**83,87**	**119,79**
500	625	793	952	1105	1531
	407	516	618	716	985
	77,37	**85,21**	**86,73**	**95,34**	**133,03**
600	750	952	1143	1325	1837
	489	619	742	859	1182
	85,87	**94,53**	**94,00**	**104,83**	**145,22**
700	875	1110	1333	1546	2143
	570	722	865	1003	1379
	93,09	**108,03**	**105,15**	**119,43**	**161,65**
800	1001	1269	1524	1767	2449
	652	825	989	1146	1576
	97,87	**112,73**	**112,04**	**122,58**	**180,93**
900	1126	1428	1714	1988	2755
	733	928	1113	1289	1773
	106,12	**118,19**	**122,30**	**133,72**	**192,10**
1000	1251	1586	1905	2209	3061
	815	1032	1236	1432	1970
	113,37	**122,96**	**129,12**	**143,91**	**206,10**
1100	1376	1745	2095	2430	3367
	896	1135	1360	1575	2167
	125,30	**133,72**	**141,01**	**154,57**	**230,52**
1200	1501	1904	2286	2651	3674
	978	1238	1484	1719	2364
	132,28	**141,01**	**147,17**	**164,73**	**241,90**
1400	1751	2221	2666	3093	4286
	1141	1444	1731	2005	2758
	148,26	**157,47**	**173,72**	**190,70**	**269,32**
1600	2001	2538	3047	3535	4898
	1304	1651	1978	2292	3152
	168,03	**184,48**	**192,71**	**212,16**	**311,41**
1800	2251	2855	3428	3976	5510
	1467	1857	2225	2578	3546
	184,48	**200,93**	**210,65**	**233,12**	**341,80**
2000	2501	3173	3809	4418	6123
	1630	2063	2473	2864	3940
	200,93	**218,41**	**230,12**	**254,09**	**372,18**
2200	2751	3490	4190	4860	6735
	1793	2270	2720	3151	4334
	216,60	**231,68**	**249,25**	**275,59**	**402,57**
2400	3002	3807	4571	5302	7347
	1956	2476	2967	3437	4728
	232,27	**244,96**	**268,38**	**297,09**	**432,95**
2600	3252	4125	4952	5744	7959
	2119	2682	3214	3724	5122
	248,72	**269,26**	**294,46**	**327,34**	**463,34**
2800	3502	4442	5333	6186	8572
	2282	2889	3462	4010	5516
	264,39	**282,54**	**318,31**	**347,66**	**493,72**
3000	3752	4759	5714	6627	9184
	2445	3095	3709	4297	5910
	280,06	**303,20**	**333,52**	**370,52**	**524,11**

90/70/20	Тип 33				
70/55/20					
Цена, евро	Высота, мм				
Длина, мм	300	400	500	600	900
400	686	870	1046	1216	1751
	458	582	698	808	1104
	102,15	**120,14**	**133,02**	**125,59**	**177,99**
500	857	1088	1308	1520	2189
	573	728	873	1010	1380
	114,08	**132,07**	**142,71**	**145,78**	**205,17**
600	1028	1305	1569	1825	2626
	687	873	1047	1212	1656
	126,01	**144,00**	**152,40**	**162,19**	**235,72**
700	1200	1523	1831	2129	3064
	802	1019	1222	1414	1932
	141,48	**156,98**	**163,17**	**175,34**	**263,60**
800	1371	1740	2092	2433	3502
	916	1164	1396	1616	2208
	156,07	**171,10**	**184,49**	**196,42**	**276,65**
900	1543	1958	2354	2737	3940
	1031	1310	1571	1818	2484
	165,60	**180,87**	**202,05**	**216,16**	**311,41**
1000	1714	2175	2616	3041	4377
	1145	1455	1745	2020	2760
	173,58	**196,22**	**211,86**	**235,39**	**331,92**
1100	1885	2393	2877	3345	4815
	1260	1601	1920	2222	3036
	182,17	**204,73**	**227,07**	**246,96**	**369,99**
1200	2057	2610	3139	3649	5253
	1374	1746	2095	2424	3312
	194,25	**222,65**	**238,09**	**267,07**	**387,82**
1400	2400	3045	3662	4257	6128
	1603	2037	2444	2827	3864
	219,93	**248,76**	**271,53**	**308,20**	**450,55**
1600	2743	3481	4185	4865	7004
	1832	2328	2793	3231	4416
	238,70	**273,21**	**299,73**	**340,38**	**517,90**
1800	3085	3916	4708	5474	7879
	2061	2619	3142	3635	4968
	262,05	**299,67**	**323,12**	**370,43**	**551,58**
2000	3428	4351	5231	6082	8754
	2290	2910	3491	4039	5521
	282,88	**325,94**	**361,71**	**406,12**	**579,65**
2200	3771	4786	5754	6690	9630
	2519	3201	3840	4443	6073
	305,89	**352,51**	**396,46**	**441,30**	**633,00**
2400	4114	5221	6277	7298	10505
	2748	3492	4189	4847	6625
	327,98	**379,09**	**425,22**	**476,47**	**680,45**
2600	4457	5656	6800	7906	11381
	2977	3783	4538	5251	7177
	350,54	**405,66**	**456,78**	**511,65**	**727,89**
2800	4799	6091	7323	8515	12256
	3206	4074	4887	5655	7729
	373,55	**432,23**	**488,33**	**546,82**	**775,34**
3000	5142	6526	7847	9123	13132
	3435	4365	5236	6059	8281
	396,56	**458,81**	**519,88**	**582,00**	**822,79**

Stelrad VERTEX

Вертикальный профильный панельный радиатор

Универсальное подключение 6 x 1/2”

Данные по тепловой мощности приведены в соответствии с EN 442

90/70/20, Вт	Тип 10			
70/55/20, Вт				
Цена, евро	**Высота, мм**			
Длина, мм	**1600**	**1800**	**2000**	**2200**
300	635	707	783	864
	409	453	500	548
	174	**184**	**193**	**201**
400	846	943	1044	1152
	545	604	666	731
	188	**198**	**209**	**220**
500	1058	1178	1305	1440
	682	755	833	914
	198	**210**	**222**	**233**
600	1269	1414	1566	1728
	818	907	999	1097
	210	**223**	**237**	**250**
700	1481	1650	1827	2016
	954	1058	1166	1280
	225	**240**	**255**	**270**

90/70/20, Вт	Тип 20			
70/55/20, Вт				
Цена, евро	**Высота, мм**			
Длина, мм	**1600**	**1800**	**2000**	**2200**
300	989	1092	1188	1289
	627	694	757	823
	242	**260**	**278**	**301**
400	1319	1456	1584	1719
	837	926	1009	1098
	266	**287**	**307**	**333**
500	1649	1820	1980	2148
	1046	1157	1262	1372
	286	**310**	**333**	**362**
600	1978	2184	2376	2578
	1255	1389	1514	1647
	309	**335**	**361**	**393**
700	2308	2548	2772	3008
	1464	1620	1766	1921
	334	**363**	**392**	**427**

90/70/20, Вт	Тип 20			
70/55/20, Вт				
Цена, евро	**Высота, мм**			
Длина, мм	**1600**	**1800**	**2000**	**2200**
300	1387	1514	1641	1769
	878	957	1036	1115
	268	**286**	**308**	**330**
400	1850	2019	2189	2359
	1170	1276	1381	1487
	302	**323**	**350**	**375**
500	2312	2524	2736	2948
	1463	1595	1727	1859
	333	**356**	**388**	**416**
600	2774	3029	3283	3538
	1755	1914	2072	2230
	366	**393**	**429**	**459**
700	3237	3533	3830	4127
	2048	2233	2418	2602
	401	**431**	**472**	**505**

Тип 10 **Тип 11** **Тип 20** **Тип 21** **Тип 22**

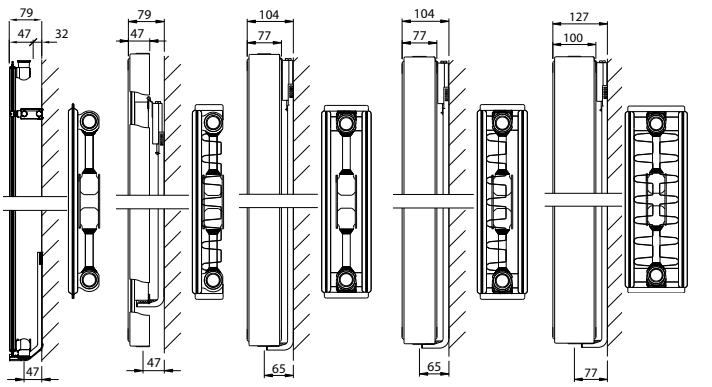

90/70/20, Вт	Тип 10			
70/55/20, Вт				
Цена, евро	**Высота, мм**			
Длина, мм	**1600**	**1800**	**2000**	**2200**
300	826	910	992	1070
	521	575	627	678
	219	**233**	**252**	**266**
400	1101	1213	1322	1427
	694	766	837	904
	237	**253**	**275**	**291**
500	1376	1516	1653	1783
	868	958	1046	1130
	252	**269**	**293**	**311**
600	1651	1820	1983	2140
	1042	1150	1255	1356
	269	**288**	**315**	**334**
700	1926	2123	2314	2497
	1215	1341	1464	1582
	289	**310**	**339**	**360**

90/70/20, Вт	Тип 10			
70/55/20, Вт				
Цена, евро	**Высота, мм**			
Длина, мм	**1600**	**1800**	**2000**	**2200**
300	1157	1272	1376	1480
	733	805	870	935
	253	**271**	**291**	**314**
400	1543	1696	1835	1974
	977	1074	1160	1247
	282	**302**	**326**	**352**
500	**1928**	**2120**	**2294**	**2467**
	1222	1342	1450	1558
	307	331	358	387
600	2314	2545	2752	2960
	1466	1611	1740	1870
	335	**361**	**392**	**424**
700	2700	2969	3211	3454
	1711	1879	2030	2182
	365	**394**	**429**	**464**
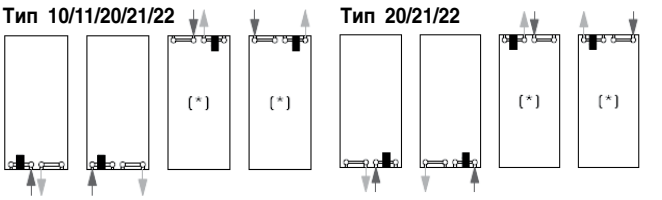
Тип 10/11/20/21/22 **Тип 20/21/22**