RIFAR®

БИМЕТАЛЛИЧЕСКИЙ МАСЛОНАПОЛНЕННЫЙ ЭЛЕКТРИЧЕСКИЙ РАДИАТОР

CONVEX ON-e®

1200 Вт / 1500 Вт

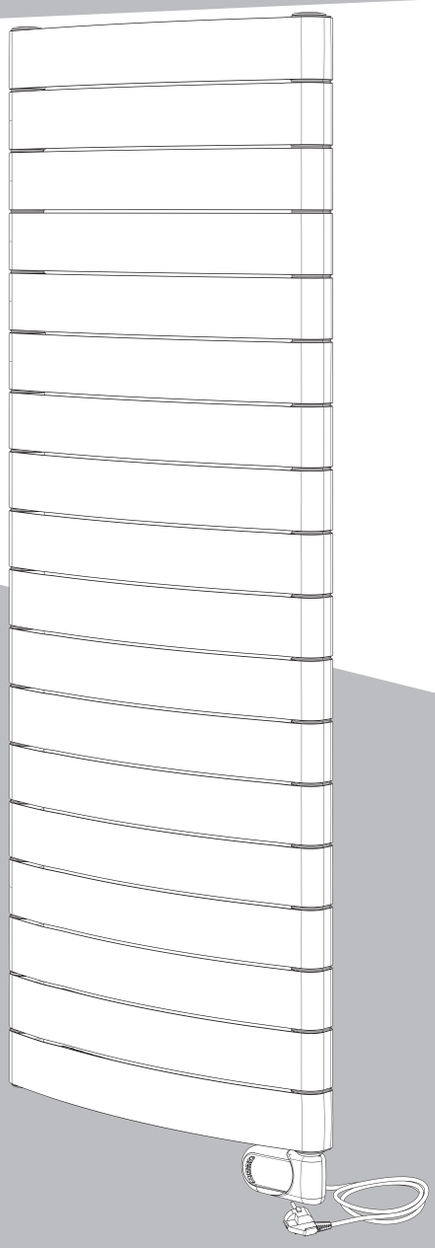

ПАСПОРТ ПРИБОРА

Инструкция по монтажу, эксплуатации и программированию

Технические характеристики

- Нагреватель II класса безопасности с защитой от короткого замыкания и перегрева.
- Удаленное управление прибором по сети Wi-FI через смартфон с собственным приложением.
- Безопасность с функцией защиты от детей.
- Защита от брызг по классу IP 54.

СДЕЛАНО В РОССИИ | Застраховано СПАО «ИНГОССТРАХ»

EAC

Благодарим вас за приобретение электрического радиатора производства компании RIFAR.

Радиатор CONVEX ON-e – это очередная ступень развития модельного ряда вертикальных биметаллических радиаторов CONVEX компании RIFAR. Создавая прибор с электрическим нагревом, мы применили самые лучшие и надежные компоненты для вашей безопасности и долгосрочной эксплуатации прибора.

Ваше устройство находится на гарантийном обслуживании в течение 1-ого года с момента покупки в соответствии с условиями, описанными в настоящем паспорте. Прежде чем приступить к монтажу и использованию радиатора, изучите эту инструкцию и сохраните ее для повторного обращения или программирования блока управления. Храните ее в доступном месте. Соблюдайте описанные меры предосторожности.

⚠ МЕРЫ БЕЗОПАСНОСТИ

С целью предотвращения несчастных случаев, травм как пользователю, так и окружающим, а также чтобы не допустить повреждения имущества, пожалуйста, следуйте указаниям данной инструкции.

Этот прибор **не предусмотрен** для использования людьми (в том числе детьми) с нарушением физических или умственных способностей. Соблюдайте правила эксплуатации.

1. Во избежание перегрева и возникновения пожара не используйте модифицированный шнур, сращенный шнур, удлинитель или шнур, не соответствующий техническим условиям.
2. Если кабель электропитания поврежден, во избежание опасности замену должен произвести изготовитель, представитель изготовителя по сервисному обслуживанию или аналогичный квалифицированный специалист.
3. Для предотвращения перегрева, возникновения пожара или поражения электрическим током:
   - Не используйте одну и ту же розетку питания с другим оборудованием.
   - Не прикасайтесь к оборудованию мокрыми руками.
   - Не изгибайте шнур питания.
   - Не включайте и не выключайте питание радиатора включением вилки в розетку или ее извлечением.
4. Устройство предназначено исключительно для использования в быту. Запрещается использовать устройство вне помещений.
5. Извлекая прибор из упаковки, убедитесь в его целостности и отсутствии повреждений. Уберите упаковочные материалы подальше от детей. Утилизируйте упаковку в соответствии с местным законодательством.
6. Подключение прибора к сети должно осуществляться в соответствии с правилами ПУЭ и ПТБ.
7. Не рекомендуется пользоваться удлинителем для присоединения обогревателя. Если использование удлинителя необходимо, в этом случае внимательно следуйте инструкциям, прилагаемым к удлинителю, не превышая предельной мощности, указанной на удлинителе.
8. Нельзя устанавливать прибор на расстоянии ближе 50 см от мебели, занавесей или других предметов.
9. Не загораживайте вентиляционные отверстия радиатора. Не прислоняйте, не вешайте и не складывайте вещи на прибор. Это может привести к перегреву прибора и возникновению пожара. Если вентиляционные отверстия засорились, очистите их мягкой влажной тканью и пылесосом.
10. Не касайтесь работающего обогревателя во избежание ожога. Максимальная температура поверхности прибора при работе на максимальных режимах может достигать 95 °C.
11. Не размещайте и не используйте устройство рядом с горючими смесями, распылителями, взрывоопасными и легковоспламеняющимися веществами или газами. Существует опасность воспламенения.
12. Прибор не предназначен для использования в условиях высокой влажности и конденсации влаги.
13. Не устанавливайте радиаторы в непосредственной близости от ванны, душа или плавательного бассейна.

Производитель не несет ответственности за последствия неправильного использования прибора или несоблюдения мер предосторожности и безопасности, или возникшие в результате неправильной установки.

14. Работы по техническому обслуживанию оборудования могут проводиться исключительно квалифицированным техническим персоналом. В противном случае ответственность за безопасность и соответствие правилам установки, ухода и техобслуживания возлагается на Пользователя.
15. Хотя данные инструкции стараются охватить наибольшее количество обстоятельств, возникающих при использовании прибора, в любом случае, необходимо быть внимательным и проявлять здравый смысл при использовании.

⚠ СТРОГОЕ ПРЕДУПРЕЖДЕНИЕ

Запрещается разбирать, ремонтировать или модифицировать прибор. В случае поломки, пожалуйста, свяжитесь с сервисным центром для ремонт по бесплатному телефону горячей линии: или по адресу: г. Москва, Научный проезд, д. 6, АО «РИФАР».

Запрещается использовать прибор с видимыми или явными признаками повреждений, в том числе кабеля или вилки питания.

УСТРОЙСТВО ПРИБОРА И НАЗНАЧЕНИЕ

Биметаллический электрический маслонаполненный радиатор CONVEX ON-e создан для отопления всех видов помещений. Обладая рядом преимуществ и конструктивных решений, обеспечивающих бесперебойную работу на всем сроке эксплуатации, этот прибор создан с использованием нагревательного ТЭНа 2 класса безопасности, с контролем собственной температуры и двойной защитой от короткого замыкания. Радиатор заполнен специальным маслом, не требующим замены в течение всего эксплуатационного периода. Программируемый терморегулятор позволит настроить прибор необходимым Вам образом по целому ряду параметров для создания комфортного климата в вашем помещении.

Таблица 1. Теплотехнические и геометрические характеристики прибора

Модель	Мощность подключения Вт	Ширина мм	Высота мм	Глубина мм	Масса кг	Количество секций шт	Напряжение В	Максимальный ток А
CONVEX ON-e 5012-18	1200	550	1440	77	34,5	18	220+/- 10%	5,8
CONVEX ON-e 5015-22	1500	550	1760	77	42,0	22	220+/- 10%	6,8

КОМПЛЕКТАЦИЯ ИЗДЕЛИЯ РИС. 1

- Упаковка с шаблоном.
- Вертикальный биметаллический радиатор (см. модификацию) с маслостойкими прокладками из FKM.
- ТЭН 2-го класса защиты выбранной мощности (см. модификацию)
- Программируемый терморегулятор с электрическим шнуром.
- Паспорт изделия. Инструкция по эксплуатации и программированию.
- Кронштейны для настенного монтажа с крепежом – комплект.
- Заглушки с маслостойкими прокладками из FKM – комплект.

Радиатор поставляется в собранном виде заполненный маслом, предварительно испытанный на предприятии изготовителе.

Располагайте радиатор в соответствии с правилами размещения приборов см. рис. 2. Не храните в перевернутом виде.

Воспользуйтесь шаблоном на упаковке для монтажа прибора.

Рис. 2

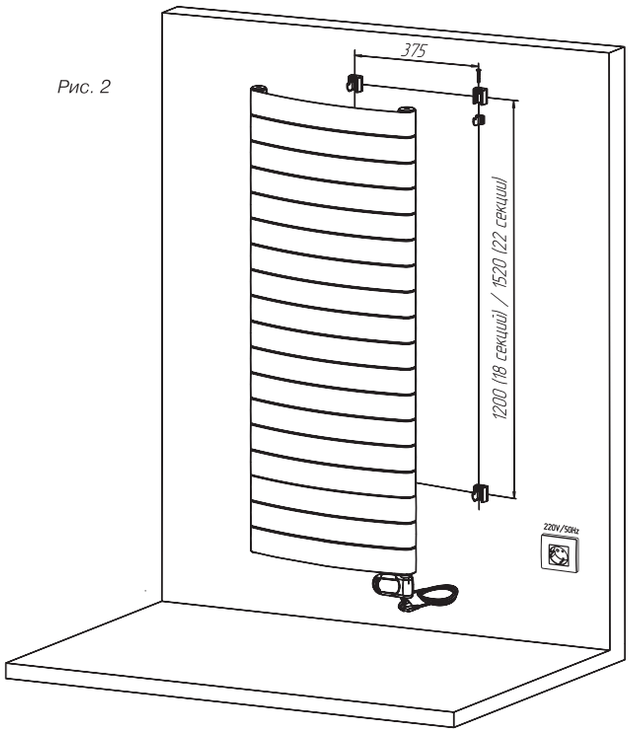

Рис. 1

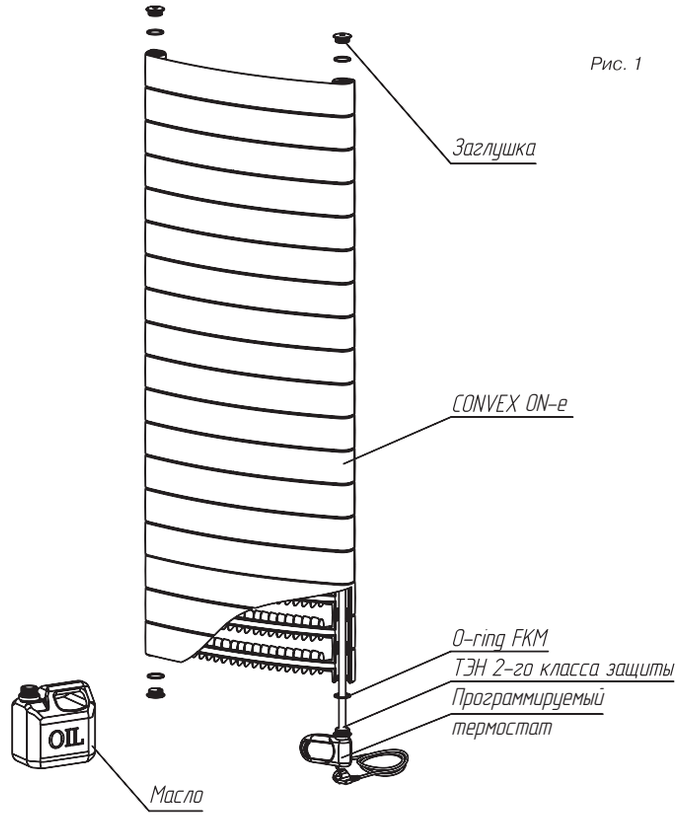

МОНТАЖ И УСТАНОВКА

- Радиатор устанавливается на кронштейны из комплекта поставки.
- Кронштейны радиатора предполагают его регулировку по вертикали в пределах 12 мм. При установке кронштейнов следите за равномерностью нагрузки от установленного радиатора см. рис. 2.

ГАРАНТИЯ ПРОИЗВОДИТЕЛЯ

Изготовитель гарантирует работу радиатора в течение 1 года со дня продажи. Гарантийный ремонт не производится при нарушении требований, изложенных в настоящем паспорте или при нарушении целостности конструкции. Гарантийный ремонт осуществляется только при наличии печати фирмы продавца, даты продажи, подписи продавца и подписи покупателя в Гарантийном талоне.

ПРАВИЛА ХРАНЕНИЯ

Радиатор должен храниться в упаковке производителя при температуре от -10 °C до +50 °C, при относительной влажности не более 75%. В помещении для хранения не должно паров кислот и щелочей.

⚠ ПРАВИЛА ТРАНСПОРТИРОВКИ

Радиаторы заполнены специальным маслом, при утечке масла эксплуатация запрещается! Транспортировка изделий в упаковке изготовителя может производиться любым видом транспорта на любое расстояние. При транспортировке должна быть обеспечена защита упаковки от прямого попадания влаги.

ИНТЕЛЛЕКТУАЛЬНЫЙ ЦИФРОВОЙ ТЕРМОСТАТ С WI-FI МОДУЛЕМ ДЛЯ УДАЛЕННОГО УПРАВЛЕНИЯ.

Интеллектуальный цифровой термостат для радиатора CONVEX ON-E – это цифровое электронное интеллектуальное устройство с модулем WI-FI, идеально подходящее для контроля температуры радиатора в том числе в удаленном режиме. Встроенная клавиатура с 4 клавишами открывает пользователю доступ к широкому спектру функций, а большой дисплей с подсветкой постоянно отображает всю информацию о работе термостата с посредством цветной индикации на дисплее.

Основные функции устройства в режимах (комфорт, ночь, защита от замерзания и ускоренное отопление на 2 часа). Режим Время предполагает составление программы расписания работы прибора для каждого дня недели.

Доступны расширенные настройки, такие как блокировка клавиатуры для предотвращения ее использования маленькими детьми, а также обнаружение открытого окна, что полезно для экономии энергии. Благодаря стильному внешнему виду дисплей органично сочетается с остальными элементами устройства.

Модуль Wi-Fi обеспечивает полную интеграцию с iOS и Android посредством специального приложения, которое делает жизнь комфортнее и удобнее. Все члены семьи могут получить доступ к системе отопления и осуществлять управление из любого места в любое время.

ОРГАНЫ УПРАВЛЕНИЯ И ИНДИКАЦИИ

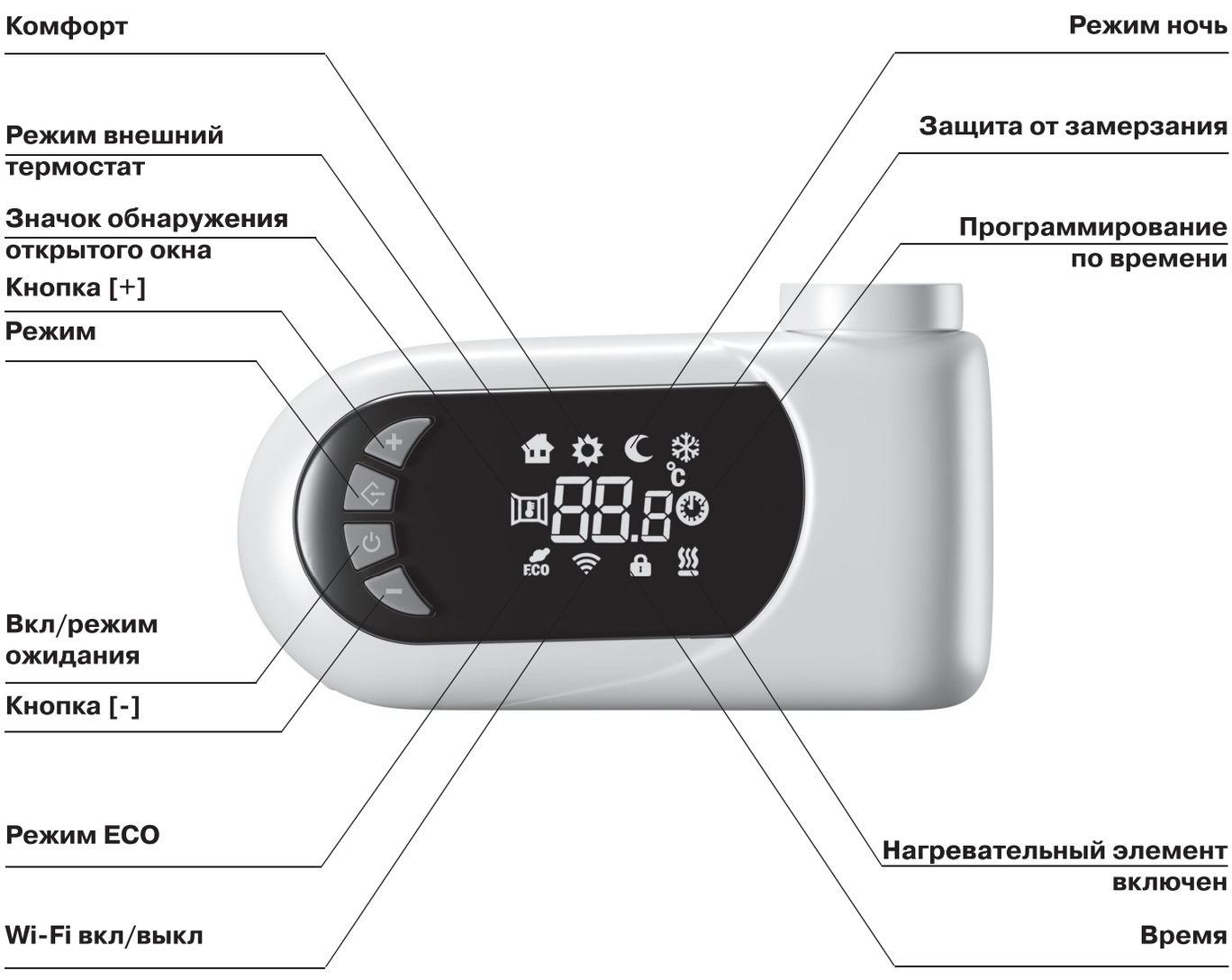

⚠ ОБРАТИТЕ ВНИМАНИЕ

В случае отключения электроэнергии или случайного отключения от сети термостат сохраняет рабочее состояние, в котором он находился до отключения, в течении не менее 2 часов. Если устройство не будет работать дольше, настройки не будут утеряны, но время и дату придется устанавливать вручную снова. Если термостат находился в режиме «ВРЕМЯ» и его настройки сбились, он перезапустится из режима «КОМФОРТ».

⚠ ВАЖНО

Температура режима «Ночь» должна быть не выше температуры режима «Комфорт». По этой причине температура режима «Ночь» может быть установлена на значение от 7 ˚C до температуры режима «Комфорт». Температуру режима «Комфорт» можно установить в диапазоне от 7 ˚C до 30 ˚C.

Если температура режима «Комфорт» установлена ниже режима «Ночь», последняя устанавливается равной первой.

ФУНКЦИИ И РЕЖИМЫ ТЕРМОСТАТА

Значок на дисплее указывает текущий режим работы



ВКЛ./РЕЖИМ ОЖИДАНИЯ
Нажать кнопку, чтобы включить устройство или активировать режим ожидания.

ПРИМЕЧАНИЕ: Нажать клавишу для выбора режима работы устройства среди доступных. Соответствующий значок на дисплее указывает на активный режим работы. Нагревательный элемент активен. Когда отображается значок, питание подается на нагревательный элемент.

РЕЖИМЫ «КОМФОРТ»
В этом режиме комнатная температура поддерживается близкой к заданному значению за счет интеллектуальной активации нагревательного элемента. Этот режим следует использовать, чтобы вручную нагреть помещение до желаемой температуры.

- Для его активации нужно несколько раз нажать кнопку, пока на дисплее не появится значок режима «КОМФОРТ»
- Чтобы задать желаемую температуру, следует нажимать кнопки [+] и [-] до тех пор, пока температура на дисплее не перестанет мигать.

РЕЖИМ «НОЧЬ»
В этом режиме поддерживается температура, близкая к температуре, заданной пользователем. Этот режим следует использовать, чтобы вручную нагреть помещение до желаемой температуры.
Поскольку температура в режиме «НОЧЬ» всегда ниже температуры в режиме «КОМФОРТ», рекомендуется использовать данный режим для экономии энергии в ночное время или когда помещение остается пустым в течение 2 часов и более.

1. Чтобы войти в этот режим, нужно несколько раз нажать кнопку, пока на дисплее не появится значок режима «НОЧЬ».
2. Чтобы задать желаемую температуру, следует нажимать кнопки [+] и [-] до тех пор, пока температура на дисплее не перестанет мигать.

ОБРАТИТЕ ВНИМАНИЕ: Температура режима «НОЧЬ» всегда должна быть ниже температуры режима «КОМФОРТ», и при настройке этих двух значений приоритет всегда отдается температуре режима «КОМФОРТ». Это означает, что при попытке установить температуру режима «КОМФОРТ» ниже, чем уже установленная температура режима «НОЧЬ», на то же значение изменится и температура режима «НОЧЬ». С другой стороны, устройство не позволит установить температуру в режиме «НОЧЬ» выше температуры в режиме «КОМФОРТ».

РЕЖИМ «ПРОГРАММИРОВАНИЕ ПО ВРЕМЕНИ» (НАСТРАИВАЕТСЯ ТОЛЬКО С ПОМОЩЬЮ ПРИЛОЖЕНИЯ ДЛЯ СМАРТФОНА)
Переключение между режимами «КОМФОРТ» и «НОЧЬ» осуществляется автоматически каждый день недели в соответствии с заданным графиком. Этот режим можно активировать, просто выбрав его нажатием кнопки до тех пор, пока на дисплее не появится значок режима «ВРЕМЯ».

Можно выбрать одну из 3 различных программ, первые 4 являются предустановленными. Для переключения между 3 программами нажать кнопку в режиме «ВРЕМЯ».

РЕЖИМ «ЗАЩИТА ОТ ЗАМЕРЗАНИЯ»
При выборе данного режима температура в помещении будет установлена на уровне 7 ˚C. Нажимать кнопку до тех пор, пока на дисплее не появится соответствующий значок.

УСКОРЕННОЕ ОТОПЛЕНИЕ НА 2 ЧАСА (2h)
В данном режиме максимальная мощность подается на нагревательный элемент в течение 120 минут независимо от температуры окружающей среды. По соображениям безопасности комнатная температура никогда не должна превышать отметку 30 ˚C, поэтому механизм контроля безопасности предотвратит это. По истечении времени система управления вернется в режим работы, который был ранее установлен перед переходом в режим ускоренного отопления.

ОБЩИЕ ПАРАМЕТРЫ НАСТРОЙКИ

РЕЖИМ «ЭКО» ECO

Данная настройка работает в режимах «КОМФОРТ», «НОЧЬ», «ВРЕМЯ» и «УСКОРЕННОЕ ОТОПЛЕНИЕ». Термостат будет работать в обычном режиме, но достигнутая температура будет всегда на 3 градуса ниже, чем обычно. Это помогает экономить энергию за счет снижения целевой температуры во всех 4 режимах работы.
Чтобы включить или выключить функцию, необходимо одновременно нажать кнопки ⏎ и [+] и удерживать их не менее 3 секунд.

БЛОКИРОВКА КНОПОК

Можно заблокировать кнопки, чтобы предотвратить случайные изменения. Для блокировки или разблокировки клавиатуры нужно нажать и удерживать кнопку ⏎ более 5 секунд.

НАСТРОЙКА ВРЕМЕНИ И ДАТЫ

Для настройки правильной даты и времени необходимо в режиме ожидания одновременно нажать кнопки [+] и [-], чтобы перейти в меню настроек. Затем пролистать меню с помощью кнопок [+] или [-], пока на дисплее не появится значок 🕒. Нажать кнопку ⏎, чтобы начать настройку.

- Выбрать день недели кнопками [+] или [-] и подтвердить кнопкой ⏎.
- Установить час с помощью кнопок [+] и [-], а затем подтвердить кнопкой ⏎.
- Установить минуты с помощью кнопок [+] и [-], а затем подтвердить кнопкой ⏎.

WI-FI

Чтобы включить или выключить сигнал Wi-Fi, необходимо перевести термостат в режим ожидания, затем нажать и удерживать кнопки [+] и [-] до входа в меню настроек. Затем пролистать меню с помощью кнопок [+] или [-], пока на дисплее не появится надпись Uir (Wi-Fi). Чтобы включить или выключить Wi-Fi, необходимо нажать кнопку ⏎, а затем [+] или [-]. Для подтверждения окончательного выбора нажать кнопку ⏎.

- Если значок Wi-Fi не горит: Wi-Fi отключен.
- Если значок Wi-FI мигает: g модуль Wi-Fi ищет сеть Wi-Fi
- Если значок Wi-Fi горит: Wi-Fi подключен к сети Wi-Fi или к смартфону или планшету

ВОЗВРАТ К ЗАВОДСКИМ НАСТРОЙКАМ

Настройки всей системы можно вернуть к стандартным, т.е. тем, которые были до извлечения из упаковки. Это рекомендуется сделать в случае передачи устройства другому пользователю, который сможет снова задать все настройки. Для сброса настроек устройства в режиме ожидания одновременно нажать кнопки [+] и [-], чтобы войти в меню настроек. Затем пролистать меню с помощью кнопок [+] или [-], пока на дисплее не появится надпись rSt (сброс). Нажать кнопку ⏎, чтобы начать настройку. При мигающем дисплее нажать кнопку [+] и дождаться окончания сброса.

⚠ ОБРАТИТЕ ВНИМАНИЕ:

В случае ненормальной работы или неисправности датчика температуры на дисплее будет отображаться AL (Тревога). Необходимо связаться со службой поддержки клиентов.

УХОД ЗА ИЗДЕЛИЕМ

Для правильной обработки, восстановления и переработки старых изделий следует сдавать их в соответствующие пункты сбора согласно национальному законодательству. Правильная утилизация данных изделий поможет сберечь ценные ресурсы и предотвратить возможное негативное влияние на здоровье людей и на состояние окружающей среды, которое может возникнуть в результате неправильного обращения с отходами.

Для получения более подробной информации о сборе и переработке старых изделий обратитесь в органы местного самоуправления, сервисную службу по утилизации отходов или в торговую точку, где изделия были приобретены. За неправильную утилизацию данных отходов в соответствии с национальным законодательством может быть назначен штраф.

АКСЕССУАРЫ RIFAR ДЛЯ УСТАНОВКИ НА ЛИЦЕВУЮ ПОВЕРХНОСТЬ РАДИАТОРА

В качестве аксессуара радиаторов RIFAR CONVEX 500 выпускается полка-полотенцесушитель (арт. AC.CON.01).

Винты M5x10 для крепления полки-полотенцесушителя входят в штатную комплектацию радиатора. Схема установки приведена на рис. 3.

Важно: Полка-полотенцесушитель в комплектацию не входит и приобретается отдельно.

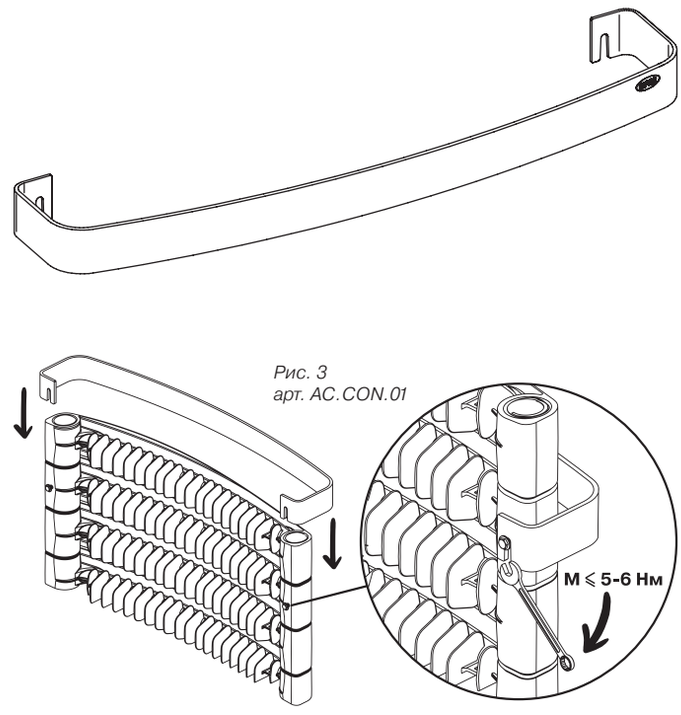

Рис. 3
арт. AC.CON.01

ТРУБЧАТЫЙ ЭЛЕКТРИЧЕСКИЙ НАГРЕВАТЕЛЬ (ТЭН) ПОГРУЖНОГО ТИПА 2-ГО КЛАССА БЕЗОПАСНОСТИ.

Это промышленное изделие с двойным герметичным корпусом из нержавеющей стали с двойной изоляцией, системой управления и безопасности, созданное специально для применения в маслонаполненных радиаторах отопления с максимальными требованиями по безопасности их применения.

Такие высокие требования к безопасности электронагревателей применяются только в некоторых передовых странах, где электричество является основным источником для обогрева. Длительная и непрерывная эксплуатация приборов отопления сопряжена с необходимостью их работы в постоянно подключенном и функционирующем состоянии без контроля их работы и состояния со стороны человека. Для таких режимов работы необходима максимальная надежность и качество продукции, а также системы, обеспечивающие невозможность поражения электрическим током или перегрева оборудования. Технология производства таких ТЭНов предусматривает двойную изоляцию нагревательного элемента с послойной архитектурой и дополнительные системные модули, ограничивающие нагрев элемента до температур, превышающих заданные параметры. Так в наших ТЭНах присутствует интегрированная термопара, ограничивающая нагрев элемента и тепловой плавкий предохранитель, который в случае аварийного перегрева ТЭНа обеспечит его отключение.

Главное принципиальное отличие такого ТЭНа от распространенных ТЭНов 1 класса – нет необходимости заземления всего отопительного прибора. Поэтому компания РИФАР производит электрические нагревательные приборы только 2 класса безопасности для защиты своих потребителей от возможных негативных случаев, связанных эксплуатацией электрического нагревательного оборудования.

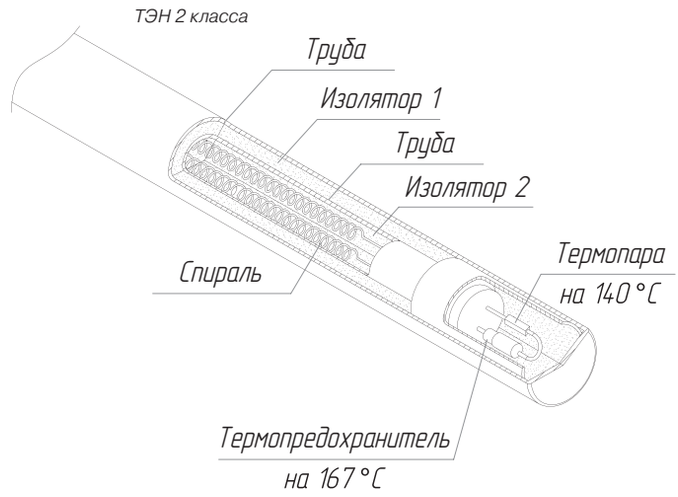

ДЛЯ ЗАМЕТОК

Семейство электрических радиаторов RIFAR – ON-e
Алюминиевый маслонаполненный электрический радиатор ALUM ON-e.

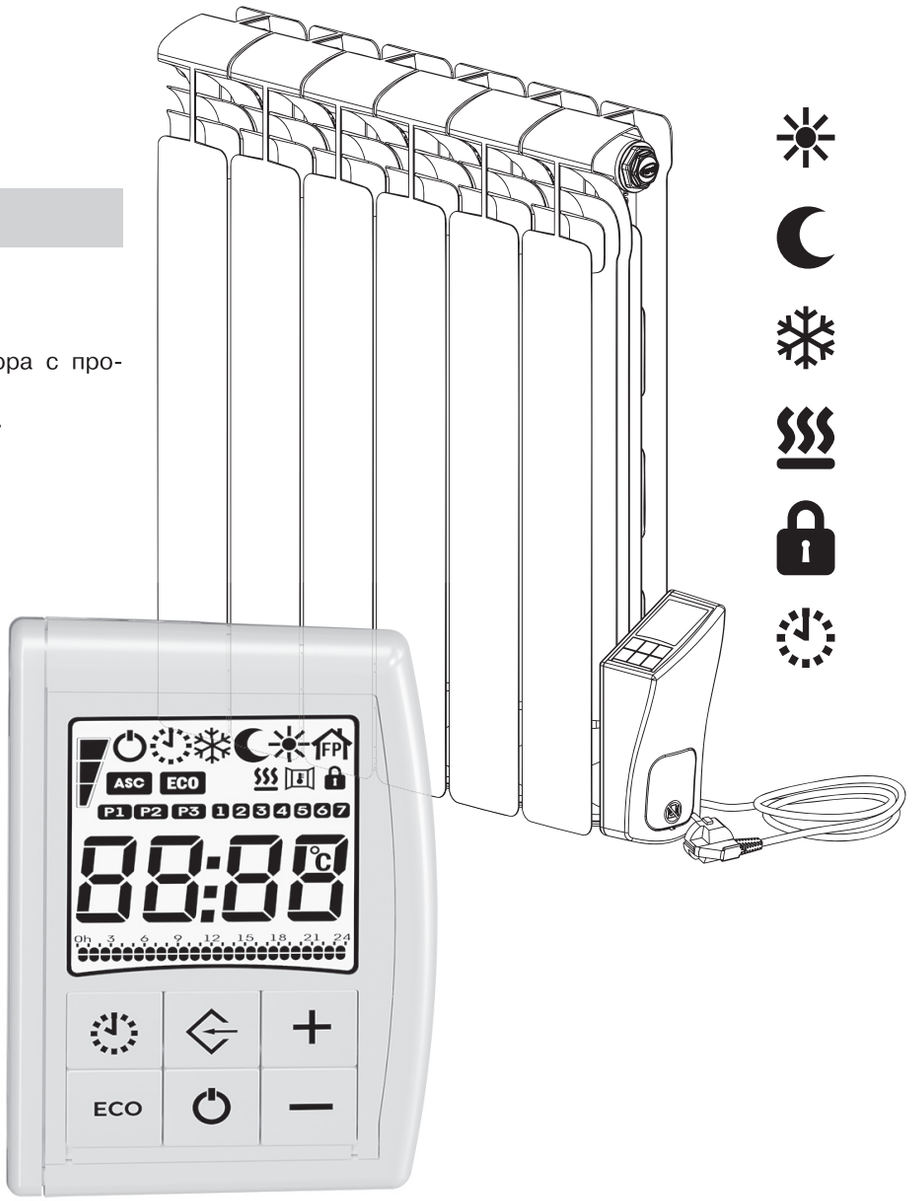

ПРЕИМУЩЕСТВА МОДЕЛИ.

- Большой выбор размеров.
- Большой выбор мощности.
- Нагреватель II класса безопасности.
- Интеллектуальная настройка прибора с программируемыми функциями.
- Антивандальная система крепления.

Свидетельство о приемке
Радиатор RIFAR CONVEX ON-e .....
прошел испытание и соответствует требованиям технических условий ТУ 27.51.26-025-41807387-2024 и признан годным к эксплуатации. Дата производства и индивидуальный код контролера ОТК зашифрованы в индивидуальном коде радиатора.

Дата производства:

Год изготовления 2025 г.

ОТДЕЛ ТЕХНИЧЕСКОГО КОНТРОЛЯ ОТК

ГАРАНТИЙНЫЙ ТАЛОН

Радиатор RIFAR CONVEX ON-e .....
Дата продажи: ..... 20..... г.
Продавец (поставщик):.....
М.П.

ИЗГОТОВИТЕЛЬ: АО «РИФАР»

АДРЕС: Россия, 462635, Оренбургская обл., г. Гай, Технологический проезд, д. 18.

E-mail: info@rifar.ru

© АО «РИФАР» Информация, представленная в издании, актуальна на момент подписания издания в печать. Предприятие-изготовитель оставляет за собой право на внесение изменений в конструкцию радиаторов с целью улучшения их эксплуатационных характеристик.

01.2025