HL

SIPHONS ABLÄUFE

HL Сифоны

6. Для стиральных и посудомоечных машин

6

HL Сифоны для стиральных и посудомоечных машин – обзор продукции

Сифоны

Артикул	HL400	HL404.1	HL4000.0/.1/.2	HL405	HL405E	HL405ECO
Наименование	Сифон для скрытой установки	Сифон для скрытой установки с воздушным клапаном	Сифон для скрытой установки с одним или двумя присоединительными штуцерами	Сифон для скрытой установки с установочным уголком для подключения воды и водопроводной заглушкой	Сифон для скрытой установки с установочным уголком для подключения воды, с водопроводной заглушкой, с возможностью установки электрической розетки	Сифон для скрытой установки без установочного уголка для подключения воды, с водопроводной заглушкой
Описание	для стиральной или посудомоечной машины, с обратным клапаном	для стиральной или посудомоечной машины, с обратным клапаном, с воздушным клапаном (для отводящего трубопровода более 4 м)	сифон для стиральных машин со съёмной кассетой, возможен приём стоков от одного или двух устройств (например, стиральной и сушильной машин)	для стиральной или посудомоечной машины, с установочным уголком для подключения воды	для стиральной или посудомоечной машины, с установочным уголком для подключения воды, с возможностью установки электрической розетки	для стиральной или посудомоечной машины, без установочного уголка, с водопроводной заглушкой

Основная информация для проектирования и монтажа

Сливной шланг от стиральной или посудомоечной машины необходимо подключать к канализационной сети через сифон. HL предлагает разные варианты и комбинации сифонов.

▲ Типы сифонов
В отличии от обычных сифонов, для стиральных или посудомоечных машин применяются сифоны для скрытой установки, которые имеют ряд преимуществ: малые размеры, привлекательный внешний вид, сведённый к минимуму шум воды.

▲ Техническое обслуживание и прочистка
Все сифоны для скрытого монтажа можно прочистить: через входной патрубок для подключения слива (сифоны без обратных клапанов); через специальную прочистку (сифоны с обратными клапанами).
У сифонов серии HL4000, для контроля и прочистки, можно вынуть кассету (в которой выполнен гидрозатвор и обратный клапан), промыть её или заменить на новую. Задняя стенка кассеты изготовлена из прозрачного полипропилена, поэтому определение загрязнения не представляет трудности.

▲ Надёжность соединений
Специальное соединение штуцера „труба в трубе“ для подключения шланга от стиральной или посудомоечной машины и корпуса сифона имеет высокую надёжность даже при незавинченой накидной гайке. Гайка используется в основном для фиксации, т.к. в процессе слива воды происходят колебания сливного шланга, что может привести к соскакиванию штуцера.

▲ Монтаж
Сифон устанавливается в штробе и крепится непосредственно к несущему основанию или к специальной монтажной плите, подключаются трубопроводы (канализация, водопровод, электросеть). До окончания отделочных работ на сифон устанавливается монтажная защита. На финальном этапе она подрезается на необходимую глубину вровень с лицевой поверхностью стены. Место установки сифона закрывается декоративной пластиной из нержавеющей стали. Для сифонов серии HL4000: при монтаже следует учесть, что сифон может быть укомплектован одинарной или сдвоенной кассетой (HL4000.1 или HL4000.2)

▲ Возможности комбинаций
При монтаже удалённых сифонов существует опасность срыва гидрозатворов. Этого можно избежать, используя сифоны HL со встроенным вентиляционным клапаном. Также есть сифоны HL с возможностью подведения воды и электричества.

▲ Сдвоенный сифон
Для сифонов серии HL4000 существует возможность установить сифон с одинарной или сдвоенной кассетой. Конструкция сдвоенной кассеты предусматривает два сифона в одном корпусе. Перетекание сточных вод от одного прибора к другому через кассету невозможно.

Нормативные документы
СП 30.13330.2020 „Внутренний водопровод и канализация зданий“
СП 73.13330.2016 „Внутренние санитарно-технические системы зданий“
СТО 02494733 5.2-01-2006 Стандарт ФГУП ПКиНИИ „СантехНИИпроект“ „Внутренний водопровод и канализация зданий“

HL Сифоны для стиральных и посудомоечных машин – обзор продукции

Сифоны

HL406	HL406.2	HL406E	HL410	HL440
Сифон для скрытой установки с установочным уголком для подключения воды и водопроводной заглушкой	Сифон для скрытой установки с установочным уголком для подключения воды и водопроводной заглушкой	Сифон для скрытой установки с вентилем для подключения воды, с электрической розеткой	Сифон для наружной установки	Встраиваемый элемент с механическим запахозапирающим устройством
для стиральной или посудомоечной машины, с комбинированным водопроводным вентилем, имеющим обратный и воздушный клапаны	для стиральной или посудомоечной машины, с двумя комбинированными водопроводными вентилями, имеющими обратный и воздушный клапаны	для стиральной или посудомоечной машины, с комбинированным водопроводным вентилем, имеющим обратный и воздушный клапаны, с электрической гидроизолированной розеткой	для стиральной или посудомоечной машины, для настенного монтажа	для стиральной или посудомоечной машины, имеет малую высоту

Вспомогательные материалы

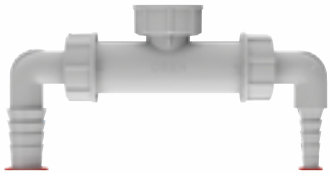

Артикул	HL2, HL2.2	HL2.1	HL19	HL19.2	HL420	HL421
Наименование	Сдвоенный соединительный элемент с двумя струйными обратными клапанами	Соединительный элемент со струйным обратным клапаном и воздушным клапаном	Угловой штуцер со специальным уплотнением „труба в трубе“	Угловой штуцер со специальным уплотнением „труба в трубе“	Резьбовой удлинитель со специальным уплотнением	Резьбовой удлинитель со специальным уплотнением
Описание	Для подключения двух стиральных машин или одной стиральной и одной сушильной машины для белья к встроенному сифону.	предотвращает срыв гидрозатвора при самосифонировании	для присоединения к сифону сливного шланга стиральной или посудомоечной машины Ø 3/4“	для присоединения к сифону сливного шланга стиральной или посудомоечной машины Ø 8-13 мм	для удлинения приемного патрубка сифона	для безрезьбового удлинения входного патрубка сифонов HL400, HL404, HL404.1, HL405ECO. (Можно применять ТОЛЬКО если входной патрубок сифона не был укорочен!)

HL Сифоны для стиральных машин. Последовательность монтажа HL4000.0 + HL4000.1 или HL4000.2

1.Определить место установки корпуса сифона и прикрепить его к стене

2.Соединить выпуск корпуса сифона с системой канализации.

3.Отрезать монтажный короб вровень с облицовочной плиткой.

4.Выбрать между кассетой с одним сифоном (HL4000.1) и кассетой с двумя сифонами (HL4000.2)

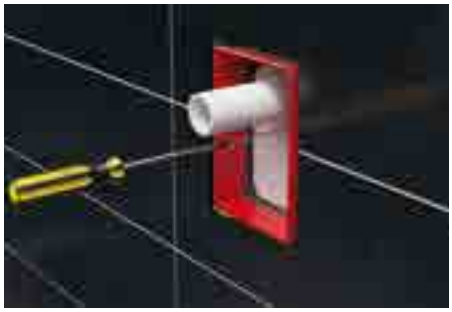

5.Установить выбранную кассету в корпус и зафиксировать её винтом.

6.Отметить на резьбовом патрубке расстояние 3 см, измеряется от поверхности стены (плитки)

7.Отпилить по метке.

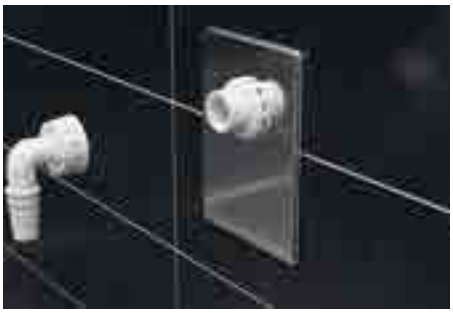

8.Установить декоративную пластину из нержавеющей стали и притянуть её с помощью резьбового крепёжного кольца, затем вручную прикрутить соединительный штуцер на резьбовой патрубок

9.Присоединить шланг от стиральной машины

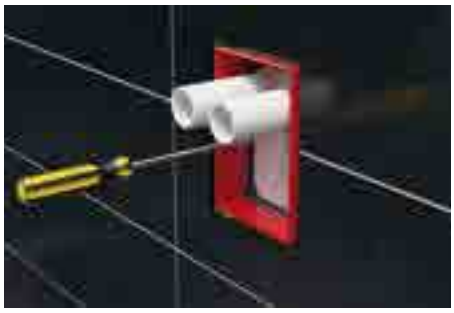

10.При установке второй стиральной или сушильной машины нужно заменить кассету с одним сифоном (HL4000.1) на кассету с двумя сифонами (HL4000.2).

11.Установить декоративную пластину из нержавеющей стали, резьбовые кольца и угловые штуцеры.

12.Присоединить шланги от стиральной и сушильной машины.

HL Сифоны для стиральных и посудомоечных машин – техническая информация

HL400 Сифон для скрытой установки, для стиральной или посудомоечной машины

Данные	
Пропускная способность	0,38 л/с
Материал	ПЭ/нержавеющая сталь
Соединение	3/4”
Выпуск	DN40/50
Норма	DIN 19541
Высота гидрозатвора	50 мм
Рекомендуется для	подключения к канализации стиральной или посудомоечной машины
Дополнительная информация	с декоративной пластиной из нержавеющей стали, с монтажной защитой, с прочисткой и обратным клапаном

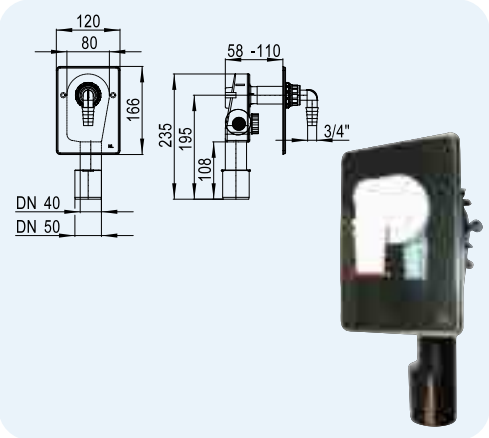

Артикул	Размер	Вес	Штрих-код	шт. в упаковке
400	DN40/50	280 г	+504008	10

HL404 Сифон для скрытой установки для стиральной или посудомоечной машины, с возможностью установки воздушного клапана

Данные	
Пропускная способность	0,38 л/с
Материал	ПЭ/нержавеющая сталь
Соединение	3/4”
Выпуск	DN40/50
Норма	DIN 19541
Высота гидрозатвора	50 мм
Рекомендуется для	подключения к канализации стиральной или посудомоечной машины, с возможностью подключения воздушного клапана
Дополнительная информация	с декоративной пластиной из нержавеющей стали, с монтажной защитой, с прочисткой и обратным клапаном

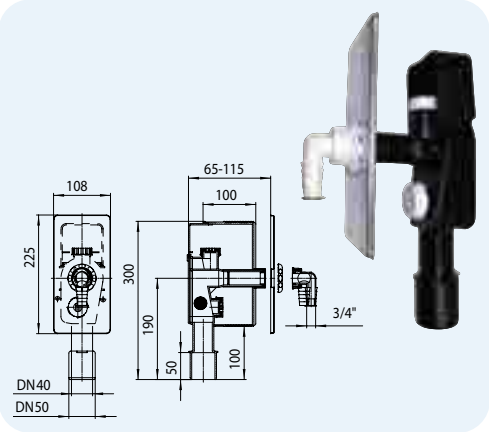

Артикул	Размер	Вес	Штрих-код	шт. в упаковке
404	DN40/50	484 г	+504046	5

HL404.1 Сифон для скрытой установки, для стиральной или посудомоечной машины, с воздушным клапаном

Данные	
Пропускная способность	0,38 л/с
Материал	ПЭ/нержавеющая сталь
Соединение	3/4”
Выпуск	DN40/50
Норма	DIN 19541
Высота гидрозатвора	50 мм
Рекомендуется для	подключения к канализации стиральной или воздушным клапаном
Дополнительная информация	с декоративной пластиной из нержавеющей стали, с монтажной защитой, с прочисткой и обратным клапаном

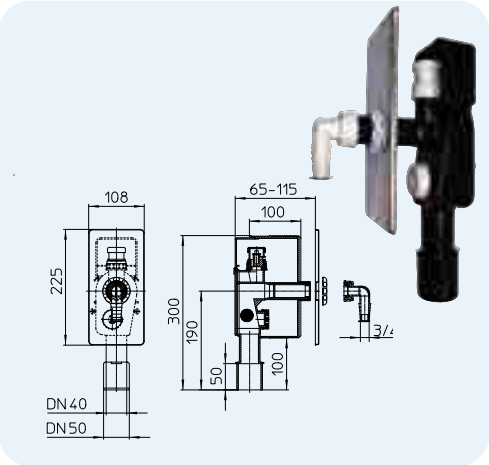

Артикул	Размер	Вес	Штрих-код	шт. в упаковке
404.1	DN40/50	504 г	+504145	5

HL4000.0 Корпус сифона для скрытой установки

Данные	
Пропускная способность	Смотрите HL4000.1 или HL4000.2
Материал	ПП
Выпуск	DN40/50
Норма	DIN 19541
Рекомендуется для	В комбинации с HL4000.1 для 1 стиральной машины В комбинации с HL4000.2 для 2 стиральных машин или стиральной и сушильной машин
Дополнительная информация	Подготовка для сифона с одним или двумя присоединительным штуцерами, часто в сочетании “стиральная и сушильная машина”. В корпус HL4000.0 можно устанавливать HL4000.1 для одинарного подключения или HL4000.2 для сдвоенного подключения. Важное преимущество: после снятия кассеты открывается свободный доступ к сливному трубопроводу. Смотрите ролик по монтажу на сайте

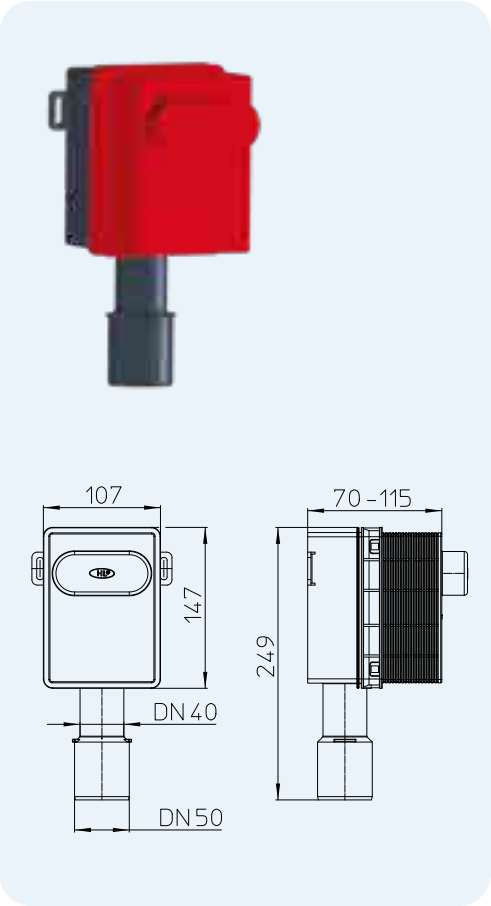

Артикул	Размер	Вес	Штрих-код	шт. в упаковке
4000.0	DN40/50	244 г	+041619	10

HL4000.1 Комплект для 1 стиральной машины, подходит для HL4000.0
HL4000.2 Комплект для 2 стиральных машин, подходит для HL4000.0

Данные	
Пропускная способность	с 1 соединением: 0,5 л/с с 2 соединениями: 0,5 л/с
Материал	ПП, нержавеющая сталь
Соединение	HL4000.1: HL19 HL4000.2: 2x HL19 или 1x HL19 + 1x HL19.2
Норма	DIN 19541
Высота гидрозатвора	50 мм
Рекомендуется для	HL4000.1 в комбинации с HL4000.0 для 1 стиральной машины HL4000.2 в комбинации с HL4000.0 для 2 стиральных машин, или стиральной и сушильной машины
Дополнительная информация	со встроенным обратным клапаном в обоих вариантах и прозрачной задней стенкой, декоративная пластина из нержавеющей стали Смотрите ролик по монтажу на сайте

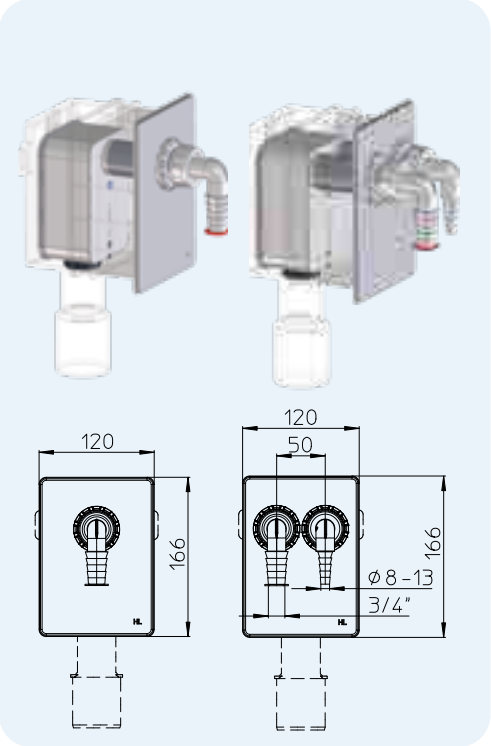

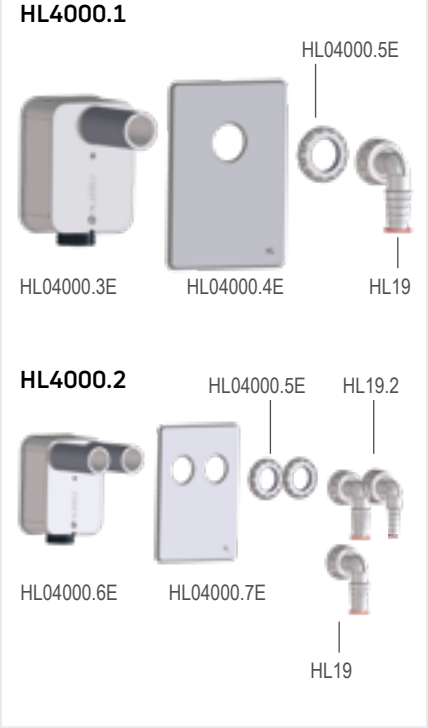

Артикул	Размер	Вес	Штрих-код	шт. в упаковке
4000.1	-	265 г	+041633	1
4000.2	-	350 г	+041640	1

HL405 Сифон для скрытой установки, для стиральной или посудомоечной машины, с возможностью подключения воды

Данные

Пропускная способность	0,38 л/с
Материал	ПЭ / нержавеющая сталь / хромированная латунь
Соединение	3/4" / 1/2"
Выпуск	DN40/50
Норма	DIN 19541, DIN 1988
Высота гидрозатвора	50 мм
Рекомендуется для	подключения к канализации стиральной или посудомоечной машины, с возможностью подключения воды
Дополнительная информация	с декоративной пластиной из нержавеющей стали, с монтажной защитой, с установочным уголком 1/2" для подключения воды, с монтажной плитой

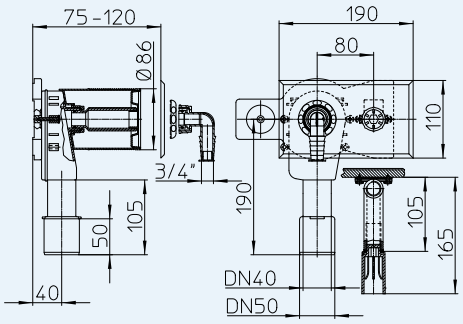

Артикул	Размер	Вес	Штрих-код	шт. в упаковке
405	DN40/50	973 г	+504053	1

HL405E Сифон как HL405, но с возможностью установки электрической розетки

Данные

Пропускная способность	0,38 л/с
Материал	ПЭ/нержавеющая сталь/MS
Соединение	3/4" / 1/2"
Выпуск	DN40/50
Норма	DIN 19541, DIN 1988
Высота гидрозатвора	50 мм
Рекомендуется для	подключения к канализации стиральной или посудомоечной машины, с возможностью подключения воды, с возможностью установки электрической розетки
Дополнительная информация	с декоративной пластиной из нержавеющей стали, с монтажной защитой, с установочным уголком 1/2" для подключения воды, с монтажной плитой

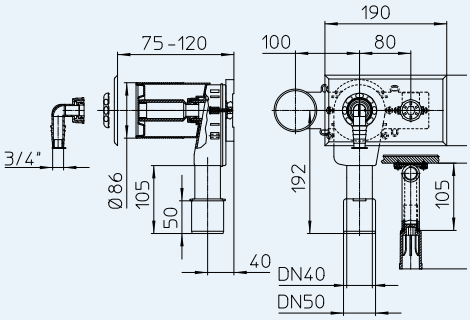

Артикул	Размер	Вес	Штрих-код	шт. в упаковке
405E	DN40/50	1000 г	+504091	1

HL405ECO Сифон для скрытой установки, для стиральной или посудомоечной машины

Данные

Пропускная способность	0,38 л/с
Материал	ПЭ/нержавеющая сталь
Соединение	3/4”
Выпуск	DN40/50
Норма	DIN 19541, DIN 1988
Высота гидрозатвора	50 мм
Рекомендуется для	подключения к канализации стиральной или посудомоечной машины
Дополнительная информация	с декоративной пластиной из нержавеющей стали, с монтажной плитой, со строительной пробкой-заглушкой

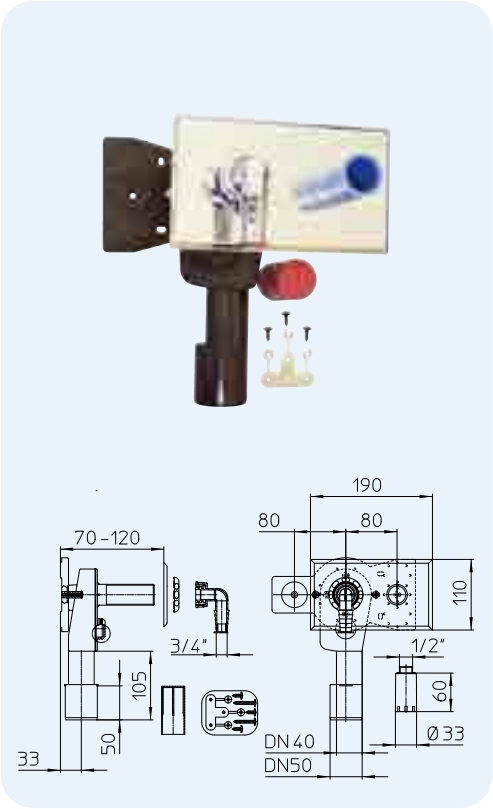

Артикул	Размер	Вес	Штрих-код	шт. в упаковке
405ECO	DN40/50	443 г	+015672	5

HL406 Сифон для скрытой установки, для стиральной или посудомоечной машины, с комбинированным водопроводным вентилем

Данные

Пропускная способность	0,38 л/с
Материал	ПЭ/нержавеющая сталь/MS
Соединение	3/4” / 3/4”
Выпуск	DN40/50
Норма	DIN 19541, DIN 1988
Высота гидрозатвора	50 мм
Рекомендуется для	подключения к канализации стиральной или посудомоечной машины, с комбинированным водопроводным вентилем
Дополнительная информация	с декоративной пластиной из нержавеющей стали, с монтажной защитой, с установочным уголком 1/2” для подключения воды, с монтажной плитой, с комбинированным водопроводным вентилем, имеющим обратный и воздушный клапаны

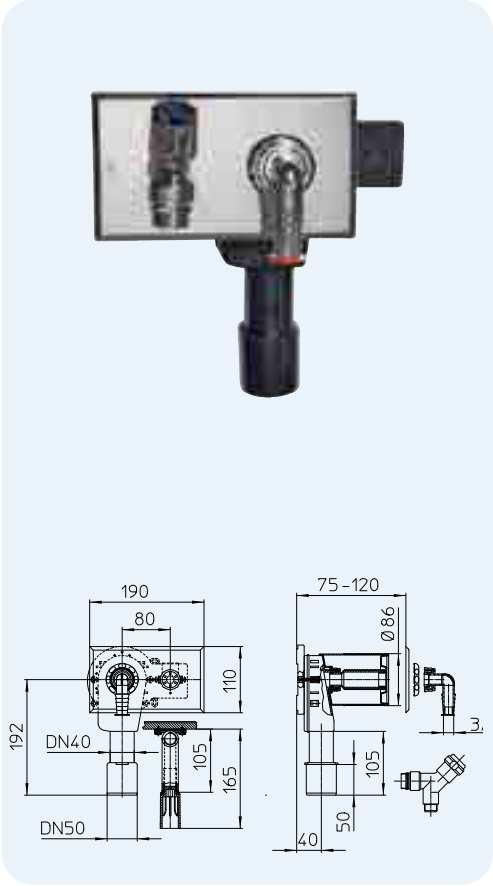

Артикул	Размер	Вес	Штрих-код	шт. в упаковке
406	DN40/50	1075 г	+504060	1

HL406.2 Сифон для скрытой установки, для стиральной или посудомоечной машины, с двумя комбинированными водопроводными вентилями

Данные

Пропускная способность	0,38 л/с
Материал	ПЭ/нержавеющая сталь/MS
Соединение	3/4" / 2 x 3/4"
Выпуск	DN40/50
Норма	DIN 19541, DIN 1988
Высота гидрозатвора	50 мм
Рекомендуется для	подключения к канализации стиральной или посудомоечной машины, с двумя комбинированными водопроводными вентилями, например: для горячей и холодной воды или для подключения каждой машины к холодной воде через свой вентиль.
Дополнительная информация	с декоративной пластиной из нержавеющей стали, с монтажной защитой, с двумя установочными уголками 1/2" для подключения воды, с монтажной плитой, с двумя комбинированными водопроводными вентилями, имеющими обратный и воздушный клапаны

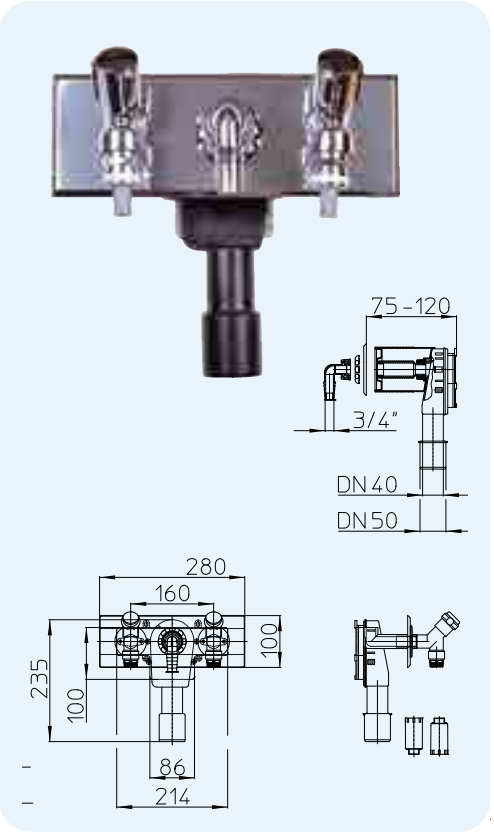

Артикул	Размер	Вес	Штрих-код	шт. в упаковке
406.2	DN40/50	1931 г	+008247	1

HL406E Сифон как HL406, но с гидроизолированной электрической розеткой 220В

Данные

Пропускная способность	0,38 л/с
Материал	ПЭ/нержавеющая сталь/MS
Соединение	3/4" / 3/4"
Выпуск	DN40/50
Норма	DIN 19541, DIN 1988
Высота гидрозатвора	50 мм
Рекомендуется для	подключения к канализации стиральной или посудомоечной машины, с комбинированным водопроводным вентилем и герметичной электрической розеткой
Дополнительная информация	с декоративной пластиной из нержавеющей стали, с монтажной защитой, с установочным уголком 1/2" для подключения воды, с монтажной плитой, с комбинированным водопроводным вентилем, имеющим обратный и воздушный клапаны

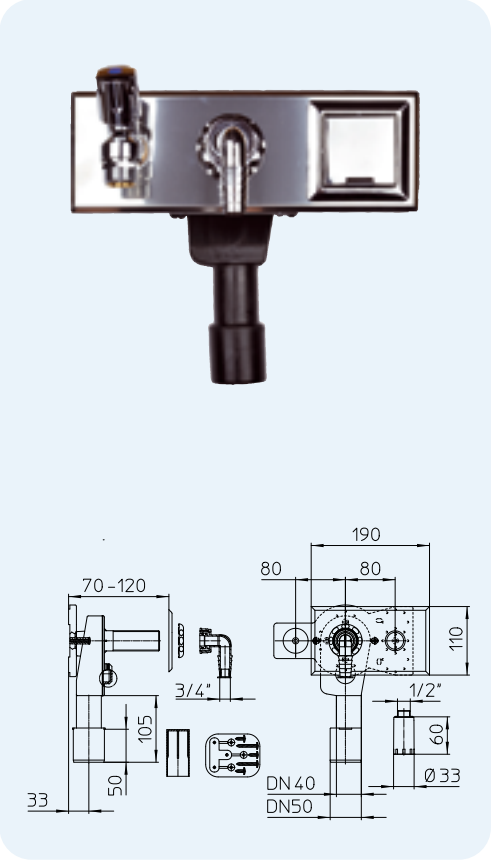

Артикул	Размер	Вес	Штрих-код	шт. в упаковке
406E	DN40/50	1310 г	+504077	1

HL410 Сифон для стиральной или посудомоечной машины, для настенного монтажа

Данные	
Пропускная способность	0,38 л/с
Материал	ПЭ
Соединение	3/4”
Выпуск	DN40
Норма	EN 1253, DIN 19541
Высота гидрозатвора	50 мм
Рекомендуется для	подключения к канализации стиральной или посудомоечной машины
Дополнительная информация	с декоративной крышкой и штуцером белого цвета

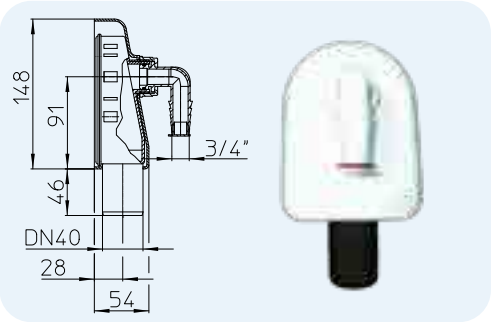

Артикул	Размер	Вес	Штрих-код	шт. в упаковке
410	DN40	440 г	+504107	5

HL440 Встраиваемый элемент с механическим запахозапирающим устройством

Данные	
Пропускная способность	0,33 л/с
Материал	ПП
Соединение	3/4”
Выпуск	DN40/50
Норма	EN 1253, DIN 19541
Высота гидрозатвора	механическим запахозапирающим устройством (шар)
Рекомендуется для	подключения к канализации стиральной машины, с малой глубиной штробы (min: 55 мм)
Дополнительная информация	с декоративной пластиной из нержавеющей стали

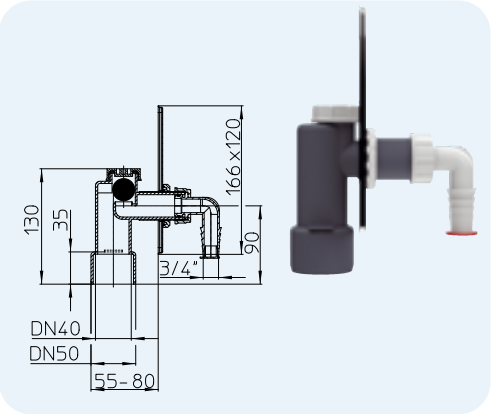

Артикул	Размер	Вес	Штрих-код	шт. в упаковке
440	DN40/50	200 г	+504404	20

HL Сифоны для стиральных и посудомоечных машин – вспомогательные материалы

HL2 Сдвоенный соединительный элемент

Данные	
Пропускная способность	1 подключение - 0,28 л/с 2 подключения - 2 x 0,23 л/с
Материал	ПП
Соединение	2 x 3/4”
Выпуск	1”
Рекомендуется для	слива от двух стиральных и/или посудомоечных машин
Дополнительная информация	со встроенными струйными обратными клапанами

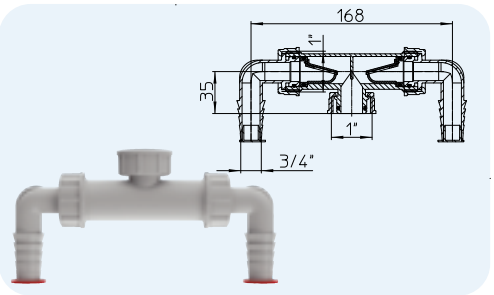

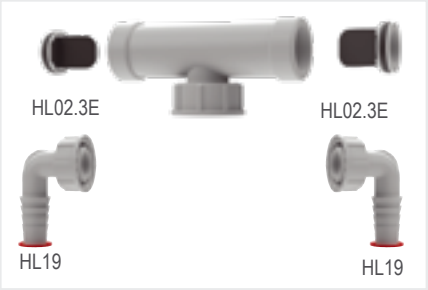

Артикул	Размер	Вес	Штрих-код	шт. в упаковке
2	1” x 3/4”	85 г	+520022	10

HL2.0 Сдвоенный соединительный элемент с плоским уплотнением

Данные	
Пропускная способность	1 подключение - 0,28 л/с 2 подключения - 2 x 0,23 л/с
Материал	ПП
Соединение	2 x 3/4”
Выпуск	накидная гайка 1“, плоское уплотнение (резиновая или паронитовая прокладка)
Рекомендуется для	слива от двух стиральных и/или посудомоечных машин
Дополнительная информация	со встроенными струйными обратными клапанами

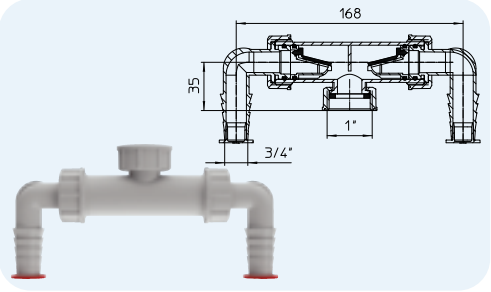

Артикул	Размер	Вес	Штрих-код	шт. в упаковке
2.0	1” x 3/4”	80 г	+530021	1

HL2.1 Сдвоенный соединительный элемент со струйным обратным клапаном и воздушным клапаном

Данные	
Пропускная способность	0,28 л/с
Материал	ПП
Соединение	3/4”
Выпуск	1”
Рекомендуется для	предотвращает срыв гидрозатвора при самосифонировании
Дополнительная информация	со встроенным струйным обратным клапаном и воздушным клапаном

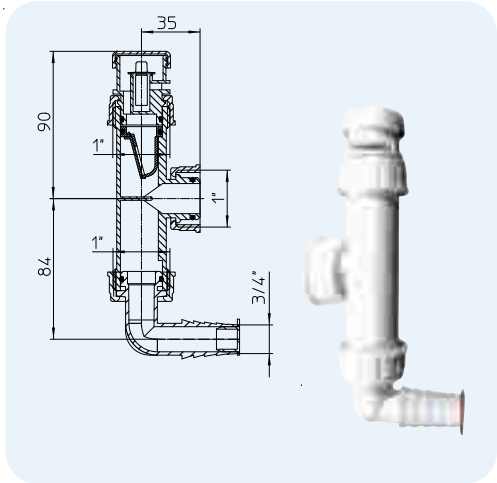

Артикул	Размер	Вес	Штрих-код	шт. в упаковке
2.1	1” x 3/4”	65 г	+5320213	1

HL2.2 Сдвоенный соединительный элемент для стиральной и сушильной машин

Данные	
Пропускная способность	0,14 л/с
Материал	ПП
Соединение	1 x 3/4” 1 x Ø 8-13 мм
Выпуск	1”
Рекомендуется для	слива от стиральной и сушильной машин
Дополнительная информация	со встроенными струйными обратными клапанами

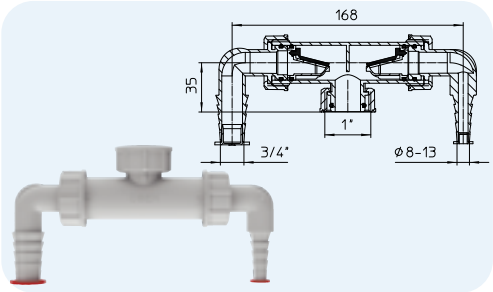

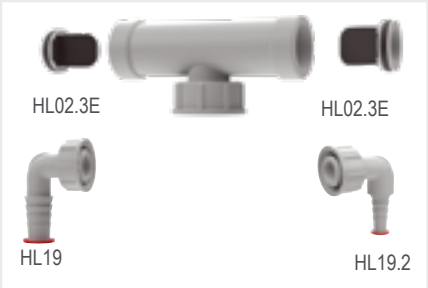

Артикул	Размер	Вес	Штрих-код	шт. в упаковке
2.2	1 x 3/4” & 1 x Ø 8-13 мм	85 г	+002283	10

HL17 Универсальный переходник

Данные	
Материал	ПП
Соединение	3/4”
Выпуск	6/4”/DN40
Рекомендуется для	соединения сливного шланга от стиральной или посудомоечной машины с раструбной трубой DN40 или трубной резьбой 6/4” (накидная гайка), плоское уплотнение

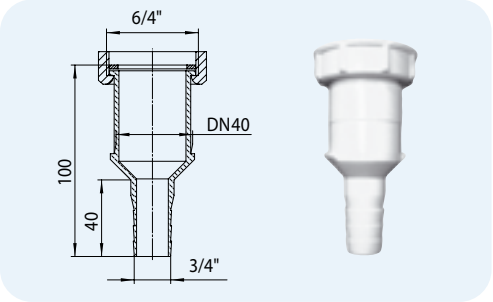

Артикул	Размер	Вес	Штрих-код	шт. в упаковке
17	6/4” x DN40 x 3/4”	35 г	+500178	1

HL18 Штуцер угловой

Данные	
Материал	ПП
Соединение	3/4”
Выпуск	6/4”
Рекомендуется для	соединения сливного шланга Ø 3/4” от стиральной или посудомоечной машины с накидной гайкой 6/4”, плоское уплотнение

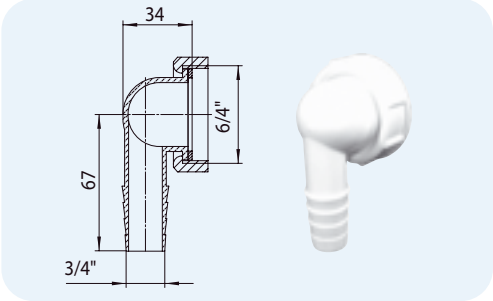

Артикул	Размер	Вес	Штрих-код	шт. в упаковке
18	6/4” x 3/4”	25 г	+500185	1

HL19... Штуцер угловой

Данные

Материал	ПП
Соединение	HL19, HL19.0, HL19.C: 3/4” HL19.2: Ø 8 – 13 мм
Выпуск	1”
Рекомендуется для	соединения сливного шланга Ø 3/4”, кроме HL19.2 (Ø 8÷13 мм), от стиральной или посудомоечной машины с накидной гайкой 1”, уплотнение “труба в трубе”
Дополнительная информация	уплотнение “труба в трубе”, кроме HL19.0 (плоское уплотнение с резиновой или паронитовой прокладкой)

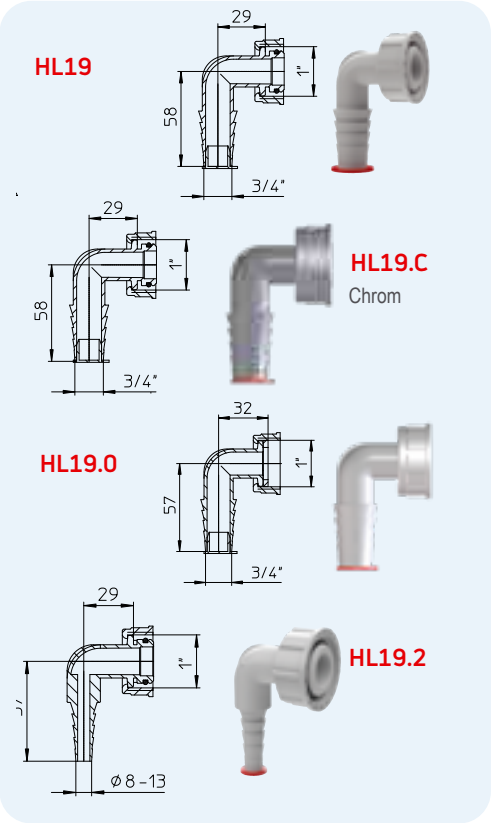

Артикул	Размер	Вес	Штрих-код	шт. в упаковке
19	1” x 3/4”	18 г	+100194	10
19.C	1” x 3/4”	18 г	+190041	1
19.0	1” x 3/4”	18 г	+112197	1
19.2	1” x 8 – 13 мм	15 г	+001927	1

HL405B Монтажная планка для установки сифонов HL405(E) и HL406(E)

Данные

Материал	Оцинкованная сталь
Рекомендуется для	монтажа HL405(E)(ECO) и HL406(E)(.2)

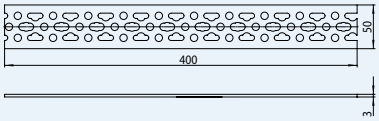

Артикул	Размер	Вес	Штрих-код	шт. в упаковке
405B	50 x 400 мм	965 г	+504084	1

HL420 Резьбовой удлинитель с уплотнением „труба в трубе“

Данные

Материал	ПП
Соединение	1”
Выпуск	1”
Рекомендуется для	всех сифонов HL для стиральной или посудомоечной машины

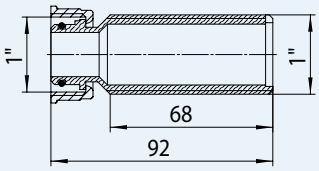

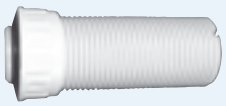

Артикул	Размер	Вес	Штрих-код	шт. в упаковке
420	1”	20 г	+504206	1

HL421 Вставной резьбовой удлинитель с уплотнением „труба в трубе“

Данные

Материал	ПП
Соединение	1”
Рекомендуется для	сифонов HL400, HL404, HL404.1, HL405ECO

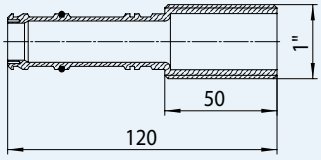

Артикул	Размер	Вес	Штрих-код	шт. в упаковке
421	1”	25 г	+421008	1