ELSEN

1. Назначение и область применения

Стальные панельные радиаторы ELSEN предназначены для применения в закрытых системах водяного отопления жилых, административных и общественных зданий.

2. Материалы

Стальные панельные радиаторы ELSEN производятся из листовой стали толщиной 1,25 мм.

3. Комплектация

Комплектующие	Количество, шт	
	Kompakt	Ventil
Радиатор в упаковке	1	1
Крепления	1	1
Заглушки	1	2
Воздухоотводчик	1	1
Вентильная вставка	-	1
Паспорт	1	1

4. Технические характеристики

4.1. Основные эксплуатационные характеристики

№	Наименование показателя	Ед. изм.	Значение показателя
1	Максимальная температура теплоносителя	^{0}C	110
2	Рабочее давление	атм	10
3	Испытательное давление	атм	13
4	Тепловая мощность	Вт	определяется по каталогу
5	Цвет стандартный	RAL	9016

4.2. Основные размеры:
– Габаритная высота — 300, 400, 500, 600, 900 мм;
– Расстояние между осями присоединительных штуцеров боковой подводки теплоносителя (соответственно) — 246, 346, 446, 546, 846 мм (расстояние между осями присоединительных штуцеров нижней подводки теплоносителя радиаторов ELSEN ERV – 50 мм);
– Габаритная длина — от 400 до 3000 мм;
– Габаритная толщина — 63, 66, 100, 155 мм для типов 11, 21, 22, 33 соответственно;
– Присоединительные патрубки — 1/2” внутренняя резьба.
Патрубки нижнего подключения радиаторов ELSEN ERV – 1/2” внутренняя резьба.

5. Указание по монтажу

5.1. Монтаж должен производиться организацией, имеющей лицензию на осуществление соответствующих видов работ.
5.2. Монтаж радиаторов должен осуществляться при помощи имеющихся в комплекте крепежных элементов.

ELSEN

5.3. Рекомендуемые установочные размеры:
– минимальное расстояние между полом и радиатором 100 мм;
– расстояние от подоконника (ниши) до верха радиатора - 50 ...100 мм (тип 11), 100...150 мм (типы 21,22), 150...200 мм (тип 33);
– расстояние между радиатором и стеной - 35...50 мм (исходя из конструкции крепежных элементов).
5.4. Воздухоотводчик клапан должен быть установлен в одном из верхних штуцеров радиатора.
5.5. После окончания монтажа необходимо провести испытание радиатора согласно пункту 4.1. СНиП 3.05–85 опрессовочным давлением не более 13 атм. Не допускается эксплуатация радиатора без проведения испытания и оформления акта ввода радиатора в эксплуатацию.
5.6. Радиаторы освобождаются от упаковочной пленки после окончания отделочных работ.

6. Указание по эксплуатации и техническому обслуживанию

Радиаторы предназначены для эксплуатации в системах водяного отопления закрытого типа.
6.1. Проектирование, монтаж и эксплуатация системы отопления должны осуществляться в соответствии с требованиями СНиП 2.04.05–91 и СНиП 3.05.01–85. Любые изменения проекта (замена отопительных приборов, установка запорно – регулирующей арматуры и т.д.) должны соответствовать этим нормативным документам и согласовываться с организациями, отвечающими за эксплуатацию данной системы отопления.
6.2. Используемая в качестве теплоносителя вода должна соответствовать требованиям теплоносителя, приведенным в «Правилах технической эксплуатации электрических станций и сетей Российской Федерации» ДЗ4.20.501–95. Перед приобретением радиаторов необходимо уточнить параметры теплоносителя в магистралях отопления Вашего дома в РЭО или диспетчерских пунктах по месту жительства.
6.3. Радиатор должен быть заполнен теплоносителем в течение всего периода эксплуатации.
6.4. В начале и в течение отопительного сезона, а также при заполнении системы водой, необходимо стравливать воздух из радиатора.
6.5. Категорически запрещается:
– использовать в однотрубных системах отопления вентили (краны) в качестве запорных или терморегулирующих элементов без установки перемычки или с закрытой перемычкой. В этом случае Вы нарушаете регулировку теплоотдачи всего стояка в Вашем доме.
– использовать теплоноситель, не соответствующий требованиям, приведенным в «Правилах технической эксплуатации электрических станций и сетей Российской Федерации» РД 34.20.501–95 (Минтопэнерго РФ.М.1996)
Pн – кислотность: в пределах 7–9
содержание кислорода: до 0,02 мг/кг
общая жесткость: до 7 мг–экв/л
– использовать трубы магистралей отопления в качестве элементов электрических сетей.
– допускать детей к запорным или терморегулирующим элементам.
– отключать радиатор от системы отопления;
– резко открывать вентили, установленные на входе/выходе радиатора, во избежание гидравлического удара.
– использовать радиаторы в системах отопления с рабочим давлением теплоносителя, превышающим 10 атм.

ELSEN

6.6. Средний срок службы отопительного прибора, эксплуатирующегося с соблюдением всех вышеобозначенных правил составляет не менее 25 лет.

7. Условия хранения и транспортировки

7.1. Радиаторы транспортируются любым видом транспорта в соответствии с правилами, действующими на транспорте данного вида.
7.2. Хранить радиаторы следует в закрытых помещениях или под навесом в упакованном виде. Беречь от прямого воздействия атмосферных осадков, влажных сред, грунтовых вод и химических веществ, способствующих появлению коррозии.

8. Утилизация

8.1. Утилизация изделия (перепродажа, захоронение, перепродажа) производится в порядке, установленном Законами РФ от 22 августа 2004 г. №122-ФЗ «Об охране атмосферного воздуха», от 10 января 2003 г. № 15-ФЗ «Об отходах производства и потребления», а также другими российскими и региональными нормами, актами, правилами, распоряжениями и пр., принятыми во исполнение указанных законов.

9. Гарантийные обязательства

9.1. Изготовитель гарантирует соответствие изделий требованиям безопасности, при условии соблюдения потребителем правил использования, транспортировки, хранения, монтажа и эксплуатации.
9.2. Гарантия распространяется на все дефекты, возникшие по вине завода - изготовителя.
9.3. Гарантия не распространяется на дефекты, возникшие в случаях:
- нарушения паспортных режимов хранения, монтажа, испытания, эксплуатации и обслуживания изделия;
- ненадлежащей транспортировки и погрузо-разгрузочных работ;
- наличия следов воздействия веществ, агрессивных к материалам изделия;
- наличия повреждений, вызванных пожаром, стихией, форс-мажорными обстоятельствами;
- повреждений, вызванных неправильным действиями потребителя;
- наличия следов постороннего вмешательства в конструкцию изделия.

10. Условия гарантийного обслуживания

10.1. Претензии к качеству товара могут быть предъявлены в течение гарантийного срока.
10.2. Неисправные изделия в течение гарантийного срока ремонтируются или обмениваются на новые бесплатно. Решение о замене или ремонте изделия принимает сервисный центр. Замененное изделие или его части, полученные в результате ремонта, переходят в собственность сервисного центра.
10.3. Затраты, связанные с демонтажом, монтажом и транспортировкой неисправного изделия в период гарантийного срока Покупателю не возмещаются.
10.4. В случае необоснованности претензии, затраты на диагностику и экспертизу изделия оплачиваются Покупателем.
10.5. Изделия принимаются в гарантийный ремонт (а также при возврате) полностью укомплектованными.

ELSEN

ГАРАНТИЙНЫЙ ТАЛОН № _____

Наименование товара

СТАЛЬНЫЕ ПАНЕЛЬНЫЕ РАДИАТОРЫ ELSEN

№	Артикул, марка, наименование	Количество
1		
2		
3		

Наименование и адрес торгующей организации _____

_____

Дата продажи _____ *Подпись продавца* _____

Штамп или печать торгующей организации *Штамп о приемке*

С условиями гарантии СОГЛАСЕН:

ПОКУПАТЕЛЬ _____
(ФИО, подпись)

Гарантийный срок - 120 месяцев со дня продажи

По вопросам гарантийного ремонта, рекламаций и претензий к качеству изделий обращаться в сервисный центр по адресу: _____

_____

При предъявлении претензии к качеству товара, покупатель предоставляет следующие документы:

1. Заявление в произвольной форме, в котором указываются:
   - название организации или Ф.И.О. покупателя, фактический адрес и контактные телефоны;
   - название и адрес организации, производившей монтаж;
   - основные параметры системы, в которой использовалось изделие;
   - краткое описание дефекта.
2. Документ, подтверждающий покупку изделия (накладная, квитанция).
3. Акт гидравлического испытания системы, в которой монтировалось изделие.
4. Настоящий заполненный гарантийный талон.

Отметка о возврате или обмене товара: _____

_____

Дата: «___»_____20___г. *Подпись* _____

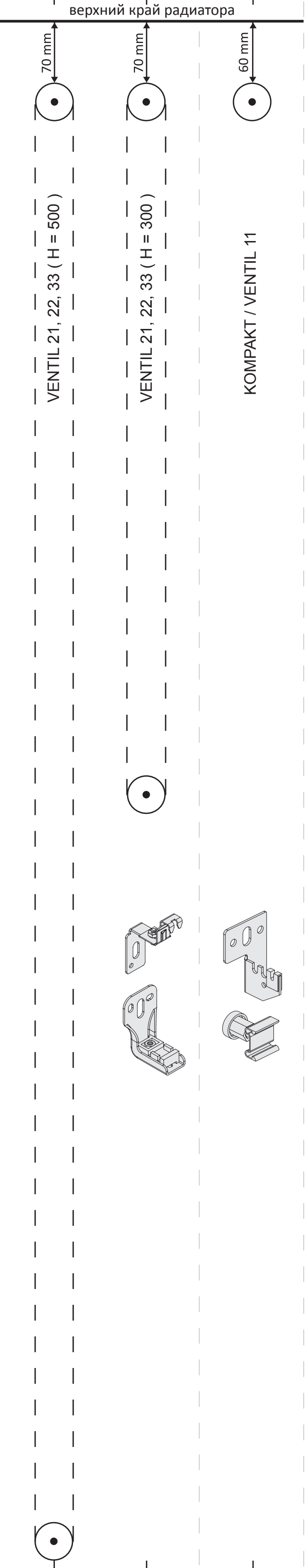

КОМРАКТ

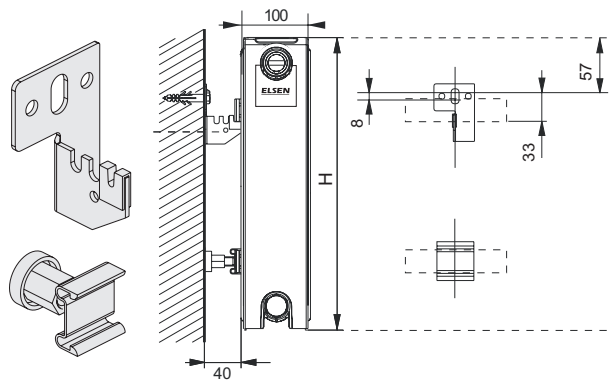

VENTIL

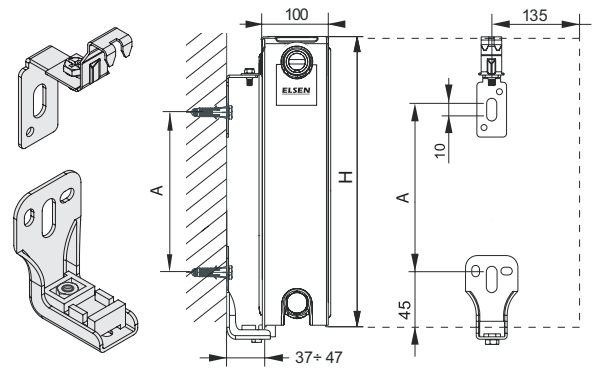

H, mm	300	400	500	600	900
A mm	190	290	390	490	790

СХЕМА МОНТАЖА РАДИАТОРОВ

КОМРАКТ

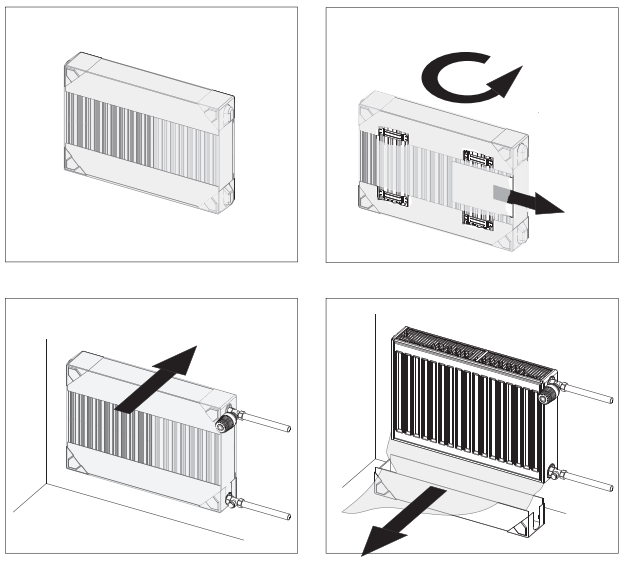

VENTIL

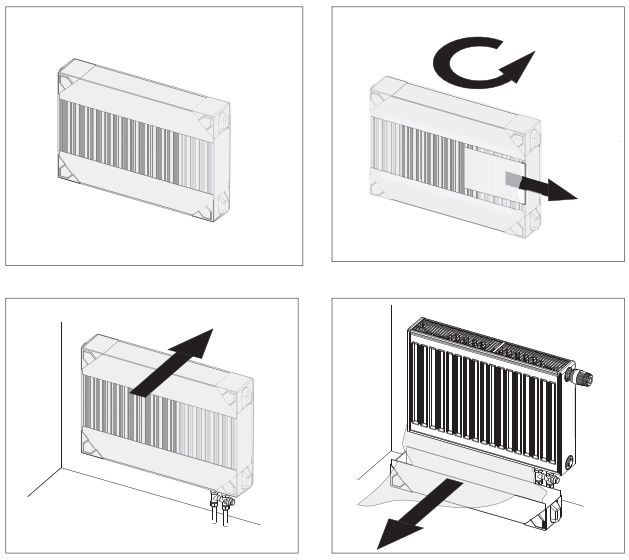

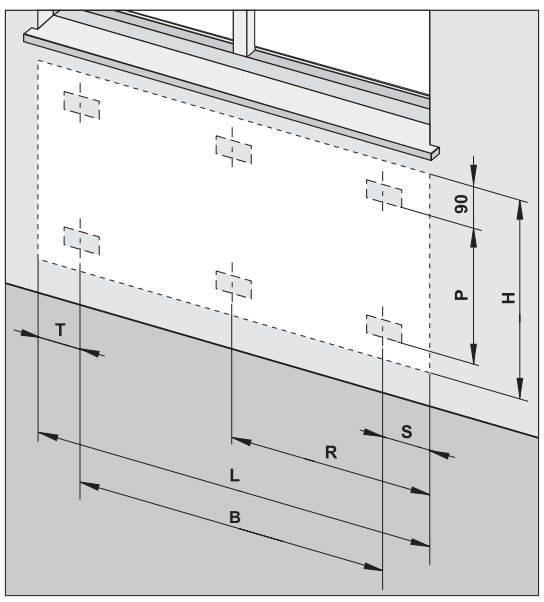

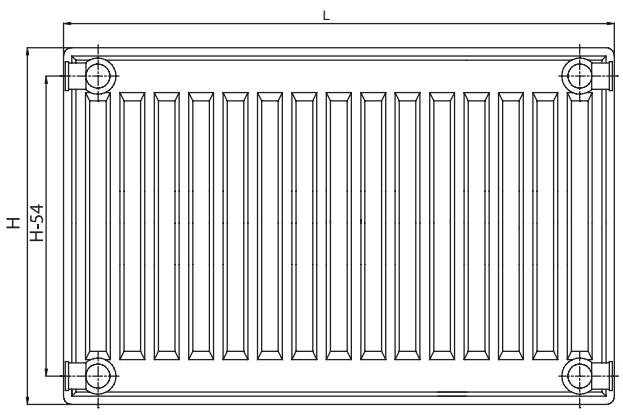

H, mm	300	400	500	600	900
P, mm	145	245	345	445	745

Type			L, мм						
			400	500-1600	1800	2000	2300	2600	3000
ERK, ERV	11	S	117	150	150	150	150	150	150
		T	117	150	150	150	150	150	150
		R	-	-	900	1000	1133	1300	1500
		B	166	B=(L-T-S)	1500	1700	2000	2300	2700
ERK	21	S	133	133	133	133	133	133	133
		T	133	133	133	133	133	133	133
		R	-	-	900	1000	1133	1300	1500
		B	134	B=(L-T-S)	1534	1734	2034	2334	2734
ERK	22	S	133	133	133	133	133	133	133
		T	133	133	133	133	133	133	133
		R	-	-	900	1000	1133	1300	1500
		B	134	B=(L-T-S)	1534	1734	2034	2334	2734
ERK	33	S	133	133	133	133	133	133	133
		T	133	133	133	133	133	133	133
		R	-	-	900	1000	1133	1300	1500
		B	134	B=(L-T-S)	1534	1734	2034	2334	2734