PowerBox DN 65

Группа насосная прямая

Габаритные размеры и характеристики

Диаметр номинальный	DN 65
Мощность при ΔT=20	356 кВт
Максимальная температура	100 °C
Максимальное давление	10 бар
Межосевое расстояние	300 мм
Габаритные размеры	650x900x330
Скорость течения теплоносителя	1 м/с
Рабочая среда	Вода/водогликолиевая смесь до 40%

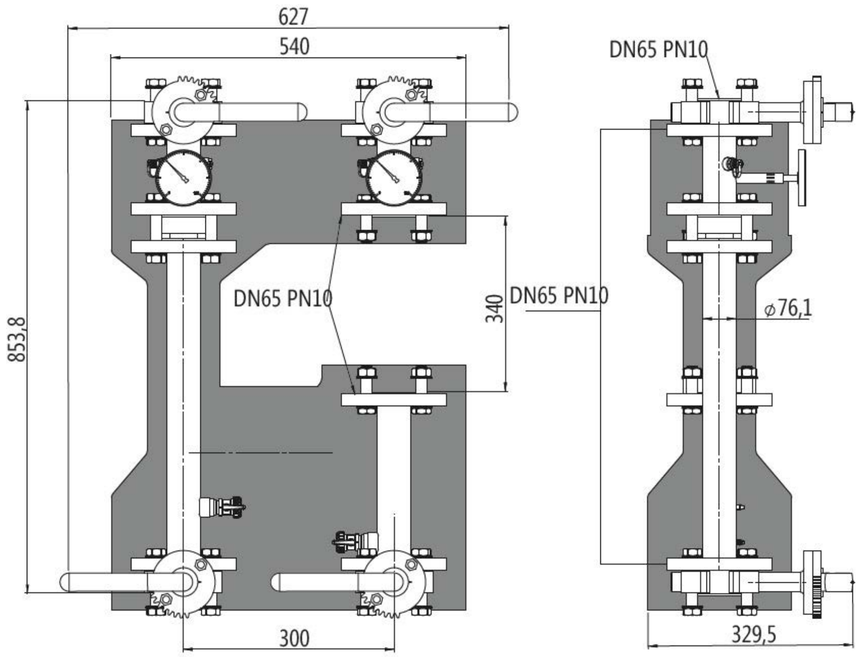

Диаграмма потерь давления

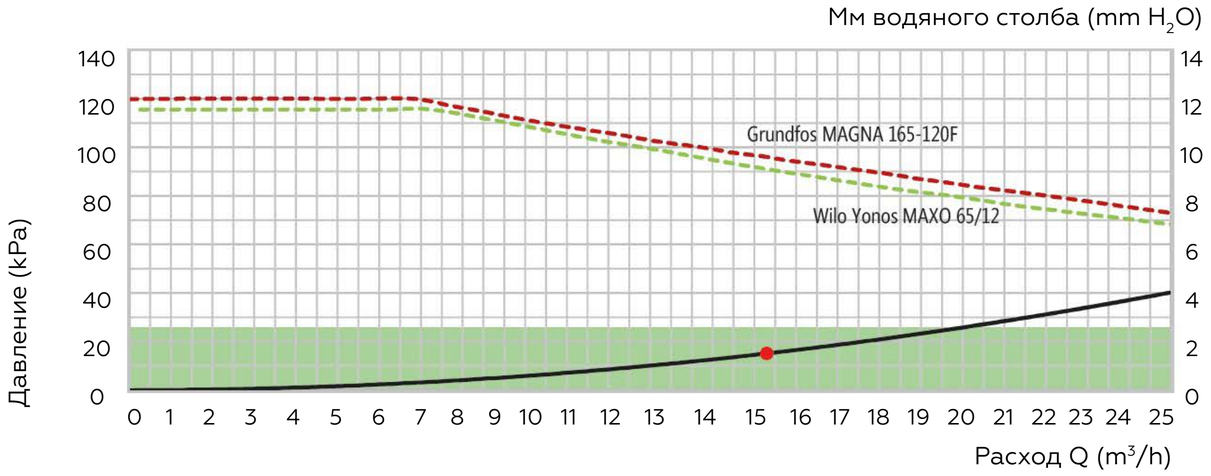

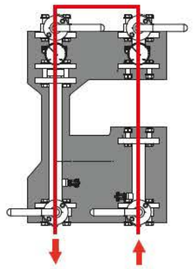

Ассортимент:

EFG65.010
Насосная группа DN65 прямая
без насоса

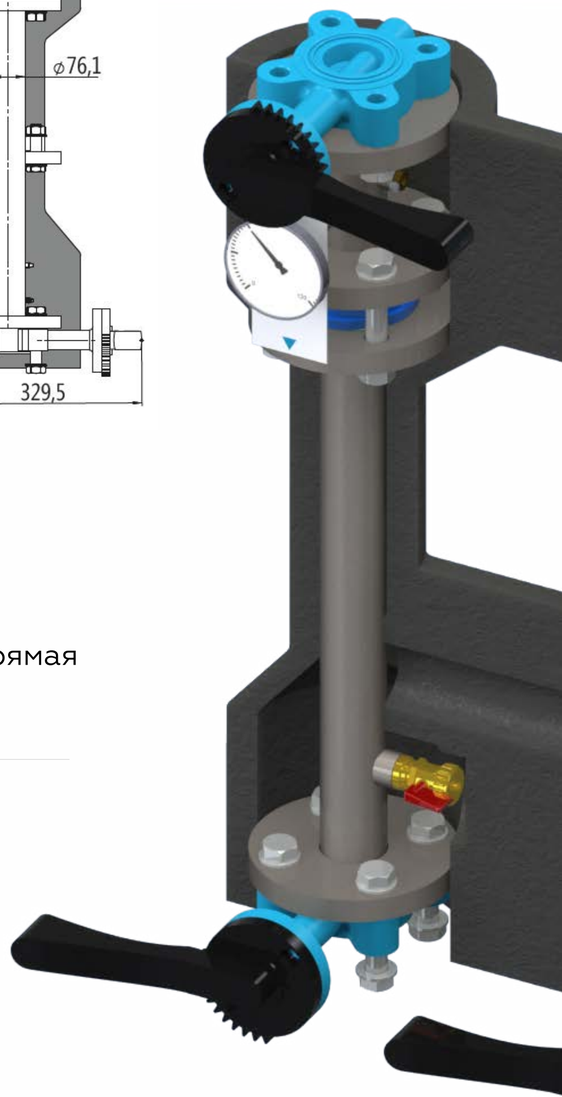

PowerBox DN 65

Группа насосная смесительная

Габаритные размеры и характеристики

Диаметр номинальный	DN 65
Мощность при ΔT=20	314 кВт
Максимальная температура	100 °C
Максимальное давление	10 бар
Межосевое расстояние	300 мм
Габаритные размеры	650x900x330
Скорость течения теплоносителя	1 м/с
Рабочая среда	Вода/водогликолиевая смесь до 40%
Kvs	63 м3/ч

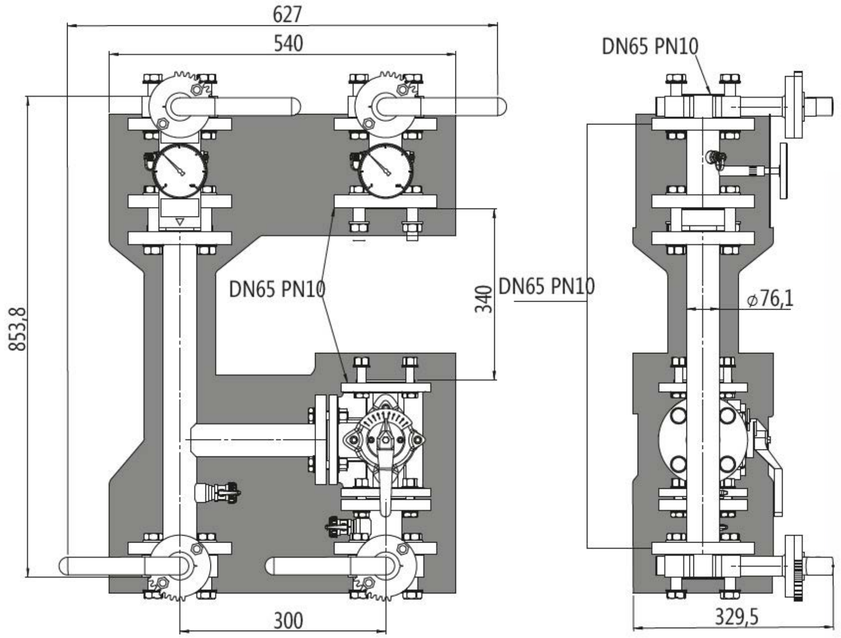

Диаграмма потерь давления

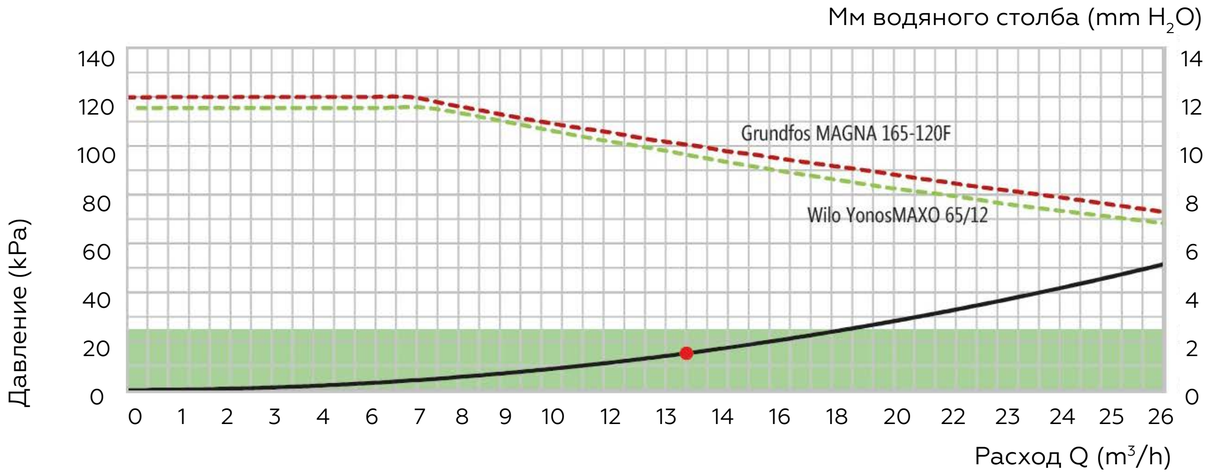

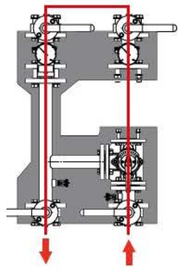

Ассортимент:
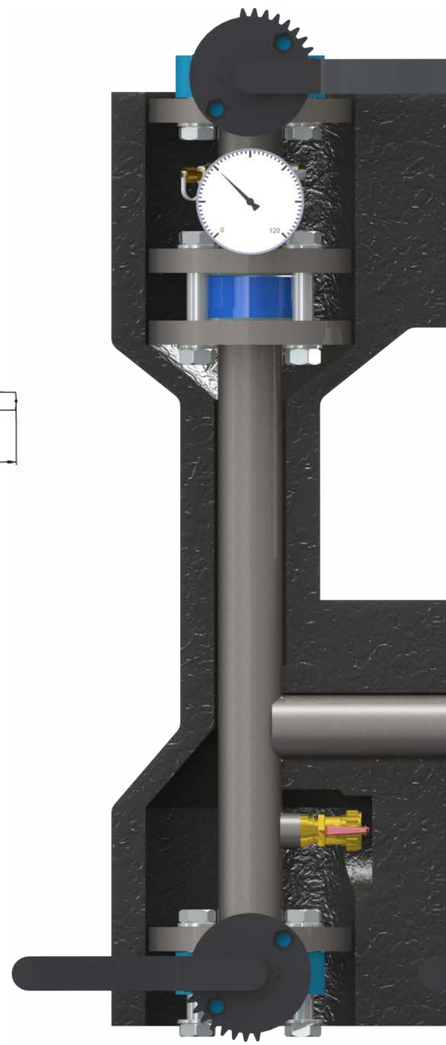
EFG65.020
Насосная группа DN65 смесительная без насоса