Датчик протечки воды

Stahlmann R868

ТУ 26.51.70-169-39803459-2023



Руководство по эксплуатации (совмещенное с паспортом)

ГТД-1985.01РЭ(ПС)

EAC

Настоящее руководство по эксплуатации распространяется на датчик протечки воды Stahlmann R868 (далее по тексту датчик).

Датчик соответствует требованиям технических регламентов ТР ТС 020/2011 «Электромагнитная совместимость технических средств», ТР ЕАЭС 037/2016 «Об ограничении применения опасных веществ в изделиях электротехники и радиоэлектроники».

Датчик предназначен для эксплуатации в диапазоне рабочих температур от плюс 5 °С до плюс 40 °С при относительной влажности до 90% при температуре плюс 30 °С.

Пример записи датчика в других документах или при его заказе:

Датчик протечки воды Stahlmann R868 ТУ 26.51.70-169-39803459-2023

1. СОДЕРЖАНИЕ

1. Содержание 3
2. Назначение 4
3. Комплект поставки 4
4. Установка 5
5. Принцип работы 7
6. Эксплуатация 7
7. Технические характеристики 9
8. Транспортирование и хранение 10
9. Меры безопасности 10
10. Гарантийные обязательства 10
11. Сведения о рекламации 11
12. Сведения о сертификации 11
13. Гарантийный талон 12

2. НАЗНАЧЕНИЕ

Датчик протечки Stahlmann R868 предназначен для фиксации протечки воды и передачи, посредством радиоканала, аварийного сигнала на модули управления Stahlmann Smart и Stahlmann HUB.



Рис. 1 Внешний вид датчика

3. КОМПЛЕКТ ПОСТАВКИ

В комплект поставки входит:

– Датчик протечки Stahlmann R868;

– Руководство по эксплуатации (совмещенное с паспортом).

4. УСТАНОВКА

Для перевода датчика в рабочий режим перед установкой в место наибольшей вероятности натекания воды, необходимо открыть крышку датчика и установить, соблюдая полярность, два элемента питания типа "AAA" или "LR03".

Открытие датчика для установки элементов питания показано на рисунке 2.

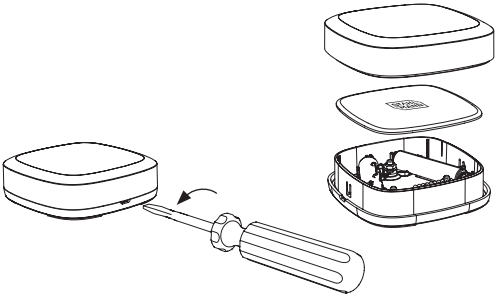

Рис. 2 Открытие крышки датчика

После установки элементов питания необходимо провести сопряжение с модулем управления. Для этого:

1. Подойдите с датчиком к модулю управления;
2. На модуле управления (согласно инструкции на модуль управления) запустите режим сопряжения с радиоустройствами;
3. Влажной тряпкой или скрепкой замкните на датчике два нижних сенсорных контакта до включения красного светодиода;
4. При правильном подключении модуль управления издаст звуковой сигнал и выдаст сообщение на дисплее или сообщит посредством светодиодов о корректном подключении датчика;
5. Датчик при получении ответа от модуля прерывисто мигнет красным светодиодом от одного до 4 раз, показывая уровень сигнала от модуля (1 – плохой сигнал, 4 – отличный).

Датчики рекомендуется устанавливать в местах возможного натекания воды при авариях и протечках (в санузлах, на кухне, под раковинами, унитазом и т.п.).

Устанавливать датчик следует на полу контактными пластинами вниз. Точечные выступы на корпусе датчика не позволяют контактным пластинам касаться пола, что предотвращает ложное срабатывание и загрязнение пластин.

Внимание! Не устанавливайте датчик на неровные поверхности, либо на поверхности, которые могут каким-либо образом перекрыть доступ воды к контактным пластинам.

5. ПРИНЦИП РАБОТЫ

Попадание воды на контактные пластины датчика вызывает падение сопротивления между ними. По этому сопротивлению датчик определяет факт протечки.

6. ЭКСПЛУАТАЦИЯ

Периодически (один раз в месяц) рекомендуется проверять поверхность пластин датчика на предмет наличия загрязнений. При наличии рекомендуется устранить их влажной тряпкой или салфетками для очистки бытовой техники.

После устранения протечки рекомендуется продуть датчик от влаги перед установкой на место.

Для проверки дальности связи между модулем и датчиком рекомендуется:

– в месте установки датчика постелить влажную тряпку и поставить на нее датчик сенсорами вниз.

– убедиться, что на датчике загорелся и мигнул несколько раз красный светодиод, показывая уровень сигнала от модуля управления (1 –плохой сигнал, 4 – отличный).

Если датчик не мигнет ни разу, то значит в зоне установки датчика нет связи с модулем управления.

Внимание! Датчик не предназначен для выявления протечек химически активных веществ.

При контакте с такими веществами датчик может выйти из строя или изменить свои технические характеристики. Датчики, которые были подвержены воздействию таких веществ, рекомендуется заменить на новый. Гарантия на датчик, подвергшийся воздействию активных химических веществ, не распространяется.

7. ТЕХНИЧЕСКИЕ ХАРАКТЕРИСТИКИ

Напряжение питания	3 В (батарея формата AAA (LR03) – 2 шт)
Потребляемый ток	– не более 60 мкА в дежурном режиме – не более 300 мА в режиме передачи радиосигнала (длительность передачи составляет порядка 0,5 сек)
Время работы от одного комплекта батарей	Около 20 месяцев, зависит от качества батарей и расстояния между модулем и датчиком
Рабочая частота радиоканала	869 МГц
Уровень излучаемой мощности, не более	25 мВт
Гарантированная дальность радиосвязи в зоне прямой видимости, не менее	100 м
Тип модуляции	LoRa
Степень защиты	IP65
Габаритные размеры, мм	74×74×23
Масса	Не более 50 г
Срок службы	не менее 10 лет

8. ТРАНСПОРТИРОВАНИЕ И ХРАНЕНИЕ

Датчик протечки воды Stahlmann R868 допускается транспортировать всеми видами транспорта в соответствии с правилами, действующими на конкретном виде транспорта, с соблюдением условий транспортирования группы С по ГОСТ 23216-78. Датчики должны храниться с соблюдением условий хранения 2 (С) по ГОСТ 15150-69.

9. МЕРЫ БЕЗОПАСНОСТИ

Подключение должно производиться квалифицированным электриком. Все работы по монтажу и подключению следует проводить при отключенном напряжении питания.

10. ГАРАНТИЙНЫЕ ОБЯЗАТЕЛЬСТВА

Изготовитель гарантирует соответствие качества датчика протечки воды Stahlmann R868 требованиям технических условий ТУ 26.51.70-169-39803459-2023 при условии соблюдения правил транспортирования и указаний по установке и эксплуатации.

Гарантийный срок – 10 лет с даты продажи.

В течение гарантийного срока покупатель имеет право на ремонт или замену изделия при обнаружении неисправностей, произошедших по вине изготовителя и при условии выполнения указаний по установке и эксплуатации.

Гарантийные обязательства не распространяются на датчики протечки воды Stahlmann R868, имеющие механические повреждения, а также если дефект возник в результате неправильного монтажа, подключения и эксплуатации данного прибора.

Внимание! Производитель оставляет за собой право на изменение конструкции изделия без предварительного уведомления, если это не ухудшает потребительские свойства продукта.

11. СВЕДЕНИЯ О РЕКЛАМАЦИИ

При возникновении неисправностей в течение гарантийного срока эксплуатации прибора покупателю необходимо незамедлительно обратиться в дилерский центр или к продавцу.

12. СВЕДЕНИЯ О СЕРТИФИКАЦИИ

Сертификаты соответствия:

ЕАЭС N RU Д-RU.PA04.B.67635/24,
ЕАЭС N RU Д-RU.PA04.B.67919/24

13. ГАРАНТИЙНЫЙ ТАЛОН

ГАРАНТИЙНЫЙ ТАЛОН

С условиями хранения и транспортировки, указаниями по эксплуатации датчика протечки воды Stahlmann R868, условиями предоставления гарантии ознакомлен(а), претензий к внешнему виду изделия не имею:

_____, _____, _____20__ г.
подпись покупателя расшифровка подписи дата покупки

Продавец _____

Адрес продавца _____ штамп ОТК

Телефон продавца _____

Дата продажи _____ штамп продавца

Произведено: ООО ОКБ «Гамма», 141280, РФ, Московская обл., г.о. Пушкинский, г. Ивантеевка, пр-д Фабричный, д. 1/29, помещ. 603.
Тел./факс: E-mail:

По заказу: ООО «ИВС», 141008, РФ, Московская обл., г. Мытищи, пр-д Проектируемый 5274, стр. 7, помещ. 4, ком. 304.
Тел.: