NEPTUN

Модуль управления

сновное. Полная
оду.

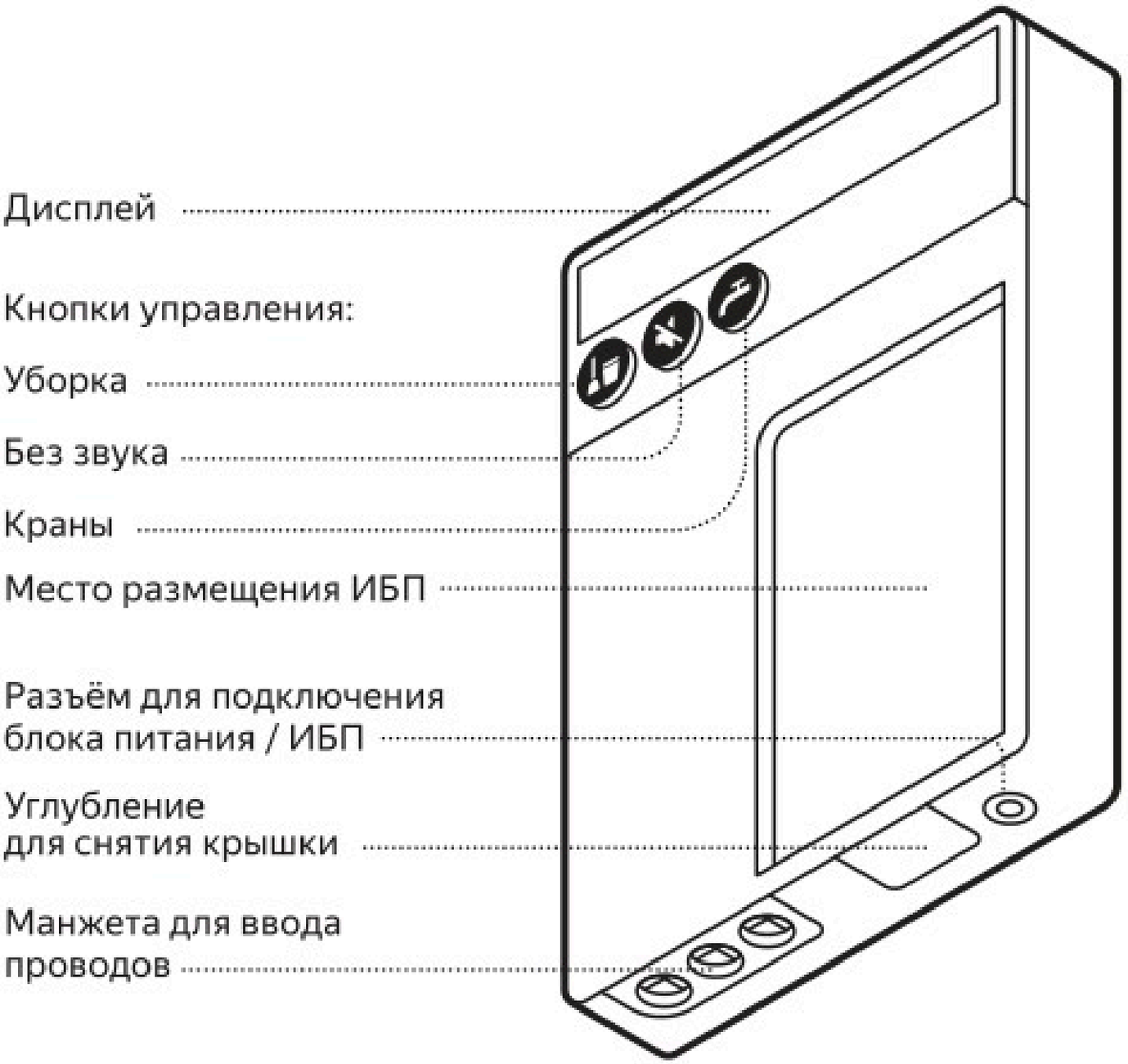
Дисплей
Кнопки управления:
Уборка
Без звука
Краны
Место размещения ИБП
Разъём для подключения блока питания / ИБП
Углубление для снятия крышки
Манжета для ввода проводов

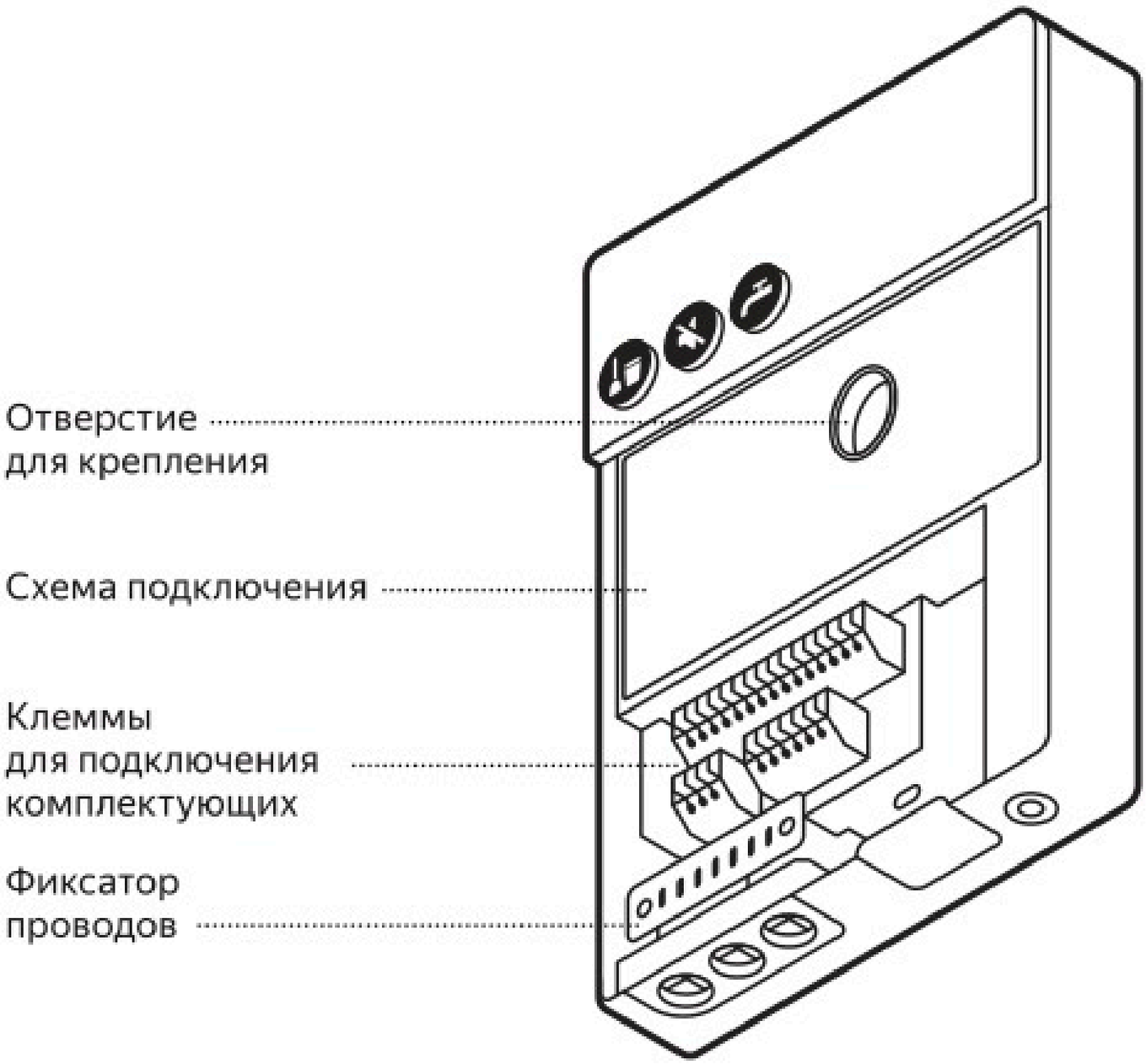
Отверстие
для крепления
Схема подключения
Клеммы
для подключения
комплектующих
Фиксатор
проводов

Подключение компонентов к модулю управления

Шаг 1. Подключите проводные компоненты к модулю

1. Снимите крышку модуля, поддев её за углубление в нижней части устройства.
2. Введите провода компонентов системы в корпус модуля через манжету в нижней части устройства либо через отверстие на задней стенке модуля, удалив заглушку.
3. Подключите компоненты системы согласно рисунку 3.

ВНИМАНИЕ!

Подключение компонентов необходимо проводить при отключенном напряжении питания.
Убедитесь, что модуль управления отключен от сети.

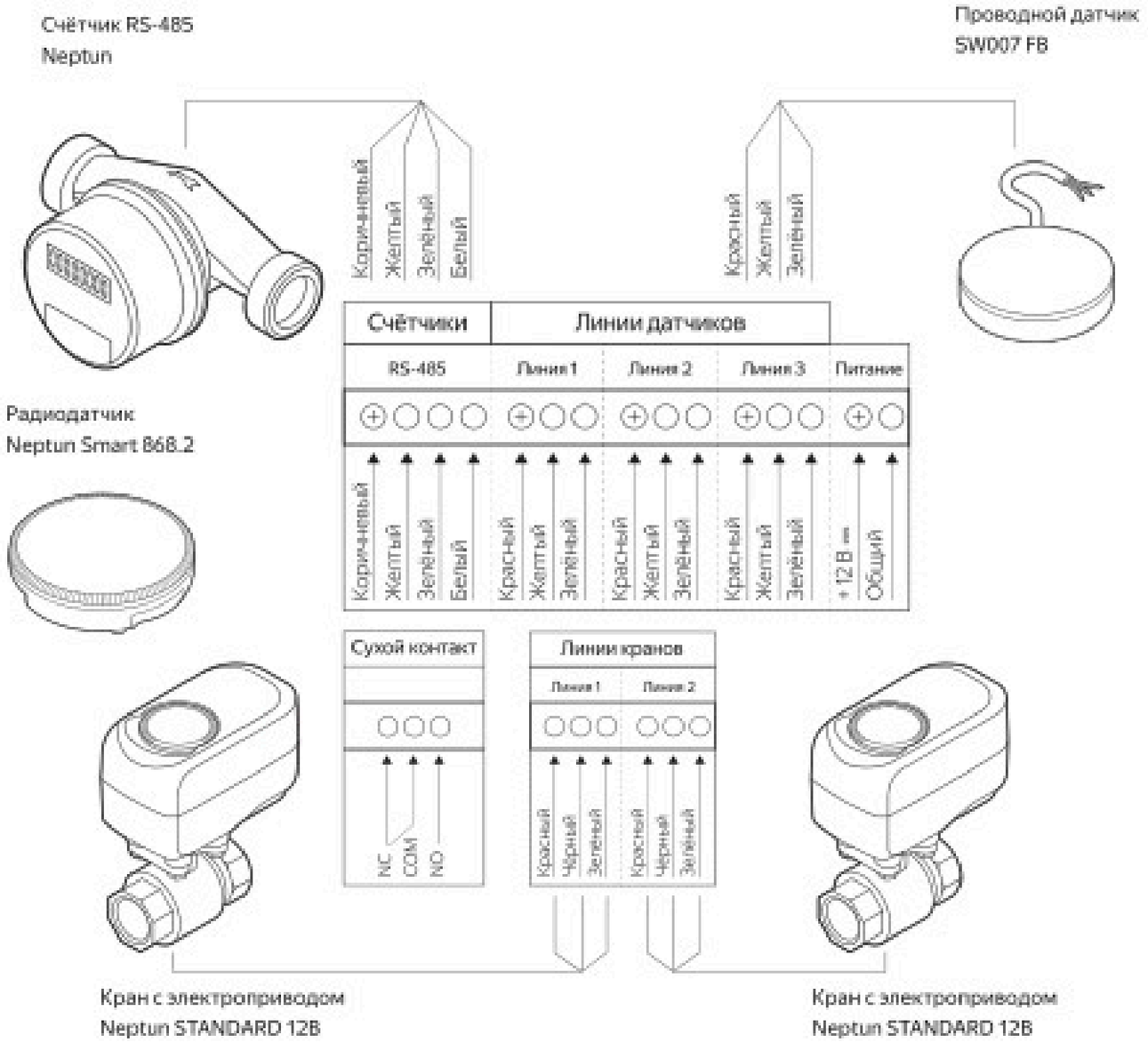

Рисунок 3.
Схема подключения

Шаг 2. Подключите модуль к питанию

Подключите модуль к электропитанию одним из следующих способов:

Прямое подключение к сети — подключите модуль к сети с помощью комплектного блока питания.

ВНИМАНИЕ!

Если на экране появилось предупреждение "КОР ЗАМ":

1. Немедленно отключить модуль от сети
2. Убедиться, что компоненты подключены к модулю согласно рисунку 6, провода не замкнуты между собой
3. Устранить ошибку подключения и повторно подать питание на модуль

Если ошибка не пропала — обратитесь в сервисный центр.

Подключение через ИБП — сначала подключите ИБП к сети с помощью комплектного блока питания от модуля, затем подключите ИБП к разъёму на модуле.

По умолчанию включена функция автоматического перекрытия кранов при низком уровне заряда ИБП

Индикация ИБП

На лицевой панели ИБП расположен светодиод

Светит — ИБП подключён к электропитанию.

Мигает — модуль работает от ИБП, электропитание отсутствует.

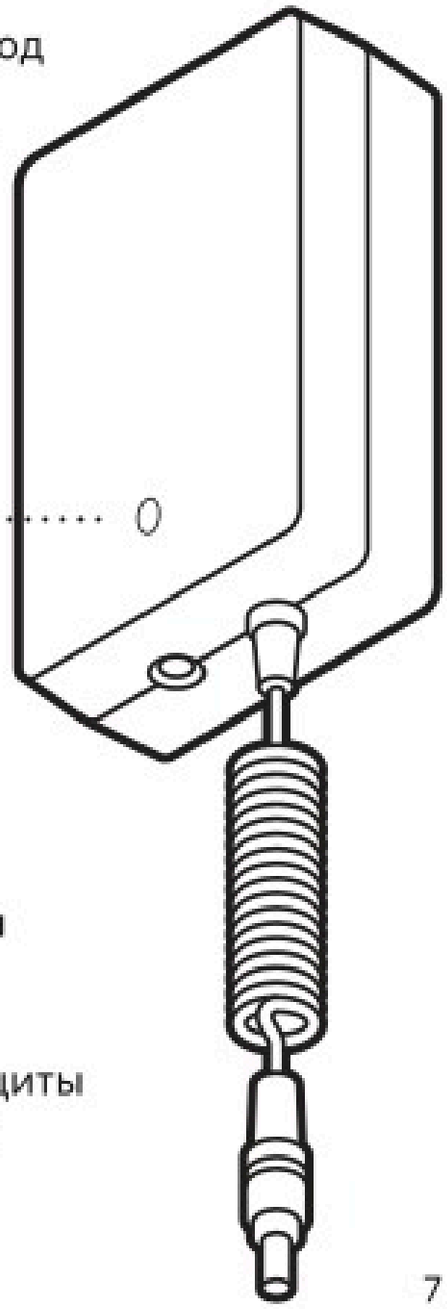

ИБП - источник бесперебойного питания, обеспечивает работу модуля при отключении электроэнергии.

ИБП входит не во все комплекты системы защиты от протечек. При необходимости ИБП можно приобрести отдельно.

Шаг 3. Подключите радиодатчик к модулю

1. Удалите защитный стикер с батарейки внутри корпуса радиодатчика.Переведите модуль управления в режим поиска устройств.
2. Нажмите и удерживайте кнопку в течение 4 секунд — на экране появится надпись «Поиск» с обратным отсчётом и прозвучит звуковой сигнал.
3. Переведите датчик в режим подключения одним из способов:
   1. Открутите крышку датчика и нажмите кнопку внутри;
   2. Замкните контакты на дне датчика любым металлическим предметом,например скрепкой.
4. Дождитесь подтверждения подключения.

После подключения радиодатчика таймер поиска автоматически запускается заново.
Подключите остальные радиодатчии аналогичным образом.

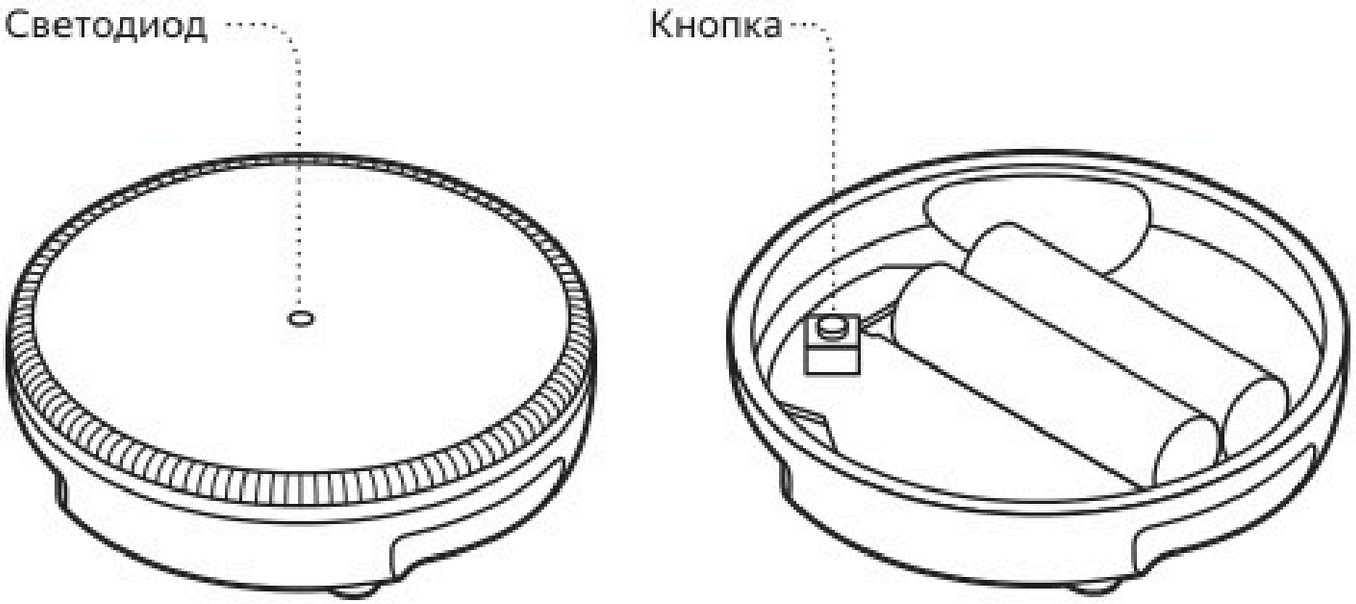

После успешного подключения модуль управления подаст звуковой сигнал, а на крышке датчика замигает светодиод — он отражает силу сигнала:

Четыре мигания — отличный сигнал

Три мигания — хороший сигнал

Два мигания — средний сигнал

Одно мигание — удовлетворительный сигнал

Не мигнул — связь не установлена

Как подключить

Модуль подключается и управляется в мобильном приложении «Дом с Алисой»

1. Установите приложение «Дом с Алисой».
2. Включите Bluetooth® на телефоне. Подключите телефон к Wi-Fi® с диапазоном 2,4 ГГц.
3. Переведите модуль в режим подключения: одновременно зажмите кнопки и в течение 4 секунд.
4. Модуль издаст звуковой сигнал, и на экране появится надпись «ПОДКЛ» с обратным отсчетом.
5. Откройте приложение и авторизуйтесь в нем.

Затем следуйте подсказкам.
Если что-то не получается, обратитесь к Справке:
http://alice.yandex.ru/support/leak-protection

Сказать Дом с Алисой

Сброс до заводских настроек

1. На модуле удерживайте кнопку в течение 4 секунд. Модуль издаст звуковой сигнал, а на экране появится надпись «Поиск» с обратным отсчётом.

2. Одновременно зажмите кнопки и в течение 4 секунд. Модуль издаст звуковой сигнал, а на экране появится надпись «Сброс».

Технические характеристики

Модуль управления

Модель
Умный дом с Алисой YNDX-00516

Напряжение питания
12 В ± 10 % ⎓

Потребляемый ток
До 100 мА

Количество входов
3

Стандарт Wi-Fi
IEEE 802.11 b/g/n (2,4 ГГц)

Габариты
130 × 185 × 32 мм

Рабочая температура
+5...+40 °С

Рабочая влажность
≤ 95 % *(без конденсации)*

Сухой контакт (реле)
Есть *(для управления работой насосов и т.п.)*

Количество проводных датчиков
До 60 шт. *(Не более 20 на каждый из входов)*

Колчество радиодатчиков
До 50 шт.

Количество кранов
До 6 шт. *(не более 3 кранов на один выход)*

Способ подключения счётчиков
Цифровых: к клеммам RS-485
Импульсных: к клеммам «IN»
и «GND» на линии датчиков

Количество счетчиков
Цифровых: до 8шт.
Импульсных: по 1шт. на каждую
линию датчиков

Степень защиты
IP 20

Класс электрозащиты
III

Блок питания

Входное напряжение
100...240 В ~

Максимальный ток
1,2 А

Частота сети
50/60 Гц

Выходное напряжение
12 В ± 10 % ⎓

Максимальный ток
3 А

Диапазон рабочих температур
0...+40 °С

Рабочая влажность
≤ 95 % *(без конденсации)*

Длина кабеля
1,5 м

Сведения об интеллектуальной собственности

Все упомянутые наименования, логотипы и товарные знаки являются зарегистрированными товарными знаками, принадлежащими их владельцам. Wi-Fi® и логотип Wi-Fi являются товарными знаками Wi-Fi Alliance. Словесный знак Bluetooth® и логотипы являются зарегистрированными товарными знаками, принадлежащими Bluetooth SIG, Inc. «Яндекс», логотипы Яндекса и Алисы, Дом с Алисой являются зарегистрированными товарными знаками ООО «ЯНДЕКС» в России и других странах. Другие товарные знаки и средства индивидуализации принадлежат соответствующим правообладателям.

Сертификация

Компоненты системы соответствуют требованиям технических регламентов Таможенного союза: Модуль управления — ТР ТС 020/2011 «Электромагнитная совместимость технических средств». Блок питания для модуля управления — ТР ТС 004/2011 «О безопасности низковольтного оборудования», ТР ТС 020/2011 «Электромагнитная совместимость технических средств».

Сертификаты и декларация доступны по ссылке:
http://alice.yandex.ru/support/leak-protection

Изготовитель: ООО «Груп Атлантик Теплолюкс», 141008, Московская обл., г. Мытищи, Проектируемый проезд 5274, стр. 7.

Партнёр: ООО «Лаборатория Алисы», 119021, Россия, г. Москва, ул. Льва Толстого, 16.

Представительство в Казахстане: ТОО «Теплолюкс-Казахстан», Республика Казахстан, г. Астана, ул. Б.Майлина, 8/1, офис 204.

Дата изготовления: см. на устройстве.

Изготовлено в России.

Срок службы: 20 лет.

Условия эксплуатации

Во время перевозки изделия должны быть закреплены во избежание воздействия сильной вибрации, ударов или продавливания. Компоненты системы допускается транспортировать всеми видами транспорта в соответствии с правилами, действующими на конкретное виде транспорта, с соблюдением условий транспортирования группы С по ГОСТ 23216 – 78. Хранение изделия необходимо осуществлять в упаковке производителя в помещениях защищенном от попадания прямых солнечных лучей с естественной вентиляцией при температуре от 0...+40 °С и относительной влажности до 80%.

Утилизация производится в соответствии с требованиями действующего законодательства Российской Федерации.

Устройства в системе в основном состоят из материалов, которые могут быть вторично использованы после утилизации. Производитель оставляет за собой право вносить изменения в конструкцию устройств с целью улучшения качества продукции, при условии, что внесённые изменения не приведут к снижению характеристик изделия.

Перед началом монтажа внимательно ознакомьтесь с инструкцией. Соблюдение правил монтажа, транспортировки, хранения и эксплуатации гарантирует безотказную работу системы в течение всего срока службы.

Монтаж и подключение элементов системы должен производить квалифицированный электрик.

NEPTUN

Басқару модулі

т берілген. Толық
амадан көруге болады.

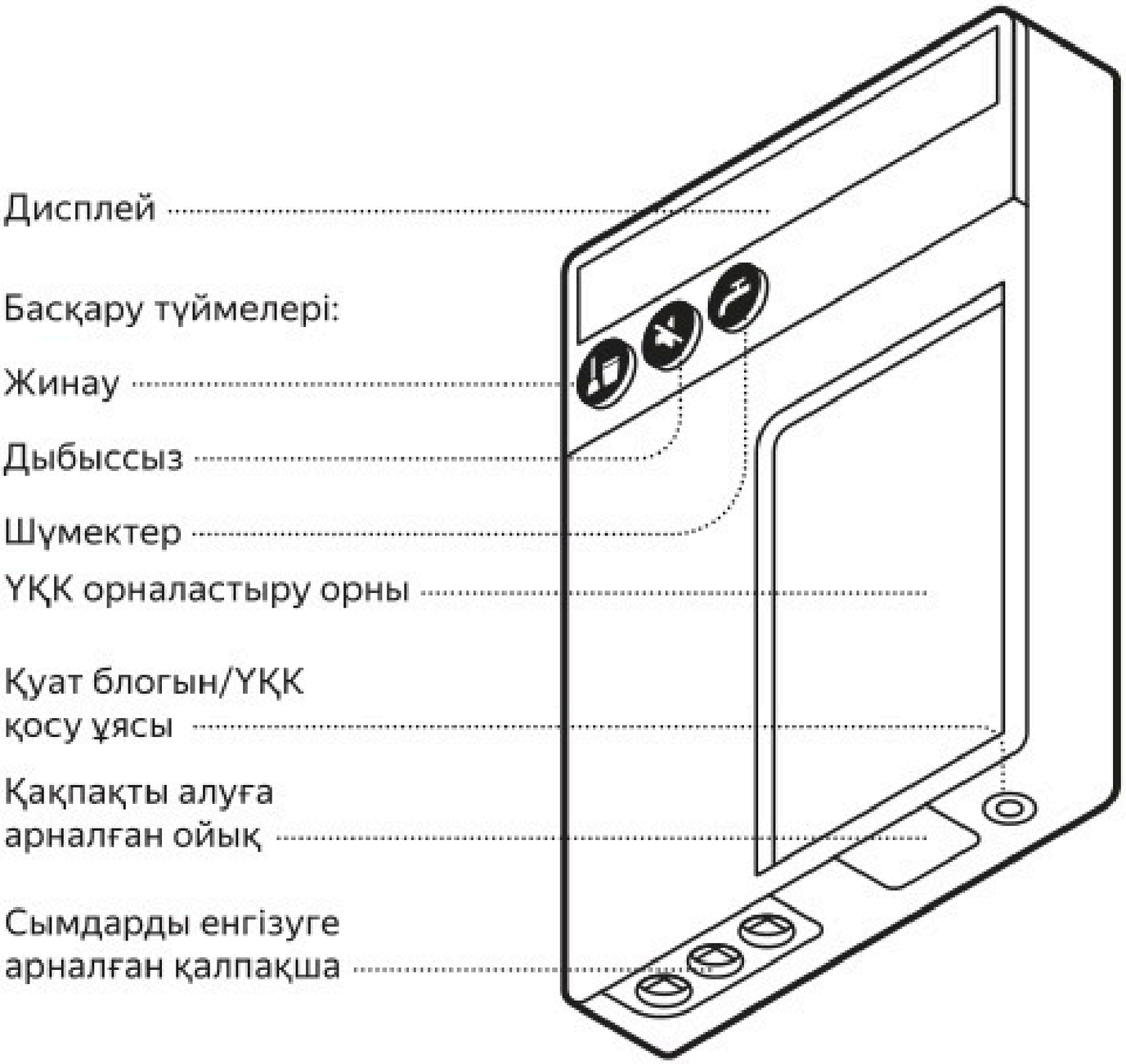
Дисплей
Басқару түймелері:
Жинау
Дыбыссыз
Шүмектер
ҮҚК орналастыру орны
Қуат блогын/ҮҚК қосу ұясы
Қақпақты алуға арналған ойық
Сымдарды енгізуге арналған қалпақша

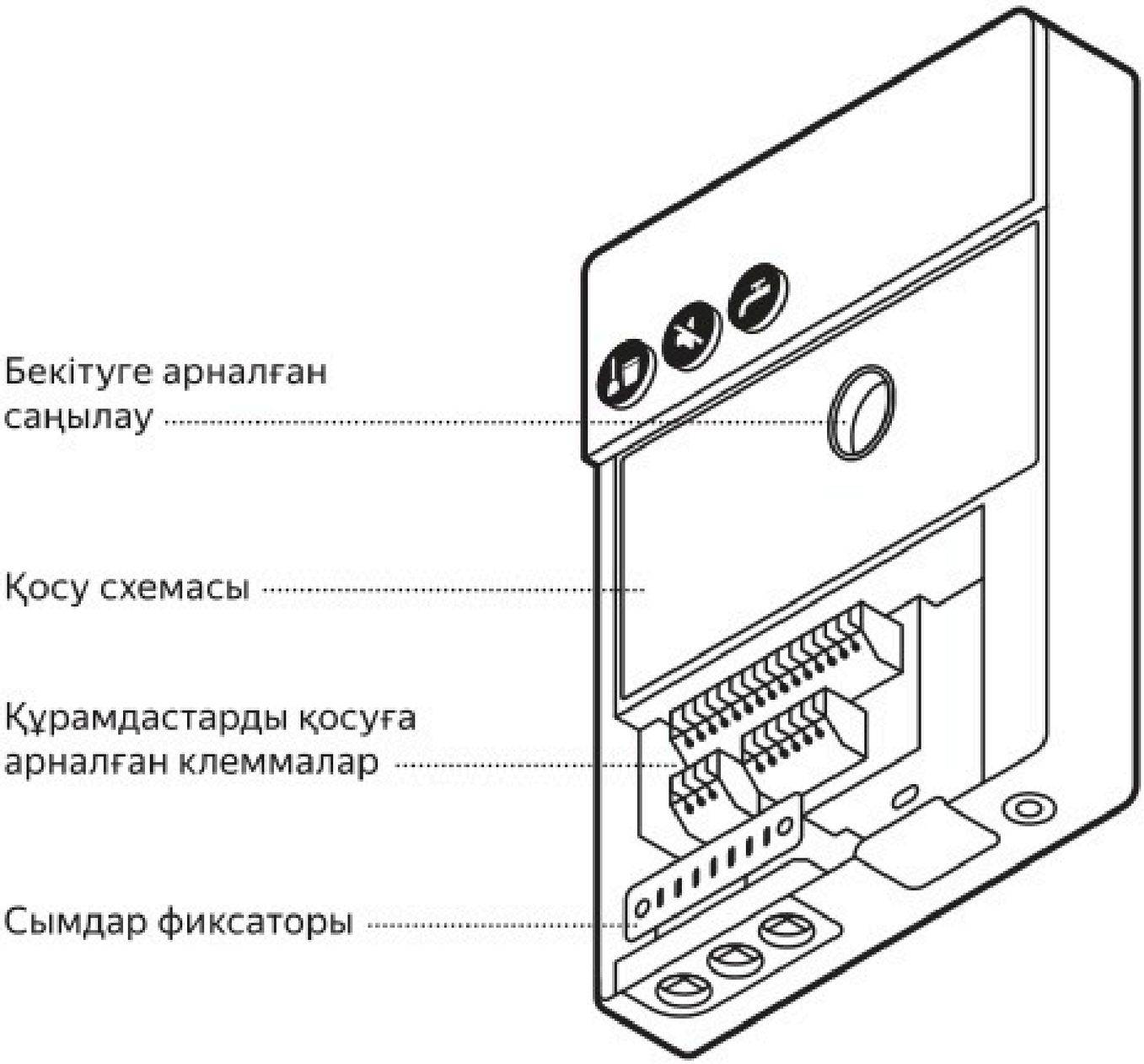
Бекітуге арналған
саңылау
Қосу схемасы
Құрамдастарды қосуға
арналған клеммалар
Сымдар фиксаторы

Құрамдастарды басқару модуліне қосу

1-қадам. Сымды құрамдастарды модульге қосыңыз

1. Модуль қақпағын құрылғының төменгі жағындағы ойықтан іліп алып шешіңіз.
2. Жүйе құрамдастарының сымдарын модуль корпусына құрылғының төменгі жағындағы қалпақша немесе модульдің артқы қабырғасындағы саңылау арқылы тығынды алып тастап енгізіңіз.
3. Жүйе құрамдастарын 3-суретке сәйкес қосыңыз.

Назар аударыңыз!

Компоненттерді қосу қуат кернеуі өшірілген кезде жүргізілуі керек. Басқару модулі желіден тыс екеніне көз жеткізіңіз.

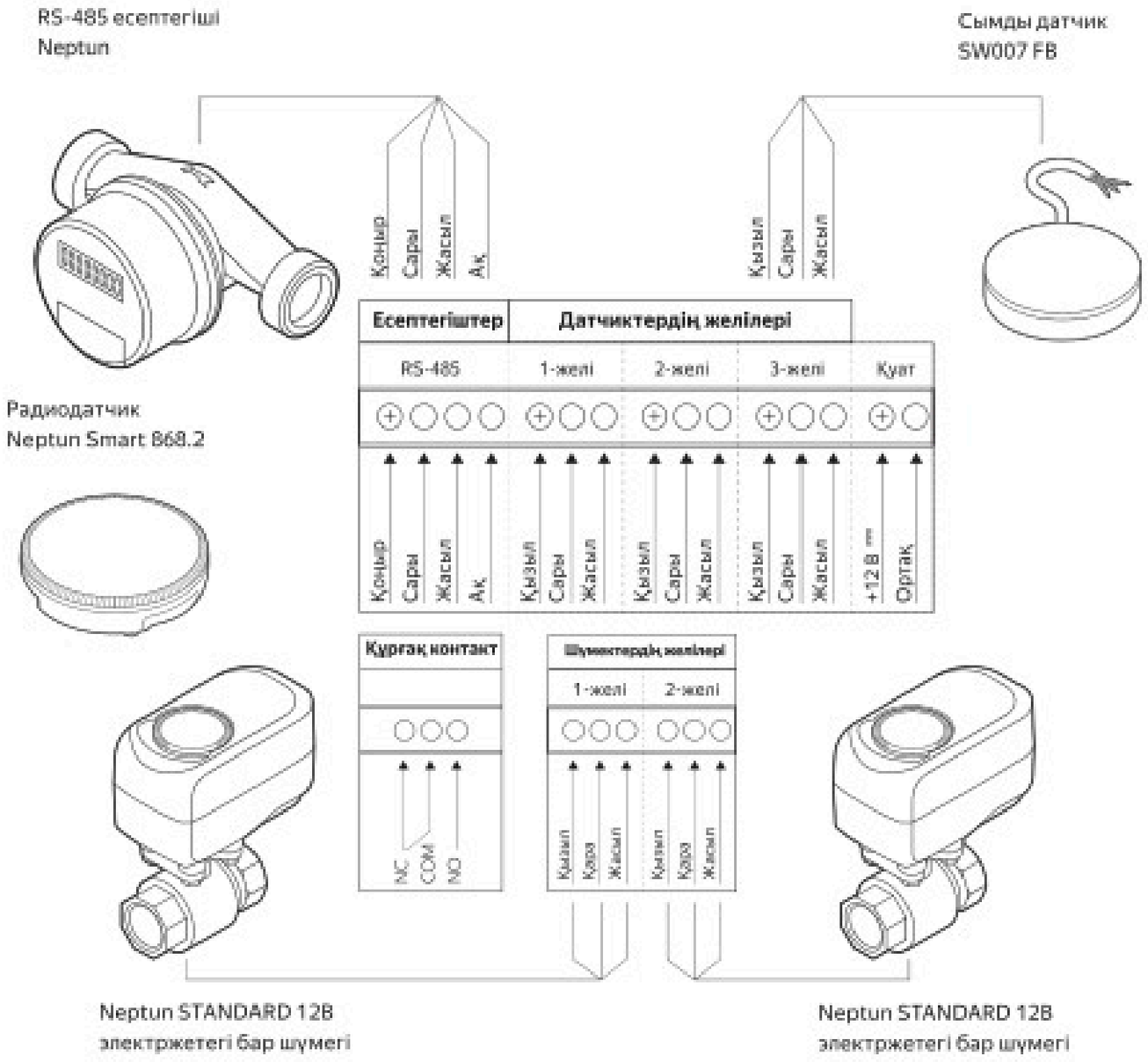

Сурет 3
Қосылу схемасы

2-қадам. Модульді қуат көзіне қосыңыз

Модульді электр қуатының көзіне төмендегі әдістердің бірі арқылы қосыңыз:

Желіге тікелей қосу: модульді желіге жинақтағы қуат блогы арқылы қосыңыз.

НАЗАР АУДАРЫҢЫЗ! Экранда «КОР ЗАМ» ескертуі пайда болса:

1. Модульді электр желісінен дереу ажыратыңыз
1. Компоненттердің 6-суретке сәйкес модульге дұрыс қосылғаны на және сымдардың бір-бірімен тұйықталмағанына көз жеткізіңіз.
1. Қосылу қатесін түзетіп, модульге қуатты қайтадан беріңіз.

Егер қате жойылмаса — сервистік орталыққа хабарласыңыз.

ҮҚК арқылы қосу:
алдымен ҮҚК көзін желіге модульдегі жинақтың қуат блогы арқылы қосыңыз, содан кейін ҮҚК көзін модульдегі ұяға қосыңыз.

Әдепкісінше ҮҚК заряды төмен болған жағдайда шүмектерді автоматты түрде жабу функциясы қосылған.

ҮҚК индикациясы

ҮҚК беткі панелінде жарықдиод орналасқан

Жанып тұрса, ҮҚК электр қуатына қосылған.

Жыпылықтап тұрса, модуль ҮҚК көзінен жұмыс істеп тұр, электр қуаты жоқ.

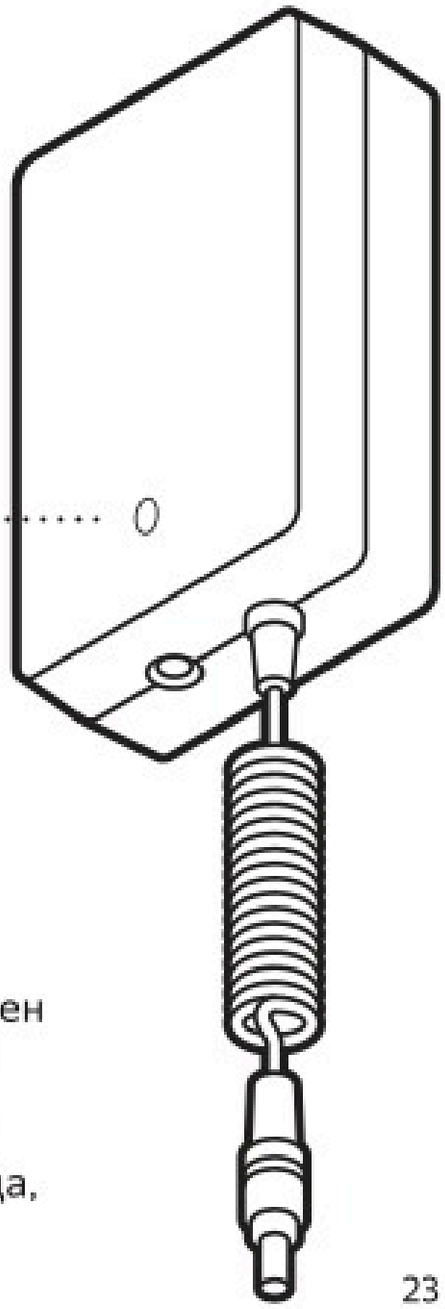

ҮҚК электр қуаты өшкен жағдайда ағып кетуден қорғау жүйесінің жұмысын қамтамасыз етеді.

ҮҚК ағып кетуден қорғау жүйелерінің барлық жинақтарына кірмейді. Қажет болған жағдайда, ҮҚК көзін бөлек сатып алуға болады.

3-қадам. Радиодатчикті модульге қосыңыз

1. Радиодатчик корпусының ішіндегі батареядан қорғаныс стикерін алып тастаңыз. Басқару модулін құрылғыларды іздеу режиміне ауыстырыңыз.
2. түймесін 4 секунд басып тұрыңыз, экранда кері санағы бар «Іздеу» жазуы пайда болады және дыбыстық сигнал беріледі.
3. Датчикті қосылу режиміне төмендегі әдістердің бірі арқылы ауыстырыңыз:
   1. Датчик қақпағын бұрап шығарып, ішіндегі түймені басыңыз;
   2. Датчик түбіндегі контактілерді кез келген металл затпен, мысалы,қыстырғышпен тұйықтаңыз.
4. Қосылымның расталғанын күтіңіз.

Радиодатчик қосылғаннан кейін іздеу таймері автоматты түрде қайта іске қосылады.
Қалған радиодатчиктерді дәл солай қосыңыз.

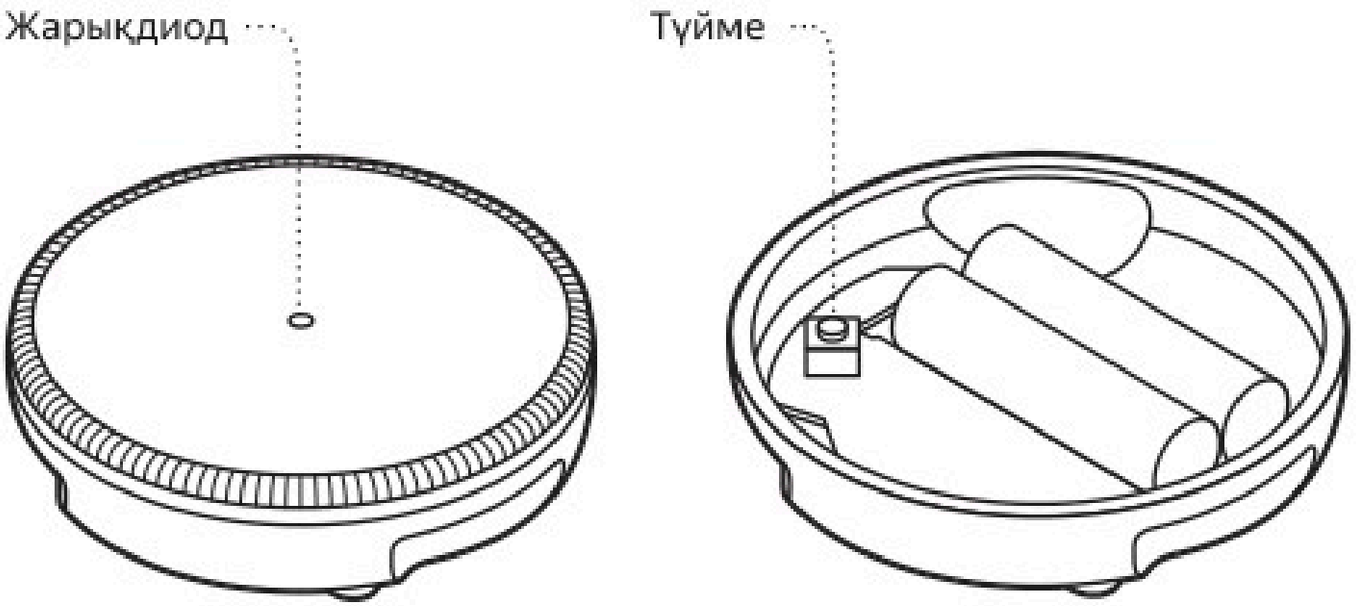

Сәтті қосылғаннан кейін басқару модулі дыбыстық сигнал береді, ал датчик қақпағында жарықдиод жыпылықтайды, ол сигнал күшін көрсетеді:

Төрт рет жыпылықтаса — сигнал күшті

Үш рет жыпылықтаса — сигнал жақсы

Екі рет жыпылықтаса — сигнал орташа

Бір рет жыпылықтаса — сигнал қанағаттандырарлық

Жыпылықтамаса — байланыс орнатылмады

Қосу әдісі

Модуль «Дом с Алисой» мобильдік қолданбасында қосылады және басқарылады

1. «Дом с Алисой» қолданбасын орнатыңыз.
2. Телефонда Bluetooth® қосыңыз. Телефонды диапазоны 2,4 ГГц Wi-Fi® желісіне қосыңыз.
3. Модульді қосылу режиміне ауыстырыңыз: және түймелерін бір уақытта 4 секунд басып тұрыңыз.
4. Модульден дыбыстық сигнал шығады да, экранда кері санағы бар «ҚОСЛ» жазуы көрсетіледі.
5. Қолданбаны ашып, онда авторизациядан өтіңіз.

Содан кейін көмексөздерді орындаңыз.

Егер бірдеңені жасай алмасаңыз, Анықтаманы қараңыз:

http://alice.yandex.ru/support/leak-protection

«Дом с Алисой»

Зауыттық параметрлерге қайтару

1. Модульде түймесін 4 секунд басып тұрыңыз.
Модульден дыбыстық сигнал шығады, ал экранда кері санағы бар «Іздеу» жазуы пайда болады.

2. және түймелерін бір уақытта 4 секунд басып тұрыңыз.
Модульден дыбыстық сигнал шығады, ал экранда «Бастапқы күйге қайтару» жазуы шығады.

Техникалық сипаттамалар

Басқару модулі

Үлгісі
Алиса орнатылған ақылды үй
YNDX-00516

Қуат кернеуі
12 В ± 10% ⎓

Тұтынылатын ток
100 мА дейін

Кіріс саны
3

Wi-Fi стандарты
IEEE 802.11 b/g/n (2,4 ГГц)

Көлемі
130 × 185 × 32 мм

Жұмыс температурасы
+5...+40°C

Жұмыс ылғалдылығы
≤ 95% *(конденсациясыз)*

Құрғақ контакт (реле)
Бар *(сорғылардың және т.с.с жұмысын басқаруға арналған)*

Сымды датчик саны
60 данаға дейін *(әр кіріс үшін 20-дан артық емес)*

Радиодатчик саны
50 данаға дейін

Шүмек саны
6 данаға дейін *(бір шығысқа 3 шүмектен артық емес)*

Есептегіштерді қосу әдісі
Сандық: RS-485 терминалдарына
Импульстік: сенсор желісіндегі «IN» және «GND» терминалдарына

Есептегіштерінің саны
Сандық: 8 данаға дейін.
Импульстік: әр датчик сызығына 1 дана

Қорғаныс дәрежесі
IP 20

Электрқорғаныс класы
III

Қуат блогы

Кіріс кернеу
100...240 В ~

Максималды ток
1,2 А

Желі жиілігі
50/60 Гц

Шығыс кернеу
12 В ± 10% ⎓

Максималды ток
3 А

Жұмыс температураларының
диапазоны
0...+40°C

Жұмыс ылғалдылығы
≤ 95% *(конденсациясыз)*

Кабель ұзындығы
1,5 м

Интеллектуалдық меншік туралы мәлімет

Аталған атаулардың, логотиптердің және тауар белгілерінің барлығы олардың иелеріне тиесілі тіркелген тауар белгілері болып саналады.Wi-Fi® және Wi-Fi логотипі — Wi-Fi Alliance ұйымының тауар белгілері. Bluetooth® сөздік белгісі мен логотиптері Bluetooth SIG, Inc. компаниясына тиесілі тіркелген тауар белгілері болып табылады. Құрылғы «Дом с Алисой» қолданбасының көмегімен қосылады және реттеледі.
Қосымшаны пайдалану арқылы yandex.ru/legal/smarthome_mobile_agreement/ сайтындағы шарттарға келісесіз.

Сертификаттау

Жүйе құрамдастары Кеден Одағының техникалық регламенттерінің талаптарына сәйкес келеді: Басқару модулі — «Техникалық құралдардың электромагниттік үйлесімділігі» КО 020/2011 ТР. Басқару модулінің қуат блогы — «Төменвольтты жабдықтың қауіпсіздігі туралы» КО 004/2011 ТР, «Техникалық құралдардың электрмагниттік үйлесімділігі» КО 020/2011 ТР.

Сертификаттар мен декларацияларды сілтеме арқылы көруге болады: http://alice.yandex.ru/support/leak-protection

Өндіруші: «Груп Атлантик Теплолюкс» ЖШҚ, 141008, Мәскеу обл., Мытищи қ., Проектируемый өтпесі 5274, 7-ғимарат.
Серіктес: «Лаборатория Алисы» ЖШҚ, 119021, Ресей, Мәскеу, Лев Толстой к-сі, 16-үй.
Қазақстандағы өкілдік: ЖШС «Теплолюкс-Қазақстан»,
Қазақстан Республикасы, Астана қ., б. Майлин к-сі, 8/1, 204 кеңсе
Дайындалған күні: құрылғыдан қараңыз.
Ресейде жасалған.

EAC

Қызмет ету мерзімі: 20 жыл.

Пайдалану шарттары

Тасымалдау кезінде бұйымдар қатты діріл, соққы немесе жаншылу әсеріне ұшырамауы үшін бекітілуі қажет. Құрылғы құрамдастарын белгілі бір көлік түріне қатысты ережелерге сәйкес, ГОСТ 23216 – 78 бойынша С тобын тасымалдау шарттарын орындай отырып, көліктің барлық түрімен тасымалдауға болады.

Бұйым өндіруші қаптамасында, тікелей күн сәулесі түспейтін, табиғи түрде желдетілетін бөлмелерде, 0...+40°С аралығындағы температурада және 80%-ға дейінгі ылғалдылықта сақталуы тиіс.

Утилизация Ресей Федерациясының қолданыстағы заңнамасының талаптарына сай орындалуы тиіс.

Жүйедегі құрылғылар негізінен утилизациядан кейін қайта пайдалануға болатын материалдардан тұрады. Енгізілген өзгерістер бұйым сипаттамаларының нашарлауына әкелмесе, өндіруші өнім сапасын арттыру мақсатында құрылғылардың құрылымына өзгерістер енгізу құқығына ие.

Монтаждау алдында нұсқаулықты мұқият оқып шығыңыз. Монтаждау, тасымалдау, сақтау және пайдалану ережелерін орындау жүйенің бүкіл қызмет ету мерзімі ішінде ақаусыз жұмыс істеуін қамтамасыз етеді.

Жүйе элементтерін монтаждау және қосу жұмыстарын білікті электрик орындауы тиіс.

Гарантийный талон

Гарантийный срок — 6 лет с даты продажи.
Изготовитель гарантирует отсутствие производственных дефектов и дефектов материалов при использовании устройства в соответствии с этой инструкцией. Изготовитель не несёт ответственности за ущерб, вызванный использованием не по назначению или с нарушением требований, установленных этой инструкцией. В случае неисправности обратитесь в сервисный центр.

В течение гарантийного срока покупатель имеет право на ремонт или замену изделия при обнаружении неисправностей, произошедших по вине изготовителя и при условии выполнения указаний по установке и эксплуатации.

Производитель не несет ответственности за ущерб, возникший в результате неправильной установки и эксплуатации изделия.

Умный модуль управления для систем защиты от протечки воды NEPTUN, Умный дом с Алисой прошел проверку ОТК и признан годным к эксплуатации.

Дата продажи: _____ Место печати продавца:

Дата изготовления компонентов системы указана на устройствах в виде QR-кода.
XXXX - год изготовления, XX - месяц изготовления.