R553W, R553W-2, R551W ИЗОЛЯЦИЯ ДЛЯ РАСПРЕДЕЛИТЕЛЬНЫХ КОЛЛЕКТОРОВ

R553W

Комплект теплоизоляции из сшитого полиэтилена с закрытыми порами, в составе:

- 2 изоляции для шарового крана R554D + R259D или для многофункционального клапана R269T.
- Утеплители для торцевых заглушек.

Артикул	Назначение	Конечная группа для коллекторов
R553WY002	R554D + R259D шаровый кран	...R553F (1”) ...R53MT+R53VT (1”)
R553WY004	R554D + R259D шаровый кран	...R553D (1”) ...R53ST+R53VT (1”)
R553WY006	R554D + R259D шаровый кран	...R553F (1 1/4”) ...R53MT+R53VT (1 1/4”)
R553WY008	R554D + R259D шаровый кран	...R553D (1 1/4”) ...R53ST+R53VT (1 1/4”)
R553WY012	R269T монгофункц. краны	...R553F (1”) ...R53MT+R53VT (1”)
R553WY014	.R269T монгофункц. краны	...R553D (1”) ...R53ST+R53VT (1”)
R553WY016	R269T монгофункц. краны	...R553F (1 1/4”) ...R53MT+R53VT (1 1/4”)
R553WY018	R269T монгофункц. краны	...R553D (1 1/4”) ...R53ST+R53VT (1 1/4”)

R553W-2

Комплект теплоизоляции из сшитого полиэтилена с закрытыми порами. Для R553F, R553D или модульных коллекторов (напорный и обратный) с максимальным количеством соединений 12.

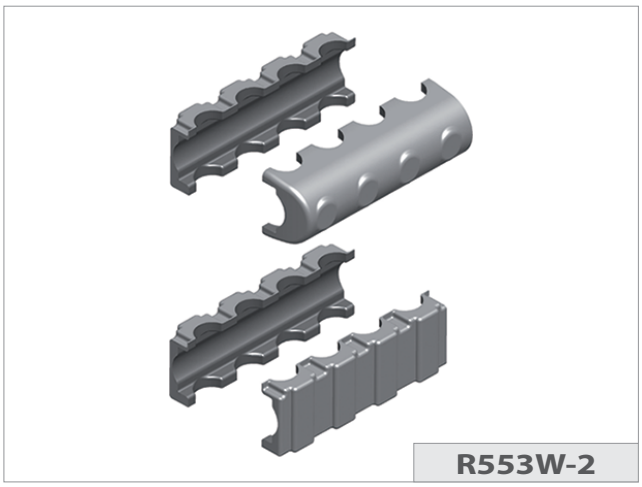

Артикул	Количество отводов	Для коллекторов
R553WY001	12	R553F (1”)
R553WY003	12	R553D (1”)
R553WY005	12	R553F (1 1/4”) R53MM, R53MT, R53VM, R53VT (1” and 1 1/4”)
R553WY007	12	R553D (1 1/4”) R53SM, R53ST, R53VM, R53VT (1” and 1 1/4”)

R551W

Изоляционная оболочка из пенополистирола для коллекторов R551.

Артикул	Количество отводов	Для коллекторов
R551WY005	12	...R551 (3/4”) distance 50 mm
R551WY006	12	...R551 (1 1/4”) distance 70 mm
R551WY007	6	...R551 (1 1/2”) distance 100 mm
R551WY008	6	...R551 (2”) distance 100 mm
R551WY009	6	...R551 (1”) distance 50 mm

R553W, R553W-2, R551W изоляция для распределительных коллекторов

Многообразия и группы для многообразий

R53SM	R53ST	R53MM	R53MT
R53VM	**R53VT**	**R553D**	**R553F**
R553DK	**R553FK**	**R554D**	**R269T**
	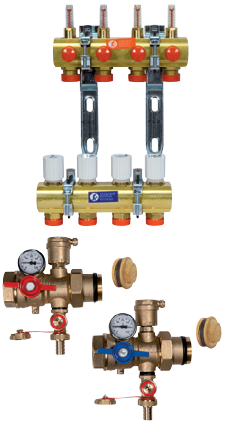		
		R259D	
		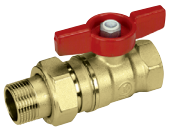	

Пример установки

ИзоляцияR553W + R553W-2 + R553F
коллектор с R554D + R259D

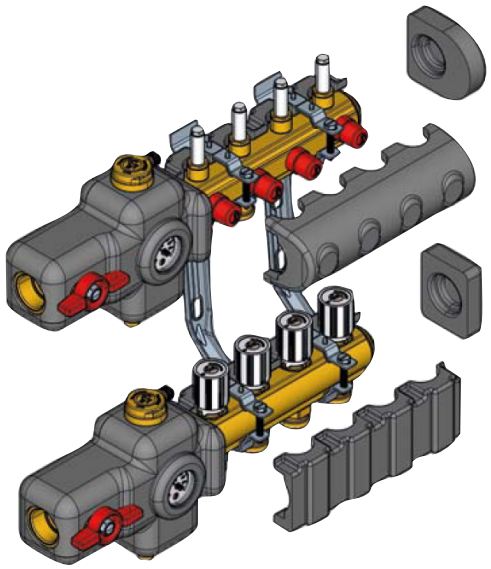

R551W изоляция + R551 коллектор

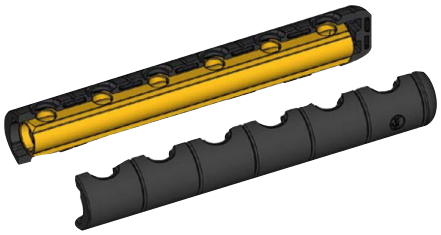

Дополнительная информация

Для получения дополнительной информации посетите веб-сайт

☏
🖷
✉

Брошюра предназначена только для информационных целей. Giacomini S.p.A. оставляет за собой право без предварительного уведомления вносить изменения по техническим или коммерческим причинам в элементы, описанные в данной брошюре. Информация, описанная в этой технической брошюре, не освобождает пользователя от необходимости тщательного соблюдения существующих правил и норм хорошего качества изготовления.

Giacomini S.p.A. Via per Alzo 39, I-28017 San Maurizio d'Opaglio (NO) Italy