Flamco

Flow of Innovation



Flovent

Автоматические воздухоотводчики.

Технический паспорт
Инструкция по установке и эксплуатации

Поставщик:

Общество с ограниченной ответственностью «Фламко РУС».

109129, Российская Федерация, город Москва,

Текстильщиков 8-я улица, дом 11, строение 2.

Содержание

1. Общие положения 2
1.1. Описание 2
1.2. Конструкция и принцип работы автоматического воздухоотводчика Flexvent…3
1.3. Технические характеристики 3
1.4. Производственная линейка..... 4
2. Безопасность 5
2.1. Нарушение требований безопасности..... 5
2.2. Типы рабочих сред 5
3. Транспортировка, хранение и утилизация 6
4. Установка 7
5. Ввод в эксплуатацию..... 7
6. Обслуживание и демонтаж 8
7. Гарантийные обязательства и условия..... 9
8. Гарантийный талон 10
9. Регламент рассмотрения претензий
по качеству в течение гарантийного срока 11

1. Общие положения

1.1. Описание

1.1.1) Воздухоотводчики Flovent предназначены для удаления свободных пузырьков газа воздуха из теплоносителя закрытых систем отопления и холодоснабжения в атмосферу. Устанавливаются в верхних точках системы (на стояках, конечных точках всех ответвлений и врезок, п-образных участках трубопроводов, а также на горизонтальных участках трубопроводов большой протяженности).

1.1.2) Не годится для использования в паровых системах и закрытых системах питьевой воды.

В комплект поставки входят:

1) Автоматический воздухоотводчик;
2) Отсечной клапан, если он входит в комплект.
3) Технический паспорт и инструкция по эксплуатации с гарантийным талоном;
4) Транспортная упаковка.

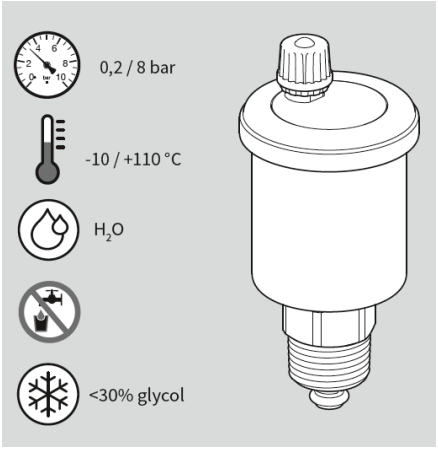

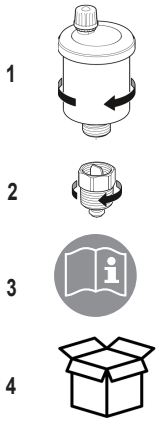

1.2. Конструкция и принцип работы автоматического воздухоотводчика Flovent.

1.2.1) Работа устройства основана на поплавковом принципе: воздух, попадающий внутрь Flovent, понижает уровень воды внутри клапана, опуская поплавок, который открывает клапан выпуска воздуха. При выпуске воздуха уровень воды внутри клапана повышается, поплавок всплывает и закрывает клапан. Увеличение расстояния от зеркала воды до клапана выпуска воздуха и кольца уплотнения из фибры дают дополнительную защиту воздухоотводчика от протечек. Воздухоотводчики наиболее эффективны при заполнении системы теплоносителем, т.к. именно в этот момент свободный воздух вытесняется жидкостью.

1.2.2). Воздухоотводчики Flovent изготовлены из латуни. Оснащается отсечным клапаном, который упрощает процесс монтажа и демонтажа. Благодаря небольшим размерам Flovent может быть легко установлен в любую систему.



1.3. Технические характеристики

1.3.1. Параметры эксплуатации:

- Минимальное рабочее давление: 0,2;
- Максимальное рабочее давление: 8 бар (указано на корпусе);
- Максимально рабочая температура: +120 °C;
- Минимальная рабочая температура: -10 °C;
- Рабочая среда: вода или водно-гликолевые смеси с концентрацией гликоля не более 30%;

1.3.2. Спецификация материалов:

Наименование	Материал
Корпус автоматического поплавкового воздухоотводчика	Латунь CW614N
Крышка	Пластик
Поплавок	PP
Отсечной клапан	Латунь CW614N
Уплотнительные элементы	EPDM

1.4. Производственная линейка

Наименование	Ø, мм	B, мм	Тип присоединения		Артикул
Flovent 3/8"	36	73	R 3/8" M	50	27720
Flovent 1/2"	36	73	R 1/2" M	50	27722

2. Безопасность

2.1. Нарушение требований безопасности

Внимание!

Нарушение требований безопасности, указанных в п 1.3.1 настоящего Технического паспорта, влечет за собой угрозу для потребителя и угрозу для работы автоматического воздухоотвочика. При неисполнении требований безопасности возможен отказ в гарантийном обслуживании.

2.1.1) Прежде, чем обратиться в сервисный центр, убедитесь, что автоматический воздухоотводчик был установлен и использовался в соответствии с правилами эксплуатации.

2.2. Типы рабочих сред

2.2.1) Автоматические воздухоотводчики применяются в системах отопления, холодоснабжения, при этом концентрация гликоля в теплоносителе не должна превышать 30%.

2.2.2) При подготовке теплоносителя необходимо также учитывать информацию изготовителя касательно его качества, допустимого количества примесей, коррозионных свойств.

3. Транспортировка, хранение и утилизация

Внимание!

Автоматический воздухоотводчик необходимо защитить от воздействия влаги, резких перепадов температур и механических повреждений.

3.1. Транспортировка

3.1.1) Автоматический воздухоотводчики транспортируют всеми видами транспорта в соответствии с правилами перевозок.

3.1.2) При транспортировке должны быть обеспечены сохранность качества, отсутствие избыточной влажности, предохранение от коррозии, эрозии, загрязнения, механических повреждений и деформации.

3.2. Хранение

3.2.1) Автоматические воздухоотводчики должны храниться в закрытых помещениях при температуре не ниже -20 °C и не выше +60 °C, без резких перепадов температур.

3.2.2) При хранении в отапливаемых помещениях не рекомендуется располагать оборудование на расстоянии менее 1 метра от отопительных приборов и допускать резких перепадов температур от минусовых до плюсовых.

3.2.3) Хранение запрещается в условиях относительной влажности более 80%.

3.3. Утилизация

3.3.1) Утилизация изделия (переплавка, захоронение, перепродажа) производится в порядке, установленном Законами РФ от 04 мая 1999 г. № 96-ФЗ «Об охране атмосферного воздуха» (с изменениями и дополнениями), от 24 июня 1998 г. № 89-ФЗ

3.3.2) «Об отходах производства и потребления» (с изменениями и дополнениями), от 10 января 2002 г. № 7-ФЗ «Об охране окружающей среды» (с изменениями и дополнениями), а также другими российскими и региональными нормами, актами, правилами, распоряжениями и пр., принятыми во использование указанных законов.

Содержание благородных металлов: нет.

4. Установка

Внимание!

Установку и ввод в эксплуатацию оборудования рекомендуем выполнять в строгом соответствии с данным Техническим паспортом. Изготовитель не несет ответственность за неисправности, возникшие из-за неправильного монтажа.

4.1) Надлежащим образом промойте систему перед установкой клапана Flovent.

4.2) Установку клапана Flovent следует выполнять в вертикальном положении в наивысшей точке системы.

4.3) Используйте уплотнительный материал на воздухоотводчике Flovent или на клапане, если он имеется.)

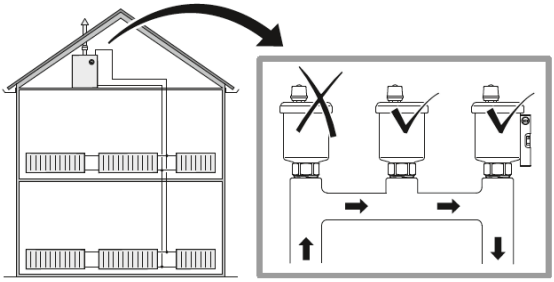

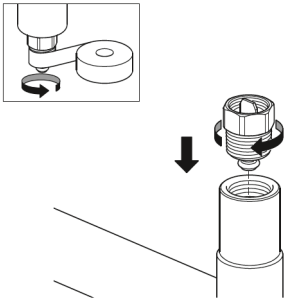

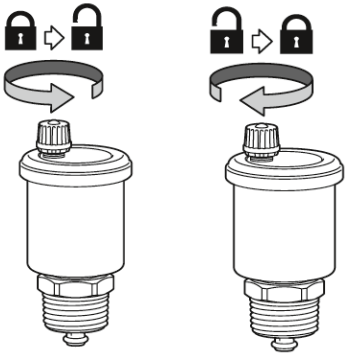

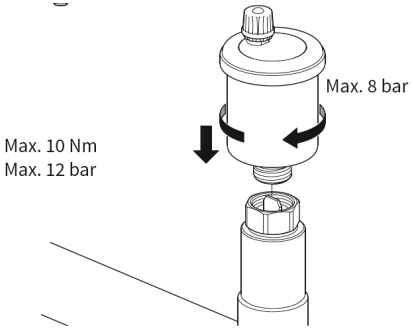

5. Ввод в эксплуатацию

5.1) Поверните колпачек против часовой стрелки для открытия и выпуска воздуха.

5.2) После поверните колпачок в исходное положение закрыв выпускное отверстие.

5.3) Регулярно производите осмотр. Клапан Flovent оснащен уплотняющими вставками на колпачке, который перекрывает выпуск воздуха при намокании. Возможно использование продуктов для очистки воды, если соответствующий производитель гарантирует их пригодность для всех использованных материалов.

5.4) Не позволяйте грязи из системы попадать в воздушный клапан Flovent, не допускайте прямых контактов с хлорсодержащими продуктами (≥ 250 промилле) и защищайте от гидравлического удара в системе.

Внимание!

⚠ Не снимайте колпачок во время работы.

6. Обслуживание и демонтаж

6.1) Регулярно производите осмотр. В случае засорения вентилирующего отверстия воздухоотводчик следует демонтировать и промыть.

6.2) Возможно использование продуктов для очистки воды, если соответствующий производитель гарантирует их пригодность для всех использованных материалов.

6.3) Осуществлять техническое обслуживание только при остывшей системе.

6.4) Отсечной клапан позволяет не стравливать давление в системе перед обслуживанием и сохраняет герметичность в точке монтажа.

6.5) Снимите воздухоотводчик Flovent с отсечного клапана, и демонтируйте воздухоотводчик Flovent из системы.

7. Гарантийные обязательства и условия

7.1) Гарантийный срок на оборудование составляет 24 месяца с даты продажи, указанной в гарантийном талоне.

7.2) Все условия гарантийных обязательств и гарантийного обслуживания действуют в рамках действующего законодательства о защите прав потребителей и регулиру- ются соответствующими законодательными актами РФ.

7.3) Изготовитель гарантирует работу оборудования при условии соблюдения правил транспортировки, хранения, монтажа и эксплуатации, указанных в настоящем паспорте.

7.4) Изготовитель обязуется в течение гарантийного срока безвозмездно исправлять дефекты оборудования или заменять его, если дефекты не возникли вследствие нарушения покупателем правил пользования оборудованием. Гарантийный ремонт осуществляет предприятие-изготовитель или его сервисный центр.

7.5) Право на гарантийное обслуживание утрачивается в следующих случаях:

- нарушение правил и условий транспортировки, хранения, монтажа и эксплуатации;
- выявление дефектов, связанных со стихийными бедствиями и иными обстоятельствами, находящимися вне контроля покупателя и изготовителя;
- наличие следов самостоятельной разборки, ремонта модификации оборудования самим покупателем или третьими лицами.

7.6) Условия гарантии не предусматривают возмещение ущерба, материального или физического, связанного с неправильным монтажом и эксплуатацией данного оборудования.

7.7) Расчетный срок службы составляет 10 лет, при условии эксплуатации в соответствии с правилами и рекомендациями Технического паспорта, при отсутствии длительных пиковых нагрузок и других негативных факторов.

8. Гарантийный талон

Наименование/ Маркировка оборудования		
Артикул		
Индивидуальный номер (указан на этикетке)		
Наименование компании-продавца		
Отметка о продаже	**Дата** (д/м/г)	**Печать**
С условиями гарантийного обслуживания согласен	ФИО _____	подпись /_____/
Отметка о прохождении ТО	ТО1 /_____/ /_____/ дата подпись	ТО6 /_____/ /_____/ дата подпись
	ТО2 /_____/ /_____/ дата подпись	ТО7 /_____/ /_____/ дата подпись
	ТО3 /_____/ /_____/ дата подпись	ТО8 /_____/ /_____/ дата подпись
	ТО4 /_____/ /_____/ дата подпись	ТО9 /_____/ /_____/ дата подпись
	ТО5 /_____/ /_____/ дата подпись	ТО10 /_____/ /_____/ дата подпись
Наименование сервисного центра		
Отметка о приеме в сервисный центр	**Дата** (д/м/г)	**Печать**

9. Регламент рассмотрения претензий по качеству в течение гарантийного срока

9.1) При возникновении претензий по качеству в течение гарантийного срока покупатель предоставляет в адрес розничного продавца или официального Дистрибьютора/Дилера/Партнера/Сервисного центра компании ООО «Фламко РУС» следующий перечень документов:

- описание дефекта;
- качественную фотографию места дефекта (2-3 ракурса);
- описание рабочих параметров системы и среды;
- заполненный гарантийный талон.

9.2) При невозможности подтвердить признание гарантийного случая по предоставленным документам согласно п. 10.1 необходимо передать вышедшее из строя оборудование в надлежащем виде (очищенном от внешних загрязнений) в официальный Сервисный центр ООО «Фламко РУС» для проведения диагностики.

9.3) В случае необоснованности претензий к работоспособности оборудования и не подтверждении гарантийного случая диагностическое обследование оплачивается покупателем, исходя из действующих тарифов, установленных сервисным центром.

9.4) Изготовитель обязуется в течение гарантийного срока безвозмездно исправлять дефекты оборудования или заменять его, если дефекты возникли не вследствие нарушения покупателем правил пользования оборудованием, указанным в настоящем Техническом паспорте.