Фламко | Astrex



Автоматический воздухоотводчик Astrovent

Технический паспорт
Инструкция по монтажу и эксплуатации

Фламко | Astrex

1. Сведения об изделии

1.1 Наименование

Автоматический воздухоотводчик латунный Astrovent никелированный.

1.2 Изготовитель

iProcess technologies (Changshu) Co. Ltd.

1.3 Адрес производства продукции

Китай, No.3, Nantong, Yushan Industry Park, Changshu City, Jiangsu Province.

2. Назначение и область применения изделия

Воздухоотводчик Astrovent предназначен для удаления свободных пузырьков воздуха из теплоносителя закрытых систем отопления и холодоснабжения в атмосферу. Устанавливается в верхних точках системы (на стояках, конечных точках всех ответвлений и врезок, п-образных участках трубопроводов, а также на горизонтальных участках трубопроводов большой протяженности).

Не предназначен для использования в паровых системах и закрытых системах питьевой воды.

3. Номенклатура и технические характеристики

3.1 Номенклатура



Наименование	Артикул
Автоматический воздухоотводчик Astrovent 1/2" с отсечным клапаном, латунный никелированный	A27728

3.2 Технические характеристики

Параметр	Значение
Мин. рабочее давление	0,2 бар
Макс. рабочее давление	8 бар
Мин. рабочая температура	-10 °C
Макс. рабочее температура	+110 °C
Рабочая среда	Вода или водно-гликолевые смеси с концентрацией гликоля не более 50%
Корпус воздухоотводчика	Никелированная латунь CW614N
Крышка	Пластик
Поплавок	PP
Отсечной клапан	Никелированная латунь CW614N
Уплотнительные элементы	EPDM

3.3 Габаритные размеры

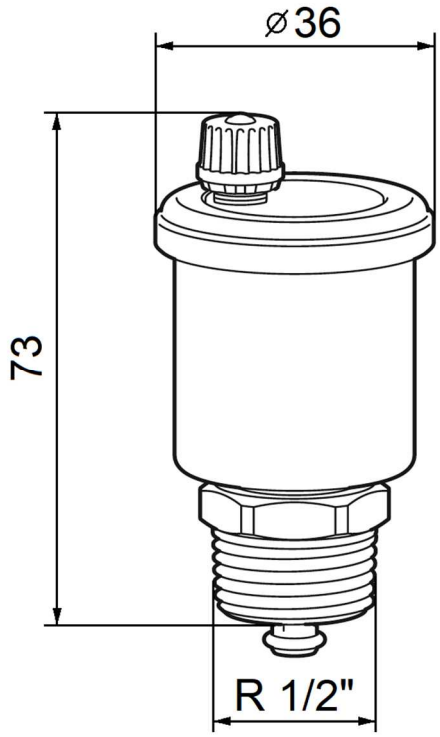

4. Устройство и принцип действия

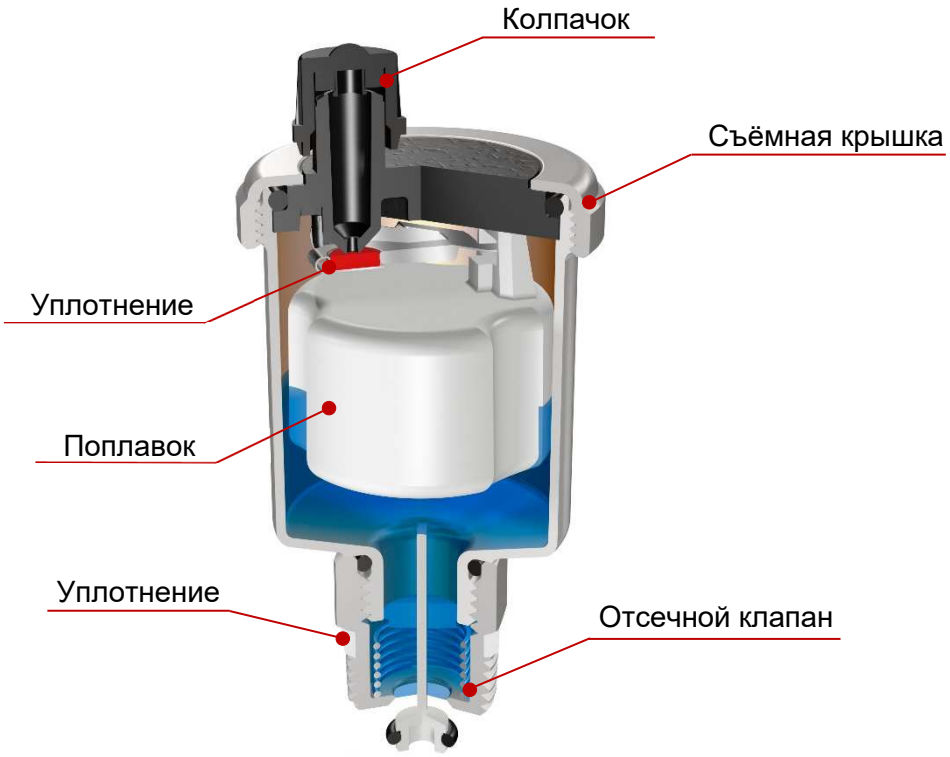

Работа устройства основана на поплавковом принципе: воздух, попадающий внутрь воздухоотводчика, понижает уровень воды внутри клапана, опуская поплавок, который открывает клапан выпуска воздуха. При выпуске воздуха уровень воды внутри клапана повышается, поплавок всплывает и закрывает клапан.

Воздухоотводчики наиболее эффективны при заполнении системы теплоносителем, т.к. именно в этот момент свободный воздух вытесняется жидкостью.

Воздухоотводчик Astrovent изготовлен из никелированной латуни. Оснащается отсечным клапаном с уплотнением, который упрощает процесс монтажа и демонтажа. Благодаря небольшим размерам Astrovent может быть легко установлен в любую систему.

5. Инструкция по монтажу и эксплуатации

5.1 Инструкция по монтажу

К монтажу изделия допускается персонал, изучивший его устройство и правила техники безопасности.

Внимание! Не покрывайте автоматический воздухоотводчик изоляцией и не располагайте над объектами чувствительными к воде!

Установку воздухоотводчика Astrovent следует выполнять в вертикальном положении в наивысшей точке системы.

Использование дополнительных уплотнительных материалов на воздухоотводчике Astrovent или на отсечном клапане не требуется.

Во время заполнения системы теплоносителем для быстрого удаления воздуха поверните колпачок против часовой стрелки для полного открытия, после поверните колпачок в исходное - среднее положение.

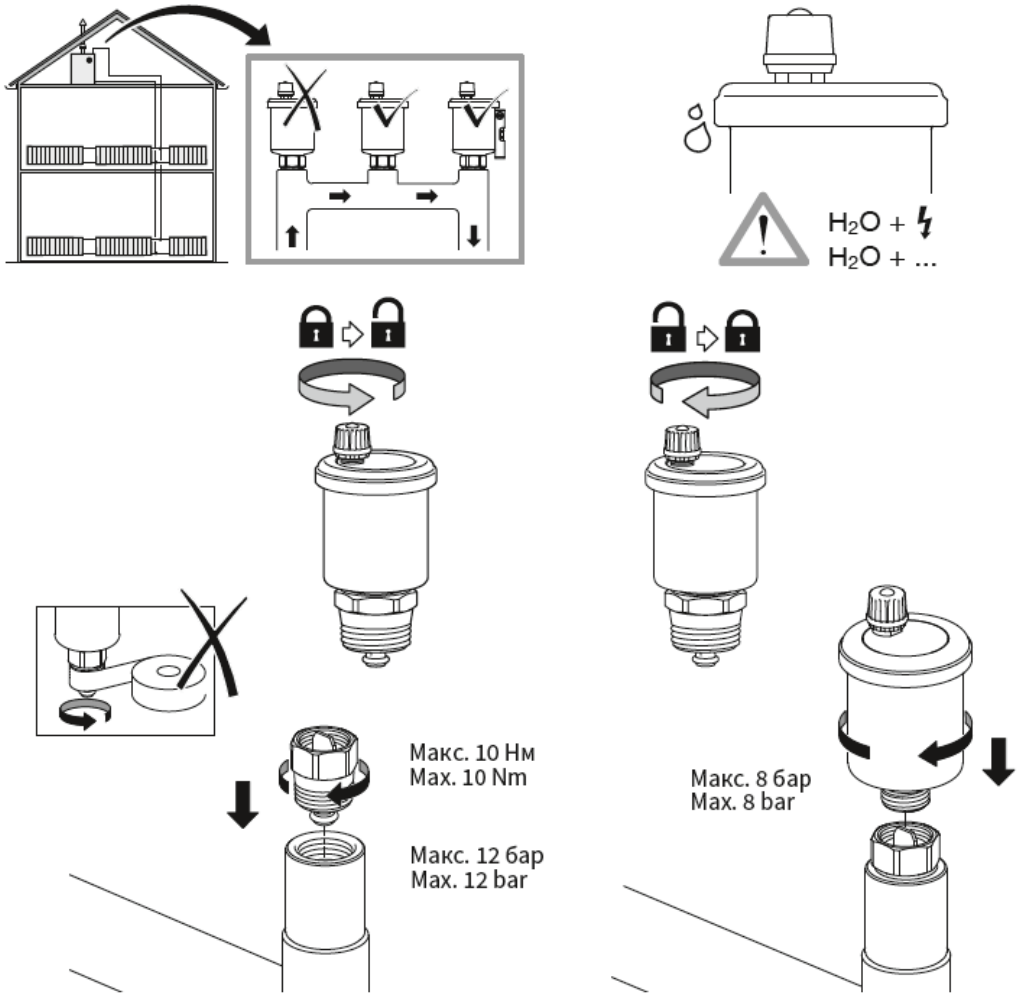

5.2 Инструкция по эксплуатации и техническому обслуживанию

К обслуживанию изделия допускается персонал, изучивший его устройство и правила техники безопасности, указанные в техническом паспорте.

Не допускается использование изделия при параметрах, превышающих указанные в технических характеристиках.

Не снимайте колпачок во время работы!

Не позволяйте грязи из системы попадать в воздухоотводчик.

Регулярно производите осмотр. В случае засорения вентилирующего отверстия воздухоотводчик следует демонтировать и промыть.

Осуществлять техническое обслуживание только при остывшей системе.

Отсечной клапан позволяет не стравливать давление в системе перед обслуживанием и сохраняет герметичность в точке монтажа.

6. Инструкция по безопасности

Осторожно! Высокая температура! Риск ожога!

Обслуживание и монтаж должны проводиться квалифицированным персоналом, изучившим устройство и правила техники безопасности.

Регулярно производите техническое обслуживание оборудования для обеспечения его нормальной работы.

Соблюдайте все действующие в вашем регионе нормы и предписания предприятий, отвечающих за энергоснабжение!

При возможности замерзания необходимо обеспечить изделие защитой от замерзания или полностью слить воду из контура.

7. Условия транспортировки и хранения

Изделия должны храниться в упаковке в закрытом помещении, в условиях, исключающих возможность воздействия солнечных лучей, влаги, резких колебаний температуры. Температура окружающего воздуха при хранении от 1 ˚С до 40 ˚С и относительной влажности воздуха не более 80% при 25 ˚С.

Транспортирование допускается производить любым видом транспорта на любые расстояния. Условия транспортирования в части воздействия климатических факторов по группе условий хранения 3 по ГОСТ 15150-69.

8. Утилизация

Утилизация изделия (переплавка, захоронение, перепродажа) производится в порядке, установленными законами РФ № 96-ФЗ «Об охране атмосферного воздуха», № 89-ФЗ «Об отходах производства и потребления» № 7-ФЗ «Об охране окружающей среды», а также другими российскими и региональными нормами, актами, правилами и распоряжениями.

9. Гарантийные обязательства и условия

Гарантийный срок на поворотный сервопривод составляет 2 года с даты

продажи, указанной в гарантийном талоне.

Все условия гарантийных обязательств и гарантийного обслуживания действуют в рамках действующего законодательства о защите прав потребителей и регулируются соответствующими законодательными актами РФ.

Изготовитель гарантирует нормальную работу оборудования при условии соблюдения правил транспортировки, хранения, монтажа и эксплуатации, указанных в настоящем паспорте.

Изготовитель обязуется в течение гарантийного срока безвозмездно исправлять дефекты оборудования или заменять его, если дефекты не возникли вследствие нарушения покупателем правил пользования оборудованием. Гарантийный ремонт осуществляет предприятие-изготовитель или его официальный представитель.

Право на гарантийное обслуживание утрачивается в следующих случаях:

- нарушение правил и условий транспортировки, хранения, монтажа и эксплуатации;

- выявление дефектов, связанных со стихийными бедствиями и иными обстоятельствам и находящимися вне контроля покупателя и изготовителя;

- наличие следов самостоятельной разборки, ремонта, модификации оборудования самим покупателем или третьими лицами.

Условия гарантии не предусматривают возмещение ущерба, материального или физического ущерба, связанного с неправильным монтажом и эксплуатацией данного оборудования. Изготовитель не принимает претензии за некомплектность и механические повреждения, несоблюдения требования настоящего паспорт, попадание вовнутрь посторонних предметов, веществ, жидкостей, наличия следов самостоятельной разборки, ремонта или доработок, стихийных бедствий, пожаров.

10. Гарантийный срок

При возникновении претензий по качеству в течение гарантийного срока покупатель предоставляет в адрес розничного продавца или официального Дистрибьютора/Дилера/Партнера/Сервисного центра ООО «Фламко РУС» следующий перечень документов:

- описание дефекта;

- качественную фотографию места дефекта (2-3 ракурса);

- описание рабочих параметров системы и среды;

- заполненный гарантийный талон.

При невозможности подтвердить признание гарантийного случая по предоставленным документам необходимо передать вышедшее из строя оборудование в надлежащем виде (очищенном от внешних загрязнений) в официальный Сервисный центр ООО «Фламко РУС» для проведения диагностики.

В случае необоснованности претензий к работоспособности оборудования и не подтверждении гарантийного случая диагностическое обследование оплачивается покупателем, исходя из действующих тарифов, установленных сервисным центром.

Изготовитель обязуется в течение гарантийного срока безвозмездно исправлять дефекты оборудования или заменять его, если дефекты возникли не вследствие нарушения покупателем правил пользования оборудованием, указанным в настоящем Техническом паспорте.

11. Гарантийный талон

Наименование/ Маркировка оборудования		
Артикул		
Индивидуальный номер (штамп на корпусе) * заполняется при монтаже		
Наименование компании-продавца		
Отметка о продаже	Дата (Д/М/Г)	Печать
С условиями гарантийного обслуживания согласен	ФИО _____	подпись/_____/
Наименование сервисного центра		
Отметка о приеме в сервисный центр	Дата (Д/М/Г)	Печать

Гарантийный срок на автоматический воздухоотводчик Astrovent составляет 2 года с даты продажи, указанной в гарантийном талоне.