Схема подключения - EPC11

Регулятор для управления насосом отопления

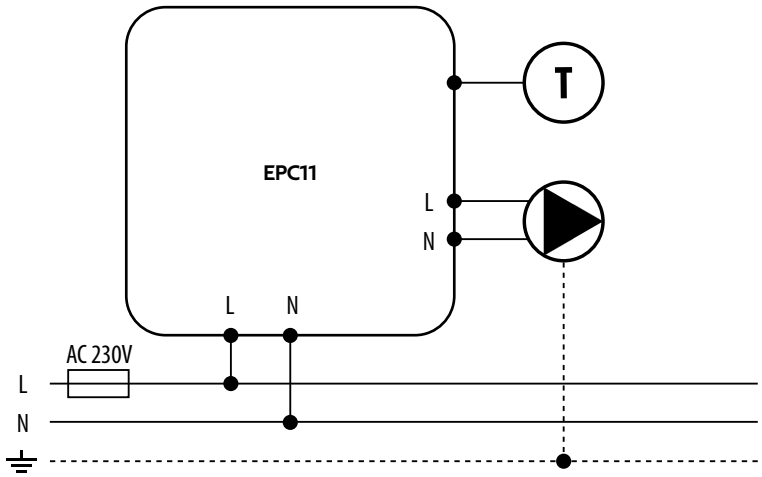

Условные обозначения

	Питание от батареек	PE	Заземление		Беспроводная связь
	Предохранитель		Насос		Режим нагрева
L, N	230V AC питание	M	Сервопривод	S	Датчик присутствия или контакт ВКЛ/ВЫКЛ
COM, NO, NC	Сухой контакт	T	Внешний датчик температуры	S1, S2	Входные клеммы
	Котел - Подключение котла * - Работа термостата ВКЛ/ВЫКЛ котла (согласно инструкции котла)	E30NC	Термоэлектрический сервопривод	SL →	230V AC управляющий сигнал